中华人民共和国交通行业

公路桥梁通用图

（板梁系列　共36分册）

装配式钢筋混凝土简支板梁上部构造
（1m板宽）

交通部专家委员会　等　编制

编　　号：36－31、36－32、36－33
跨　　径：6m、8m、10m
斜　　度：0°、15°、30°
荷　　载：公路—Ⅰ级
桥面宽度：2×11.25m、2×12m、2×12.75m
　　2×13.5m、2×16.5m、2×16.75m

人民交通出版社

序

近20多年来，我国公路桥梁的建设取得了举世瞩目的成绩，截止到2006年底，已建成特大桥1036座，其中约50%的特大桥是近5年内建成的，江苏省润扬长江公路大桥（主桥为主跨1490m的悬索桥）、江苏省南京长江第三大桥（主桥为主跨648m的斜拉桥）、江苏省苏通长江公路大桥（主桥为主跨1088m的斜拉桥）等一批拥有自主知识产权创新成果的现代化桥梁，代表了我国公路桥梁的整体技术水平。

在关注这些标志性建筑的同时，我们也需要更科学、合理地关注中小跨径公路桥梁的建设，毕竟特大桥的数量只占我国公路桥梁总座数的2%（2006年底的桥梁总座数为533620座），而特大桥梁中由中小跨径桥梁组成的引桥部分又占很大的比重。因此，量大面广的中小跨径桥梁的设计、施工和工程质量直接关系着我国公路网络的安全畅通和有效服务。

为贯彻科学发展观，保证中小跨径公路混凝土桥梁结构的安全度，提高结构的耐久性，实现设计和施工的标准化、生产的工厂化和机械化，并具有良好的可维修性和可更换性，交通部专家委员会组织全国20多家公路甲级设计企业，对影响和制约中小跨径桥梁设计和施工的关键技术和常见病害，开展针对性的联合技术攻关，编制了本公路桥梁上部结构系列通用图。

本系列通用图的内容涵盖了装配式先张法或后张法钢筋混凝土板和预应力混凝土（空心）板（简支和简支变连续体系）、装配式预应力混凝土T形梁（简支和简支变连续体系）、装配式预应力混凝土箱形连续梁、现浇等截面预应力混凝土连续梁等上部结构形式。

通用图的编制主要依据《公路工程技术标准》（JTG B01—2003）、《公路桥涵设计通用规范》（JTG D60—2004）、《公路钢筋混凝土及预应力混凝土桥涵设计规范》（JTG D62—2004）和现行《公路桥涵施工技术规范》等标准规范。

具体使用时，要求充分理解设计规范的意图和通用图的设计本意，结合工程项目的具体情况，予以完善和补充。设计单位和业主可以根据项目的具体情况，在本系列通用图提出的设计要求的基础上，对某些设计要求予以一定的提高，并应在详细的核算后予以调整。

期望本系列通用图的出版发行，能为实践资源节约型、环境友好型交通发展，进一步提高我国公路桥梁建设的可持续发展，有一定的启迪和促进作用。

参加本系列通用图编制的单位主要有：中交第一公路勘察设计研究院有限公司、中交第二公路勘察设计研究院有限公司、湖南省交通规划勘察设计院、中交公路规划设计院有限公司、中交桥梁技术有限公司、四川省交通厅公路规划勘察设计研究院、广西壮族自治区交通规划勘察设计研究院、辽宁省交通勘测设计院、陕西省公路勘察设计院、福建省交通规划设计院、山东省交通规划设计院、江苏省交通规划设计院、湖北省交通规划设计院、安徽省公路勘测设计院、江西省交通设计院、河北省交通规划设计院、云南省公路规划勘察设计院、中国公路工程咨询集团有限公司、重庆市交通规划勘察设计院、吉林省公路勘察设计院、上海市政工程设计研究总院、湖南省交通科学研究院、青海省公路科研勘测设计院等。

参加本系列通用图编制的成员主要有王玉、凤懋润、杨盛福、鲍卫刚、廖朝华、刘士林、吴亚中、张喜刚、余培玉、杨耀铨、彭立、李军、金晓宏、沈苏平、刘丽萍、万珊珊、杨沪湘、冯鹏程、葛胜锦、方华、陈宏俊、王崇汉、陈长海、刘海青、张巍、胡卫平、庄卫林、罗吉智、黄德耕、王耀明、郭卫民、陈阵、曹继伟、詹建辉、李怀峰、李国清、韩成贵、王吉英、李正、潘桂清、胡吉利、钟明全、蒋劲松、沈永林、焦明伟、胡盛、张剑英、邢现军、陈建平、纳启财、彭宝华、苏善根、袁光宇、王承格等。本系列通用图的编制由交通部专家委员会王玉同志、凤懋润同志、杨盛福同志和中交桥梁技术有限公司的鲍卫刚同志负责项目的组织、管理和技术审定。

在此，向支持本项目工作的交通部科技教育司和公路司、参加本系列通用图编制工作的上述参加单位、参与项目技术审查的专家们以及曾经给予帮助的有关单位和专家一并表示感谢！

交通部专家委员会委托中交桥梁技术有限公司组织中交第一公路勘察设计研究院有限公司、中交第二公路勘察设计研究院有限公司、湖南省交通规划勘察设计院等单位负责本系列通用图的技术维护和管理工作。请各有关单位在实践中以科学的态度、求实的精神，注意积累资料，总结经验，及时将发现的问题、修改意见和进一步的建议，函告中交桥梁技术有限公司（联系人：鲍卫刚，联系地址：北京市朝阳区樱花西街惠新里甲240号通联大厦八层，邮政编码：100029，联系电话：13801170396，邮箱：baowg@263.net，传真：010－64789499），以便修订时研用。

交通部专家委员会

2007年12月

公路桥梁结构上部构造系列通用设计图(板梁系列)总目录

序号	图册名称	主要技术指标			
		跨径(m)	汽车荷载等级	桥梁宽度(m)	斜　度
1	装配式先张法预应力混凝土简支空心板梁上部构造(1m板宽)	10	公路—Ⅰ级	2×11.25、2×12、2×12.75、2×13.5、2×16.5、2×16.75	0°、15°、30°
2		13	公路—Ⅰ级		0°、15°、30°
3		16	公路—Ⅰ级		0°、15°、30°
4		20	公路—Ⅰ级		0°、15°、30°
5	装配式先张法预应力混凝土简支空心板梁上部构造(1m板宽)	10	公路—Ⅱ级	8.5、10.0、12.0	0°、15°、30°
6		13	公路—Ⅱ级		0°、15°、30°
7		16	公路—Ⅱ级		0°、15°、30°
8		20	公路—Ⅱ级		0°、15°、30°
9	装配式先张法预应力混凝土连续空心板梁上部构造(1m板宽)	16	公路—Ⅰ级	2×11.25、2×12、2×12.75、2×13.5、2×16.5、2×16.75	0°、15°、30°
10		20	公路—Ⅰ级		0°、15°、30°
11	装配式先张法预应力混凝土简支空心板梁上部构造(1.25m板宽)	10	公路—Ⅰ级	2×11.25、2×12、2×12.75、2×13.5、2×16.5、2×16.75	0°、15°、30°
12		13	公路—Ⅰ级		0°、15°、30°
13		16	公路—Ⅰ级		0°、15°、30°
14		20	公路—Ⅰ级		0°、15°、30°
15	装配式先张法预应力混凝土简支空心板梁上部构造(1.25m板宽)	10	公路—Ⅱ级	8.5、10.0、12.0	0°、15°、30°
16		13	公路—Ⅱ级		0°、15°、30°
17		16	公路—Ⅱ级		0°、15°、30°
18		20	公路—Ⅱ级		0°、15°、30°
19	装配式先张法预应力混凝土连续空心板梁上部构造(1.25m板宽)	16	公路—Ⅰ级	2×11.25、2×12、2×12.75、2×13.5、2×16.5、2×16.75	0°、15°、30°
20		20	公路—Ⅰ级		0°、15°、30°

序号	图册名称	主要技术指标			
		跨径(m)	汽车荷载等级	桥梁宽度(m)	斜　度
21	装配式后张法预应力混凝土简支空心板梁上部构造(1.25m板宽)	10	公路—Ⅰ级	2×11.25、2×12、2×12.75、2×13.5、2×16.5、2×16.75	0°、15°、30°
22		13	公路—Ⅰ级		0°、15°、30°
23		16	公路—Ⅰ级		0°、15°、30°
24		20	公路—Ⅰ级		0°、15°、30°
25	装配式后张法预应力混凝土简支空心板梁上部构造(1.25m板宽)	10	公路—Ⅱ级	8.5、10.0、12.0	0°、15°、30°
26		13	公路—Ⅱ级		0°、15°、30°
27		16	公路—Ⅱ级		0°、15°、30°
28		20	公路—Ⅱ级		0°、15°、30°
29	装配式后张法预应力混凝土连续空心板梁上部构造(1.25m板宽)	16	公路—Ⅰ级	2×11.25、2×12、2×12.75、2×13.5、2×16.5、2×16.75	0°、15°、30°
30		20	公路—Ⅰ级		0°、15°、30°
31	装配式钢筋混凝土简支板梁上部构造(1m板宽)	6	公路—Ⅰ级	2×11.25、2×12、2×12.75、2×13.5、2×16.5、2×16.75	0°、15°、30°
32		8	公路—Ⅰ级		0°、15°、30°
33		10	公路—Ⅰ级		0°、15°、30°
34	装配式钢筋混凝土简支板梁上部构造(1m板宽)	6	公路—Ⅱ级	8.5、10.0、12.0	0°、15°、30°
35		8	公路—Ⅱ级		0°、15°、30°
36		10	公路—Ⅱ级		0°、15°、30°

装配式钢筋混凝土简支板梁上部构造
（1m 板宽）

编　　号：36－31
跨　　径：6m
斜　　度：0°、15°、30°
荷　　载：公路—Ⅰ级
桥面宽度：2×11.25m、2×12m、2×12.75m
　　2×13.5m、2×16.5m、2×16.75m

本册目录

序号	图表名称	图号
一、	说明	
二、	设计图纸	
1	板计算截面作用效应标准值	1
2	预制简支板、桥面铺装及铰缝材料数量总表	2
3	横断面布置	3－1
4	横断面布置	3－2
5	预制板一般构造	4
6	桥面角隅加强钢筋构造($\alpha=30°$)	5
7	板底钝角加强钢筋构造($\alpha=30°$)	6
8	桥面连续钢筋构造	7
9	桥面连续材料数量表	8
10	桥面铺装及铰缝钢筋构造	9
11	桥面铺装及铰缝材料数量表	10
12	中板钢筋构造($\alpha=0°$)	11
13	中板钢筋构造($\alpha=15°$)	12
14	中板钢筋构造($\alpha=30°$)	13
15	边板钢筋构造($C=0,\alpha=0°$,桥面宽度:2×12m)	14
16	边板钢筋构造($C=0,\alpha=15°$,桥面宽度:2×12m)	15
17	边板钢筋构造($C=0,\alpha=30°$,桥面宽度:2×12m)	16
18	边板钢筋构造($C=125mm,\alpha=0°$,桥面宽度:2×11.25m)	17
19	边板钢筋构造($C=125mm,\alpha=15°$,桥面宽度:2×11.25m)	18
20	边板钢筋构造($C=125mm,\alpha=30°$,桥面宽度:2×11.25m)	19
21	边板钢筋构造($C=250mm,\alpha=0°$,桥面宽度:2×13.5m、2×16.5m)	20
22	边板钢筋构造($C=250mm,\alpha=15°$,桥面宽度:2×13.5m、2×16.5m)	21
23	边板钢筋构造($C=250mm,\alpha=30°$,桥面宽度:2×13.5m、2×16.5m)	22
24	边板钢筋构造($C=375mm,\alpha=0°$,桥面宽度:2×12.75m、2×16.75m)	23
25	边板钢筋构造($C=375mm,\alpha=15°$,桥面宽度:2×12.75m、2×16.75m)	24
26	边板钢筋构造($C=375mm,\alpha=30°$,桥面宽度:2×12.75m、2×16.75m)	25

说　　明

一、技术标准与设计规范

1.《公路工程技术标准》(JTG B01—2003)

2.《公路桥涵设计通用规范》(JTG D60—2004)

3.《公路钢筋混凝土及预应力混凝土桥涵设计规范》(JTG D62—2004)

4.《公路桥涵施工技术规范》(JTJ 041—2000)

5.《公路交通安全设施设计规范》(JTG D81—2006)

二、技术指标

主要技术指标表

公路等级	车道数	桥面宽度(m)	行车速度(km/h)	跨径(m)	斜度(°)	单幅桥梁片数	板宽(m)	设计荷载	设计安全等级	环境类别
高速公路	4	2×11.25	60	6	0、15、30	11	1.00	公路—Ⅰ级	一级	Ⅱ类
	4	2×12.00	80			12				
	4	2×12.75	100			12				
	4	2×13.50	120			13				
	6	2×16.50	100			16				
	6	2×16.75	120			16				

三、主要材料

1. 混凝土

(1)水泥:应采用高品质的强度等级为62.5级、52.5级和42.5级的硅酸盐水泥,同一座桥的板梁应采用同一品种水泥。

(2)粗集料:应采用连续级配,碎石宜采用锤击式破碎生产。碎石最大粒径不宜超过20mm,以防混凝土浇筑困难或振捣不密实。

(3)混凝土:预制板钢筋混凝土强度等级采用C30,重度$\gamma=26.0\text{kN/m}^3$,弹性模量为$E=3.0\times10^4\text{MPa}$;现浇整体化混凝土(铺装层)强度等级采用C40,重度$\gamma=24.0\text{kN/m}^3$,弹性模量为$E=3.25\times10^4\text{MPa}$;有条件时,铰缝混凝土可选择抗裂、抗剪、韧性好的钢纤维混凝土;桥面铺装采用沥青混凝土,重度$\gamma=24.0\text{kN/m}^3$。

2. 普通钢筋

普通钢筋采用R235和HRB335钢筋,钢筋应符合《钢筋混凝土用热轧光圆钢筋》(GB 13013—1991)和《钢筋混凝土用热轧带肋钢筋》(GB 1499—1998)的规定。

凡需焊接的钢筋均应满足可焊性的要求。

本册图纸中R235钢筋主要采用了直径$d=10\text{mm}$规格;HRB335钢筋主要采用了直径$d=10\text{mm}$、12mm、16mm、18mm四种规格。

3. 其他材料

(1)钢板:应符合《碳素结构钢》(GB 700—1988)规定的Q235B钢板。

(2)支座:可采用板式橡胶支座,其材料和力学性能均应符合现行国家和交通部部颁标准的规定。

四、设计要点

1. 本通用图以简支板桥为基本结构,采用桥面连续结构,连续长度按桥梁总体布局而定。

2. 上部行车道板汽车荷载横向分配系数,跨中采用铰接板梁法理论计算,支点采用杠杆法计算。斜交板考虑角度对横向分配系数的影响。

3. 对于同一跨径、斜度及相同汽车荷载等级,中板取不同桥面宽度中的最大横向分布系数值作为控制设计值,边板取不同桥面宽度引起的横向分布系数值作为控制设计值。

4. 运营状态下板梁按预制板、铰缝和50mm厚现浇整体化混凝土层共同参与结构受力进行设计。

5. 采用较宽而深的铰缝,铰缝内配置钢筋并与预制板的伸出钢筋绑扎在一起,在铰缝上缘将相邻板伸出的钢筋相焊接,以防铰缝开裂、渗水和板体外爬等弊病。

6. 预制板板顶面应设置U形剪力钢筋,浇筑时与顶板钢筋固定牢靠。

7. 桥面铺装:分为两层,下层为100mm现浇C40混凝土,上层为100mm沥青混

凝土。抵抗斜板负弯矩的角隅钢筋设置在现浇混凝土层内。

8. 结构重要性系数:采用 1.1。

9. 环境条件:采用Ⅱ类控制设计。

10. 钢筋混凝土简支结构温度效应很小,略计。

11. 预制实心板预拱度设置:

预制实心板根据结构计算设置预拱度,跨中预拱度值见下表,沿板长预拱度可按二次抛物线形式设置。

板 长 (m)		6
跨中预拱度(mm)	中板	5.0
	边板	4.4

12. 一块板板端支点最大反力

项　目	恒载(kN)	恒载 + 汽车(kN)
边板反力	47.6	222.0
中板反力	41.8	215.8

五、施工要点

有关钢筋混凝土实心板的施工工艺、材料要求及质量检验标准,除按《公路桥涵施工技术规范》(JTJ 041—2000)和《公路工程质量检验评定标准》(第一册 土建部分)(JTG F80/1—2004)有关条款办理外,还应特别注意以下事项:

1. 实心板预制

(1)浇筑实心板混凝土前应严格检查伸缩缝、泄水管、护栏、支座等附属设施的预埋件是否齐全,确定无误后方可浇筑。施工时,应保证钢筋位置准确,控制混凝土集料最大粒径不得大于 20mm。浇筑混凝土时应充分振捣密实,严格控制浇筑质量。

(2)实心板预制时,按 1m 一道在铰缝的侧模嵌上 0.5m 长的 ϕ6mm 钢筋,形成 6mm 凹凸不平的粗糙面。

(3)实心板预制时,除注意按本册设计图纸预埋钢筋和预埋件外,桥面系、伸缩缝、护栏及其他相关附属构造的预埋件,均应参照相关图纸施工,护栏预埋钢筋必须预埋在预制实心板结构内。

2. 预制板安装

(1)预制板采用设吊孔穿束兜板底加扁担梁的吊装方法。

(2)桥梁架设若采用架桥机吊装,必须经过验算方可进行,架桥机的重量必须落在墩台的立柱上。

(3)预制板安装就位后,应先浇筑铰缝混凝土,待其强度达到设计强度 85% 以后,再进行桥面铺装及防撞护栏施工。

3. 其他

(1)预制实心板时应特别注意养生,待混凝土强度达到设计强度的 75% 以上时方可移动、吊装、运输。预制实心板堆放时应在预制板的端部设置支承搁置,不得将板的上、下面倒置。

(2)在浇筑铰缝、防撞护栏及桥面铺装混凝土层前,必须用钢刷清除结合面上的浮皮等杂质,用水冲洗干净后浇筑铰缝小石子混凝土,震捣密实,然后浇筑混凝土桥面铺装,并应注意现浇混凝土层钢筋网位置和混凝土捣实养护工作。

(3)预制板顶面及铰缝面等所有新、老混凝土结合面均应凿毛成凹凸不小于 6mm 的粗糙面,100mm × 100mm 面积中不少于 1 个点,以利于新旧混凝土良好结合。

(4)严格控制支座高程,避免支座脱空。

六、适用范围

1. 本通用图提供简支板结构体系,凡与桥面连续有关部分,供参考使用,材料总表中未列入其数量。

2. 桥面铺装现浇混凝土强度未达到设计强度的 80% 时,不容许车辆在桥上行驶。

3. 本图设计荷载等级为公路—Ⅰ级,当有超限车辆通过时,应进行结构验算,并采取安全、可行的加强措施。

4. 本通用图未对伸缩缝、护栏、泄水管、支座等进行设计,使用时应参见其他相关设计图纸。

5. 预制实心板有左、右斜之分，本通用图仅绘出一种斜交方向的情况，使用时请注意按桥梁实际斜交方向进行设计与施工。

6. 设计参数与本图有差异时应另行设计。

七、编制单位

组织单位：交通部专家委员会

中交第一公路勘察设计研究院有限公司

中交第二公路勘察设计研究院有限公司

湖南省交通规划勘察设计院

中交公路规划设计院有限公司

中交桥梁技术有限公司

主编单位：湖南省交通规划勘察设计院

设计单位：中交公路规划设计院有限公司

参编单位：广西壮族自治区交通规划勘察设计研究院

辽宁省交通勘测设计院

河北省交通勘察设计研究院

中国公路工程咨询集团有限公司

重庆市交通规划勘察设计院

上海市政工程设计研究总院

湖南省交通科学研究院

青海省公路科研勘测设计院

板计算截面作用效应标准值

跨径（m）	斜度（度）	板号	计算跨径（m）	计算板高（mm）	永久作用					
					跨中		L/4		支点	
					M_{G1k}（kN·m）	M_{G2k}（kN·m）	M_{G1k}（kN·m）	M_{G2k}（kN·m）	V_{G1k}（kN）	V_{G2k}（kN）
6	0°	中板	5.70	370	43.33	16.25	32.50	12.18	30.41	11.40
		边板	5.70	370	46.74/50.08/53.41	12.59/12.79/14.42	35.06/37.56/40.05	9.44/9.59/10.81	32.80/35.14/37.48	8.84/8.98/10.12
	15°	中板	5.69	370	43.18	16.19	32.39	12.14	30.36	11.38
		边板	5.69	370	46.58/49.90/53.22	12.55/12.75/14.37	34.94/37.42/39.91	9.41/9.56/10.78	32.75/35.08/37.41	8.82/8.96/10.10
	30°	中板	5.66	370	42.73	16.02	32.05	12.01	30.20	11.32
		边板	5.66	370	46.09/49.37/52.66	12.41/12.61/14.22	34.57/37.03/39.49	9.31/9.46/10.66	32.57/34.89/37.21	8.77/8.91/10.05

跨径（m）	斜度（度）	板号	计算跨径（m）	计算板高（mm）	汽车荷载					
					不计冲击力			计冲击力		
					跨中	L/4	支点	跨中	L/4	支点
					M_{Q1k}（kN·m）	M_{Q1k}（kN·m）	V_{Q1k}（kN）	M_{Q1k}（kN·m）	M_{Q1k}（kN·m）	V_{Q1k}（kN）
6	0°	中板	5.70	370	91.51	68.51	120.00	132.69	99.34	174.00
		边板	5.70	370	86.04/90.30/94.86	64.42/67.60/71.02	119.58/119.91/120.25	124.76/130.94/137.55	93.41/98.02/102.98	173.39/173.87/174.36
	15°	中板	5.69	370	90.92	68.47	119.93	131.83	99.28	173.90
		边板	5.69	370	85.48/89.71/94.24	64.37/67.56/70.97	119.51/119.84/120.18	123.95/130.08/136.65	93.34/97.96/102.91	173.29/173.77/174.26
	30°	中板	5.66	370	90.71	67.75	119.83	131.53	98.24	173.75
		边板	5.66	370	85.28/89.50/94.02	63.70/66.85/70.23	119.41/119.74/120.08	123.66/129.78/136.33	92.37/96.93/101.83	173.14/173.62/174.12

注：

1. 计算板高为预制板高加50mm混凝土桥面铺装。
2. 表中三个数值并列者分别表示：悬臂125mm/悬臂250mm/悬臂375mm边板数据。

装配式钢筋混凝土简支板梁上部构造 跨径：6m　　斜度：0°、15°、30°	荷载标准：公路－Ⅰ级 桥面宽度：公用
板计算截面作用效应标准值	图号：1

一孔桥面铺装材料总表

斜度 α	数量 / 桥面宽度	HRB335钢筋 (kg)	C40混凝土 (m^3)	防水层 (m^2)	沥青混凝土 (m^3)
0°	2×11.25m	1650	13.5	123	12.3
	2×12m	1764	14.4	132	13.2
	2×12.75m	1871	15.3	141	14.1
	2×13.5m	1985	16.2	150	15.0
	2×16.5m	2427	19.8	186	18.6
	2×16.75m	2460	20.1	189	18.9
15°	2×11.25m	1804	13.5	123	12.3
	2×12m	1920	14.4	132	13.2
	2×12.75m	2029	15.3	141	14.1
	2×13.5m	2145	16.2	150	15.0
	2×16.5m	2595	19.8	186	18.6
	2×16.75m	2629	20.1	189	18.9
30°	2×11.25m	1939	13.5	123	12.3
	2×12m	2062	14.4	132	13.2
	2×12.75m	2178	15.3	141	14.1
	2×13.5m	2300	16.2	150	15.0
	2×16.5m	2777	19.8	186	18.6
	2×16.75m	2813	20.1	189	18.9

一孔预制简支板梁材料数量总表

桥面宽度	斜度 α	中板 块数	边板 块数	钢筋 (kg)			混凝土 (m^3)	
				R235	HRB335	合计	C30	合计
2×11.25m	0°	18	4	4817	5263	10080	39.3	39.3
	15°	18	4	5111	5260	10371	39.3	39.3
	30°	18	4	5352	6070	11422	39.3	39.3
2×12m	0°	20	4	5122	5755	10877	42.3	42.3
	15°	20	4	5433	5752	11185	42.3	42.3
	30°	20	4	5690	6635	12325	42.3	42.3
2×12.75m	0°	20	4	5336	5848	11184	43.7	43.7
	15°	20	4	5660	5846	11506	43.7	43.7
	30°	20	4	5928	6729	12657	43.7	43.7
2×13.5m	0°	22	4	5740	6341	12081	46.7	46.7
	15°	22	4	6087	6338	12425	46.7	46.7
	30°	22	4	6374	7294	13668	46.7	46.7
2×16.5m	0°	28	4	7040	7817	14857	57.2	57.2
	15°	28	4	7464	7814	15278	57.2	57.2
	30°	28	4	7815	8991	16806	57.2	57.2
2×16.75m	0°	28	4	7069	7817	14886	57.7	57.7
	15°	28	4	7496	7814	15310	57.7	57.7
	30°	28	4	7849	8991	16840	57.7	57.7

一孔铰缝材料总表

斜度 α	数量 / 桥面宽度	HRB335钢筋 (kg)	C40混凝土 (m^3)	M15水泥砂浆 (m^3)
0° 15° 30°	2×11.25m	565	3.0	0.2
	2×12m	622	3.3	0.2
	2×12.75m	622	3.3	0.2
	2×13.5m	678	3.6	0.2
	2×16.5m	848	4.5	0.3
	2×16.75m	848	4.5	0.3

注:

1. 表中数量未计入绑扎铁丝和钢筋搭接数量。
2. 板底钝角加强钢筋已计入预制简支板梁材料数量总表。
3. 桥面角隅加强钢筋已计入桥面铺装材料总表。

装配式钢筋混凝土简支板梁上部构造 跨径:6m 斜度: 0° 15° 30°	荷载标准: 公路-Ⅰ级 桥面宽度: 公用
预制简支板梁、桥面铺装及铰缝材料数量总表	图号: 2

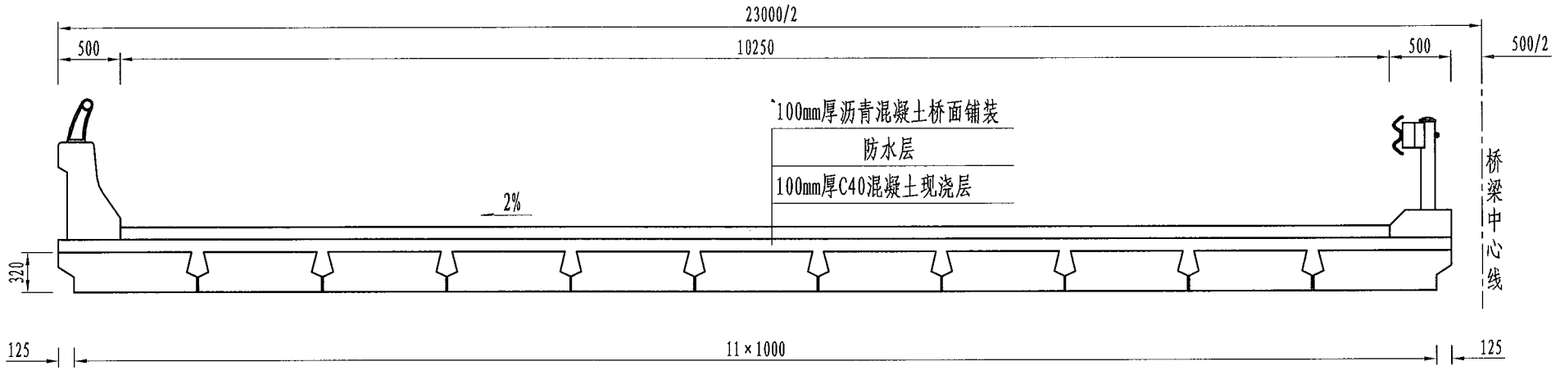

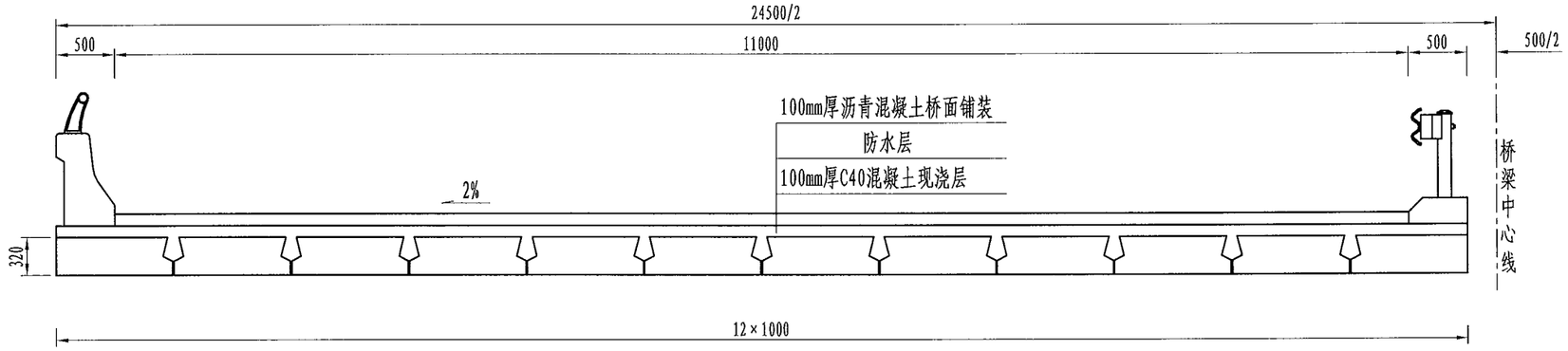

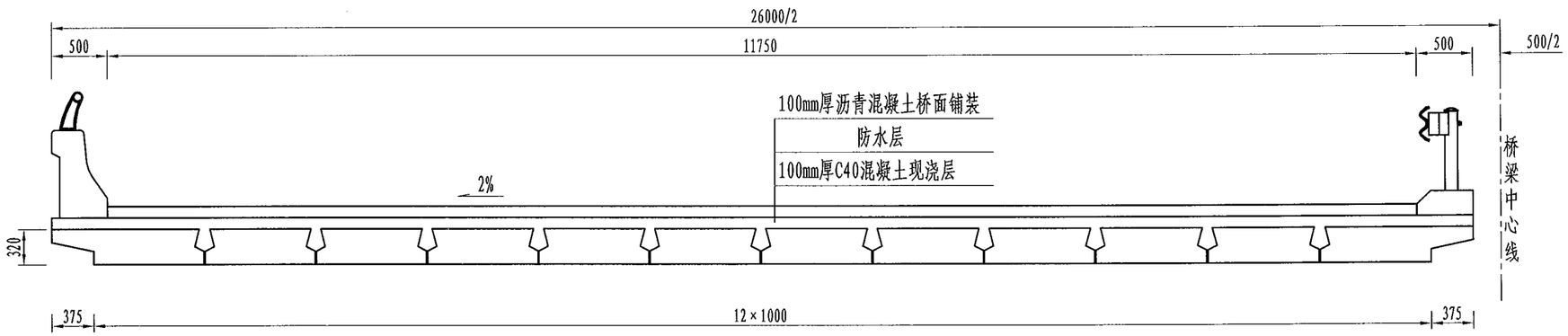

注:

1. 本图尺寸除注明者外，余均以毫米为单位。
2. 本图板的断面形式仅为示意，板的详细尺寸另见《板一般构造》。
3. 中板之间铰缝底宽10mm，中板与边板之间铰缝底宽15mm。

装配式钢筋混凝土简支板梁上部构造 跨径:6m　　斜度: 0°、15°、30°	荷载标准: 公路－Ⅰ级 桥面宽度: 2×11.25m、2×12m、2×12.75m
横断面布置	图号: 3-1

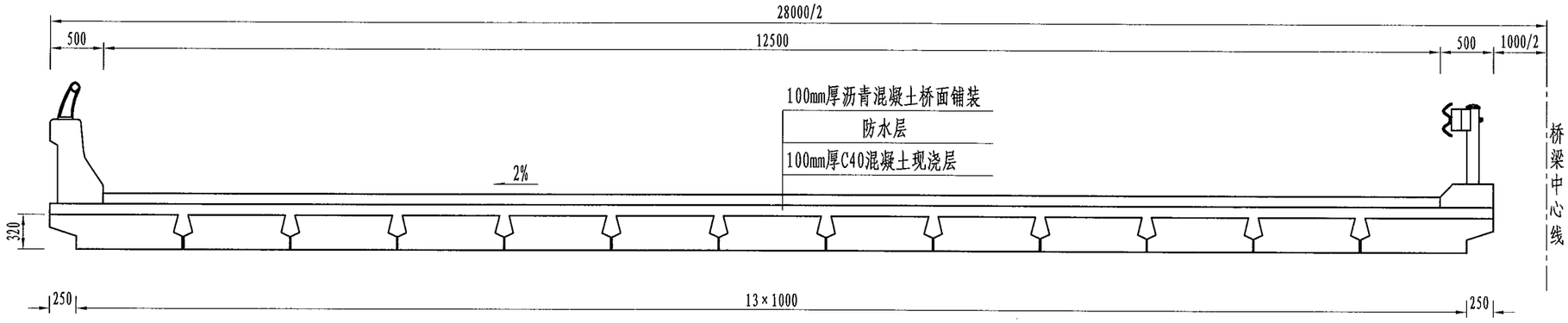

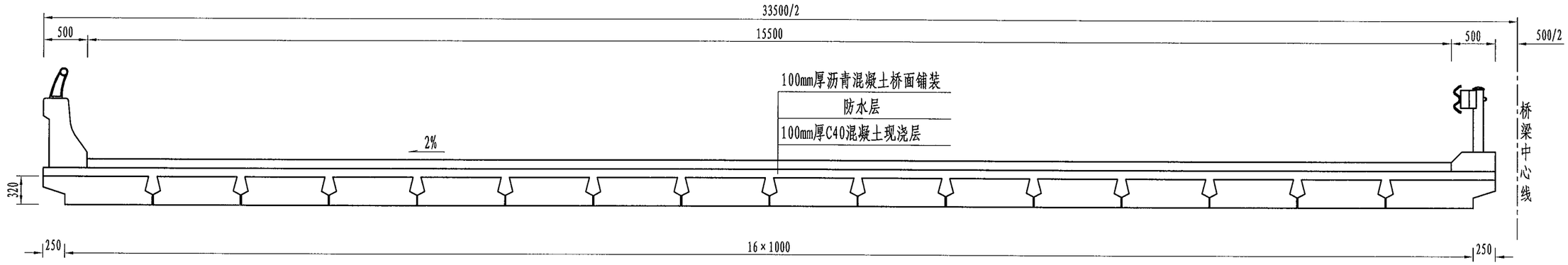

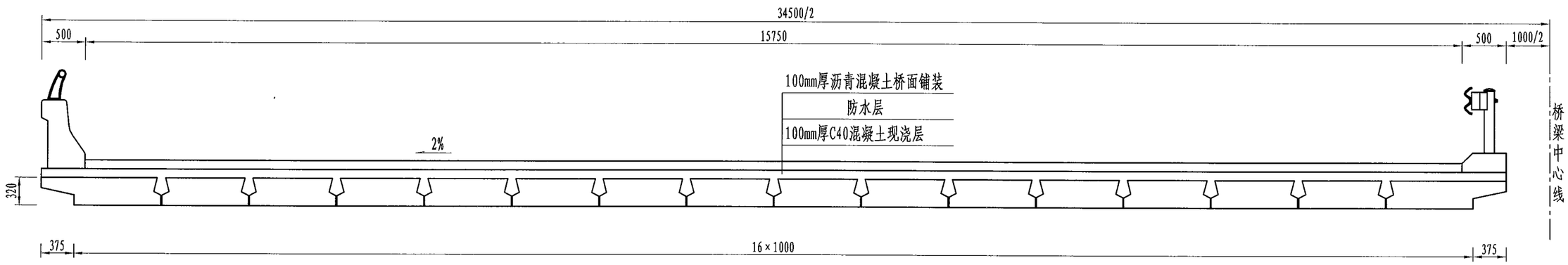

注:

1. 本图尺寸除注明者外，余均以毫米为单位。
2. 本图板的断面形式仅为示意，板的详细尺寸另见《板一般构造》。
3. 中板之间铰缝底宽10mm，中板与边板之间铰缝底宽15mm。

装配式钢筋混凝土简支板梁上部构造 跨径:6m　　斜度: 0°、15°、30°	荷载标准: 公路－Ⅰ级 桥面宽度: 2×13.5m、2×16.5m、2×16.75m
横断面布置	图号: 3-2

1/2立面

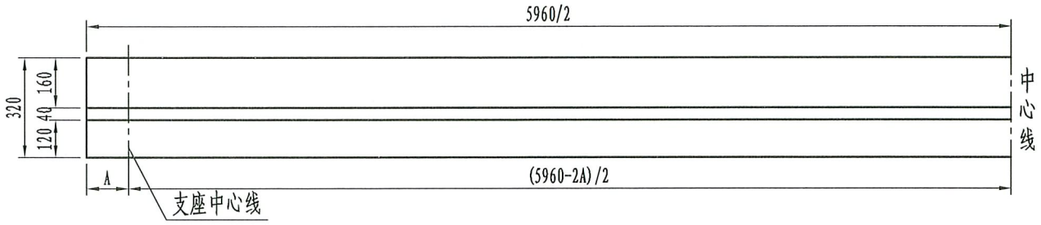

中板断面

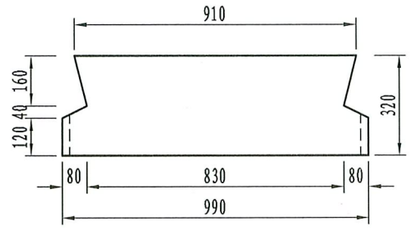

1/2中板平面

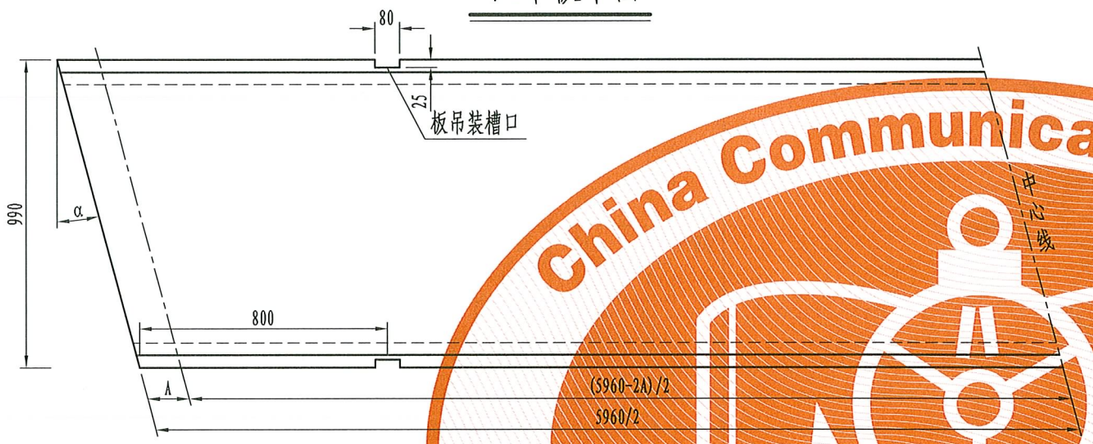

边板断面

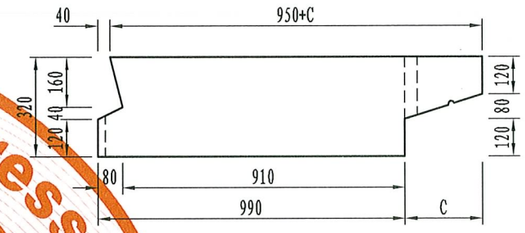

滴水槽大样

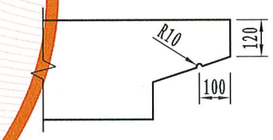

1/2边板平面

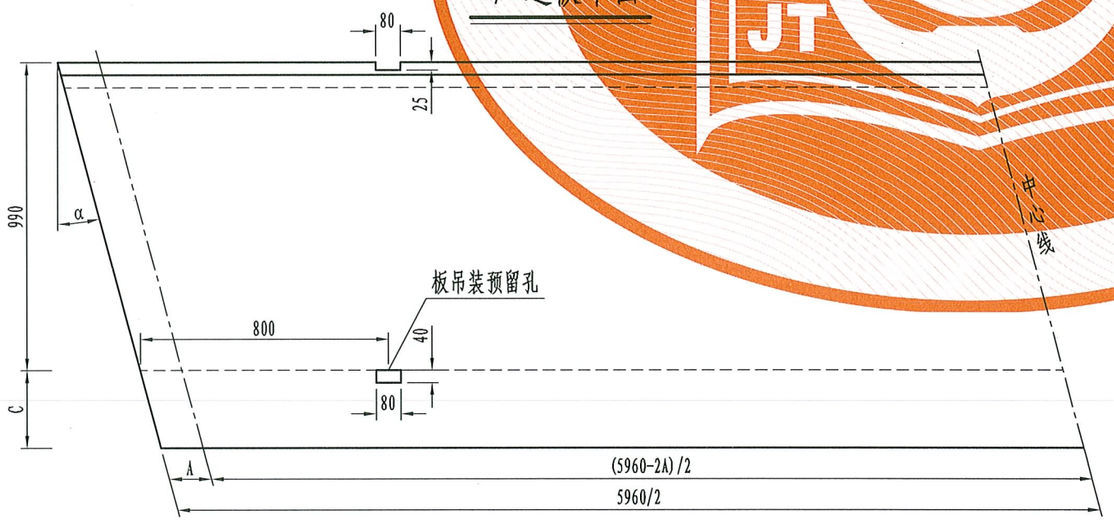

注：

1. 本图尺寸均以毫米为单位。
2. 预埋铰缝钢筋见板钢筋构造图。
3. 本图为通用图，仅列出0°、15°、30°的斜度，之间的斜度在预制时可按各桥梁总体布置的实际斜度预制。
4. 图中A=130/cosα mm，C=0mm、125mm、250mm、375mm。
5. 浇筑铰缝混凝土前先用M15水泥砂浆填塞铰缝底部，待砂浆强度达50%后方可浇筑铰缝，铰缝混凝土须振捣密实。
6. 图中仅示出左偏角α，斜交右偏角与之相反。
7. 为防止磕碰，对于斜交角30°的板梁端部锐角处设置30mm×30mm倒角，图中未示出。
8. 边板翼缘下缘（距翼缘末端100mm）设置半径10mm凹形滴水槽。
9. 为便于预制板吊装，在预制板短边距梁端800mm处预留80mm×25mm的槽口，边板悬臂根部预留80mm×40mm的预留孔。

一块板混凝土数量表

项　目	中板	边板			
悬臂C(mm)		0	125	250	375
预制C30混凝土(m^3)	1.75	1.82	1.94	2.06	2.18
吊装静载(t)	4.55	4.73	5.04	5.36	5.67

一道铰缝材料数量表

M15水泥砂浆(m^3)	C40混凝土(m^3)
0.01	0.15

装配式钢筋混凝土简支板梁上部构造 跨径:6m　　斜度: 0°、15°、30°	荷载标准: 公路－Ⅰ级 桥面宽度: 公用
预制板一般构造	图号: 4

China Communications Press
JT CB

桥面角隅加强钢筋平面(30°)

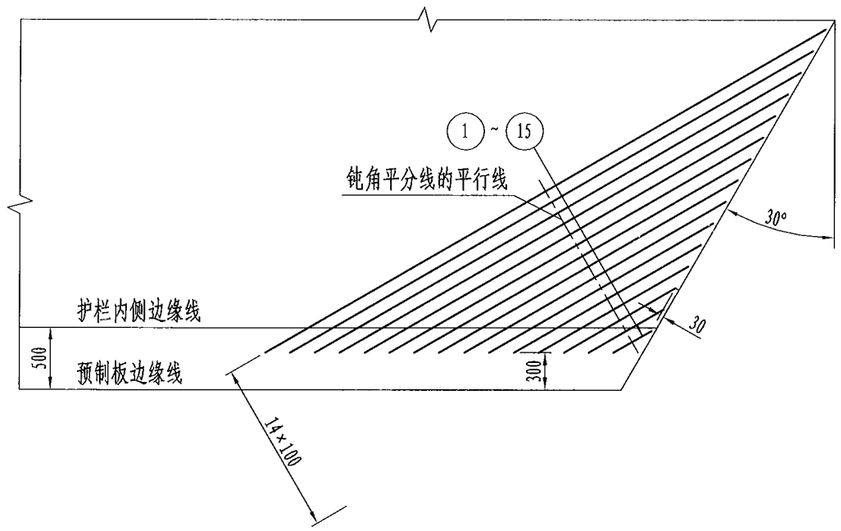

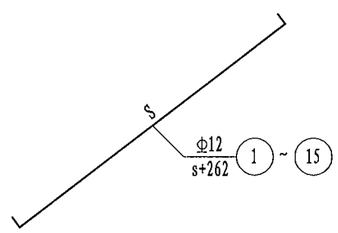

一孔单幅桥面角隅加强钢筋明细表

斜度 α	钢筋编号	直径 (mm)	s (mm)	长度 (mm)	每板根数	总长 (m)	总重 (kg)	合计 (kg)
30°	1	Φ12	351	613	2	1.23	1.1	80.8
	2	Φ12	693	955	2	1.91	1.7	
	3	Φ12	1039	1301	2	2.60	2.3	
	4	Φ12	1386	1648	2	3.30	2.9	
	5	Φ12	1732	1994	2	3.99	3.5	
	6	Φ12	2078	2340	2	4.68	4.2	
	7	Φ12	2425	2687	2	5.37	4.8	
	8	Φ12	2771	3033	2	6.07	5.4	
	9	Φ12	3118	3380	2	6.76	6.0	
	10	Φ12	3464	3726	2	7.45	6.6	
	11	Φ12	3811	4073	2	8.15	7.2	
	12	Φ12	4157	4419	2	8.84	7.8	
	13	Φ12	4503	4765	2	9.53	8.5	
	14	Φ12	4850	5112	2	10.22	9.1	
	15	Φ12	5196	5458	2	10.92	9.7	

注:

1. 本图尺寸除注明者外，余均以毫米为单位。
2. 加强钢筋绑扎于桥面铺装钢筋之下。

装配式钢筋混凝土简支板梁上部构造 跨径:6m　　斜度:　30°	荷载标准:公路－Ⅰ级 桥面宽度:公用
桥面角隅加强钢筋构造	图号:5

1/2板底钝角加强钢筋平面(30°)

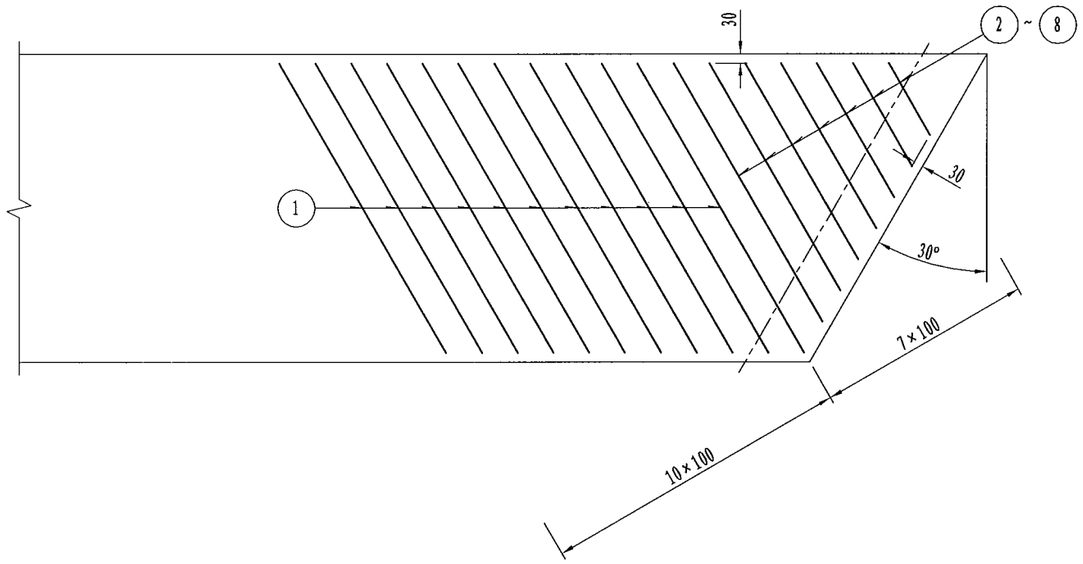

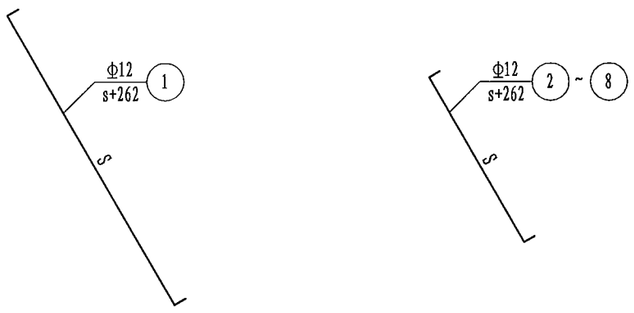

单块板底层钝角加强钢筋明细表

斜度 α	钢筋编号	直径 (mm)	s (mm)	长度 (mm)	每板根数	总长 (m)	总重 (kg)	合计 (kg)
30°	1	Φ12	1074	1336	22	29.39	26.1	37.0
	2	Φ12	958	1220	2	2.44	2.2	
	3	Φ12	843	1105	2	2.21	2.0	
	4	Φ12	727	989	2	1.98	1.8	
	5	Φ12	612	874	2	1.75	1.6	
	6	Φ12	497	759	2	1.52	1.3	
	7	Φ12	381	643	2	1.29	1.1	
	8	Φ12	266	528	2	1.06	0.9	

注:

1. 本图尺寸除注明者外，余均以毫米为单位.
2. 板底钝角加强钢筋绑扎于底板受力主筋之上,与板钝角平分线平行。

装配式钢筋混凝土简支板梁上部构造 跨径:6m　　斜度:　30°	荷载标准: 公路－Ⅰ级 桥面宽度: 公用
板底钝角加强钢筋构造	图号: 6

桥面连续配筋横断面

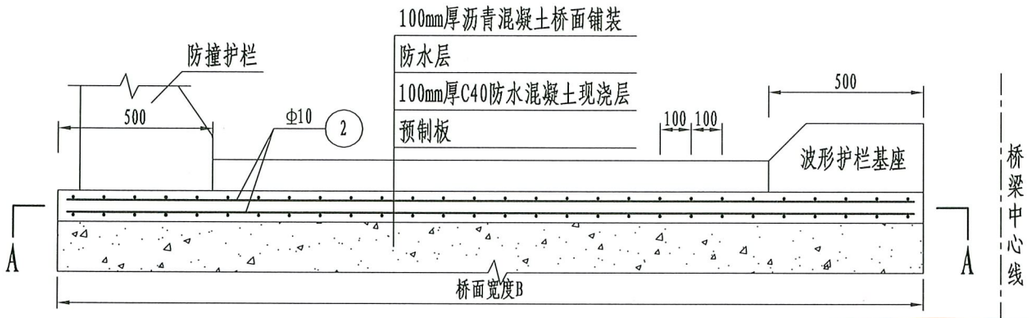

B—B

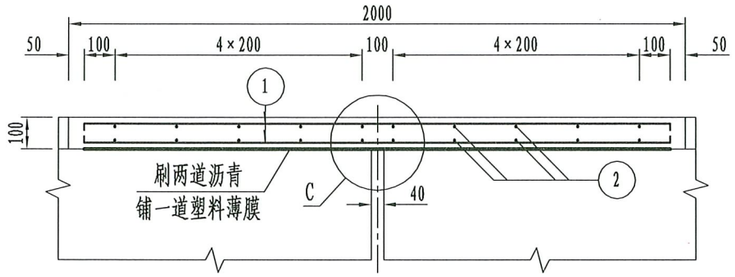

A—A

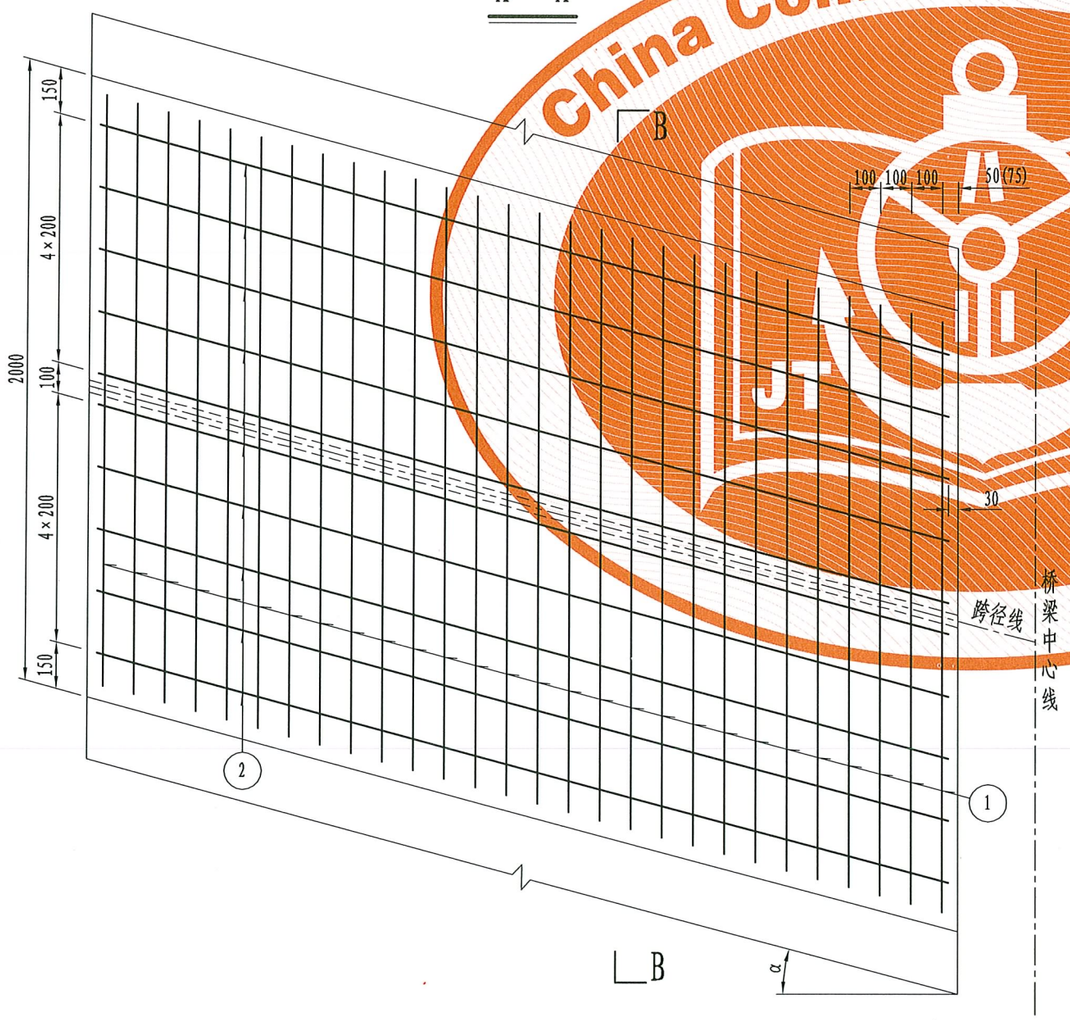

C大样

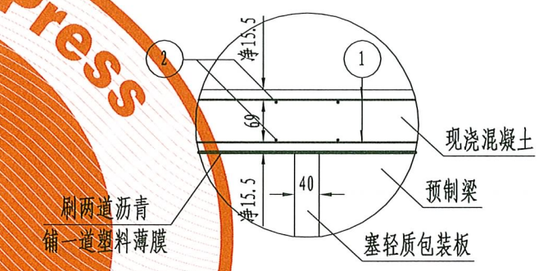

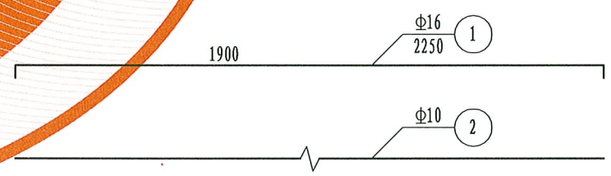

注:

1. 本图尺寸均以毫米为单位。
2. 桥面连续钢筋与桥面铺装钢筋同时绑扎。
3. 桥面连续钢筋数量见桥面连续材料数量表。
4. 括号外尺寸适用于桥面宽度: 2×12m、2×13.5m、2×16.5m,
   括号内尺寸适用于桥面宽度: 2×11.25m、2×12.75m、2×16.75m。

装配式钢筋混凝土简支板梁上部构造 跨径:6m　　斜度: 0°、15°、30°	荷载标准: 公路-Ⅰ级 桥面宽度: 公用
桥面连续钢筋构造	图号: 7

China Communications Press
JT CB

一道桥面连续钢筋明细表（一）

桥面宽度	斜度 α	钢筋编号	直径（mm）	长度（mm）	根数	总长（m）	总重（kg）
2×11.25m	0°	1	Φ16	2250	224	504.00	796.3
		2	Φ10	11190	20	223.80	138.1
	15°	1	Φ16	2250	224	504.00	796.3
		2	Φ10	11585	20	231.70	143.0
	30°	1	Φ16	2250	224	504.00	796.3
		2	Φ10	12921	20	258.42	159.4
2×12m	0°	1	Φ16	2250	240	540.00	853.2
		2	Φ10	11940	20	238.80	147.3
	15°	1	Φ16	2250	240	540.00	853.2
		2	Φ10	12361	20	247.22	152.5
	30°	1	Φ16	2250	240	540.00	853.2
		2	Φ10	13787	20	275.74	170.1
2×12.75m	0°	1	Φ16	2250	254	571.50	903.0
		2	Φ10	12690	20	253.80	156.6
	15°	1	Φ16	2250	254	571.50	903.0
		2	Φ10	13138	20	262.76	162.1
	30°	1	Φ16	2250	254	571.50	903.0
		2	Φ10	14653	20	293.06	180.8

一道桥面连续钢筋明细表（二）

桥面宽度	斜度 α	钢筋编号	直径（mm）	长度（mm）	根数	总长（m）	总重（kg）
2×13.5m	0°	1	Φ16	2250	270	607.50	959.9
		2	Φ10	13440	20	268.80	165.8
	15°	1	Φ16	2250	270	607.50	959.9
		2	Φ10	13914	20	278.28	171.7
	30°	1	Φ16	2250	270	607.50	959.9
		2	Φ10	15519	20	310.38	191.5
2×16.5m	0°	1	Φ16	2250	330	742.50	1173.2
		2	Φ10	16440	20	328.80	202.9
	15°	1	Φ16	2250	330	742.50	1173.2
		2	Φ10	17020	20	340.40	210.0
	30°	1	Φ16	2250	330	742.50	1173.2
		2	Φ10	18983	20	379.66	234.3
2×16.75m	0°	1	Φ16	2250	334	751.50	1187.4
		2	Φ10	16690	20	333.80	206.0
	15°	1	Φ16	2250	334	751.50	1187.4
		2	Φ10	17279	20	345.58	213.2
	30°	1	Φ16	2250	334	751.50	1187.4
		2	Φ10	19272	20	385.44	237.8

注：

1. 表中数量未计入绑扎铁丝和钢筋搭接数量。
2. 钢筋数量表中的钢筋编号、位置及大样见桥面连续钢筋构造图。

装配式钢筋混凝土简支板梁上部构造 跨径：6m　　斜度：0°、15°、30°	荷载标准：公路－Ⅰ级 桥面宽度：公用
桥面连续材料数量表	图号：8

China Communications Press

桥面铺装配筋横断面

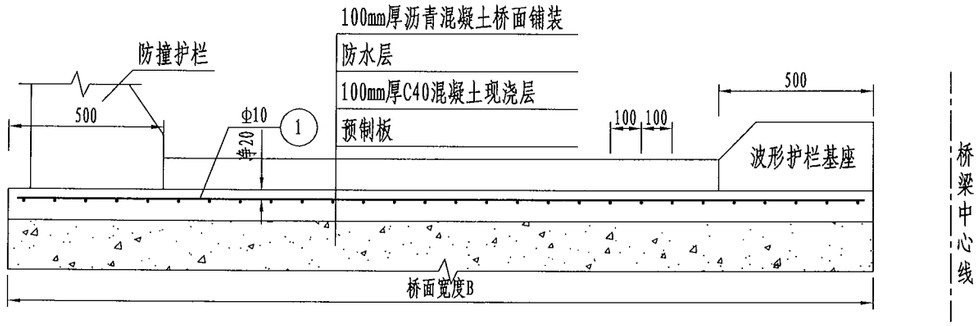

预埋箍筋施工大样

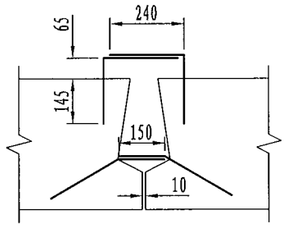

桥面铺装配筋平面

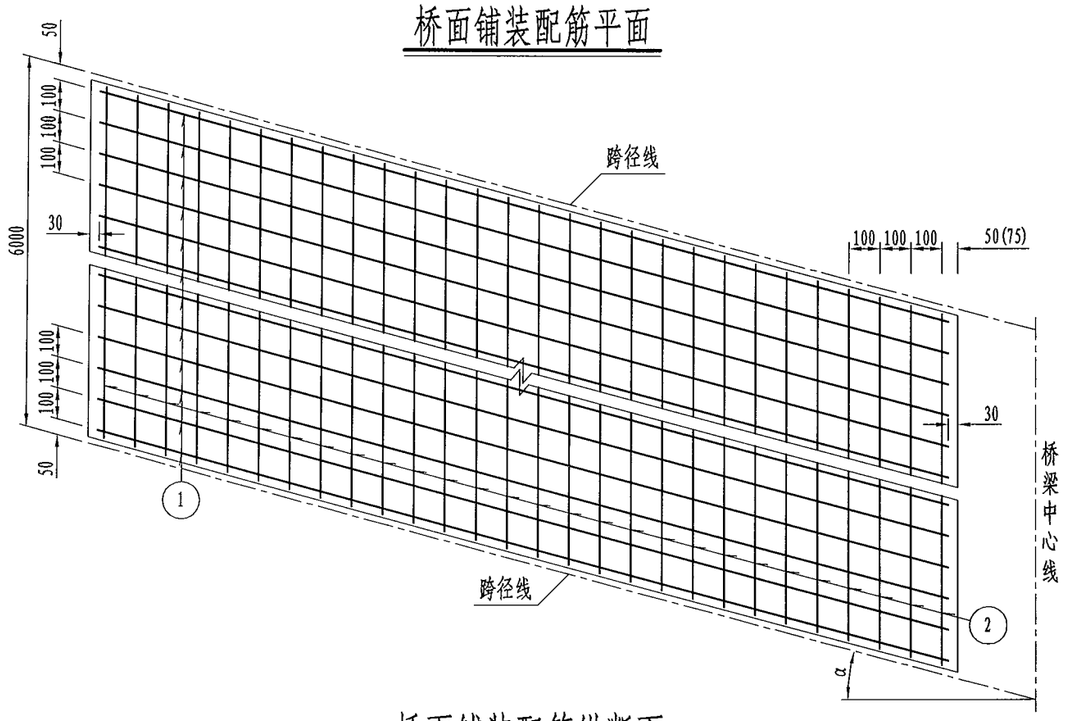

铰缝钢筋

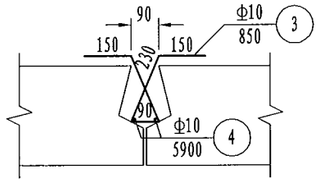

桥面铺装配筋纵断面

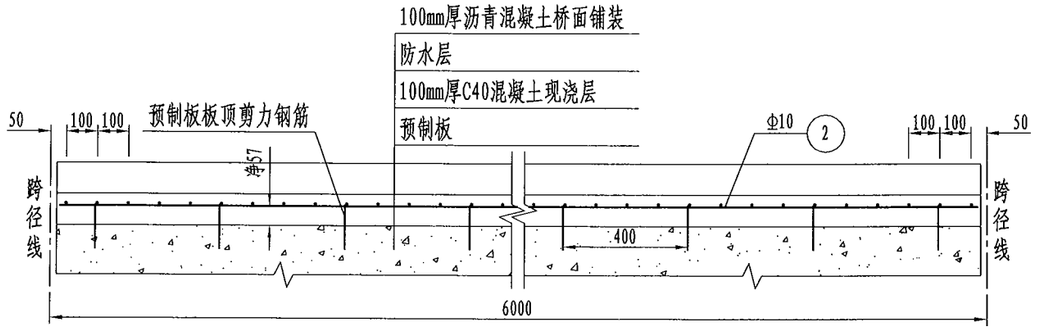

注:

1. 本图尺寸均以毫米为单位。
2. 铰缝钢筋N3、N4先绑扎好后放入铰缝内，并与预制板伸出的箍筋绑扎在一起，N3钢筋每隔150mm设置一根。
3. 预制板预埋伸出的箍筋大样及数量见板钢筋构造图。
4. 桥面铺装钢筋及铰缝钢筋数量见桥面铺装及铰缝材料数量表。
5. 括号外尺寸适用于桥面宽度：2×12m、2×13.5m、2×16.5m，括号内尺寸适用于桥面宽度：2×11.25m、2×12.75m、2×16.75m。
6. 本图适用于一跨简支结构，当多跨桥面连续时，纵向钢筋在桥面连续处不断开。

装配式钢筋混凝土简支板梁上部构造 跨径:6m　　斜度：0°、15°、30°	荷载标准：公路－Ⅰ级 桥面宽度：公用
桥面铺装及铰缝钢筋构造	图号：9

一孔单幅桥面铺装钢筋明细表

斜度α	钢筋编号	直径(mm)	2×11.25m				2×12m				2×12.75m				2×13.5m				2×16.5m				2×16.75m			
			长度(mm)	根数	总长(m)	总重(kg)	长度(mm)	根数	总长(m)	总重(kg)	长度(mm)	根数	总长(m)	总重(kg)	长度(mm)	根数	总长(m)	总重(kg)	长度(mm)	根数	总长(m)	总重(kg)	长度(mm)	根数	总长(m)	总重(kg)
0°	1	Φ10	11190	60	671.40	414.3	11940	60	716.40	442.0	12690	60	761.40	469.8	13440	60	806.40	497.5	16440	60	986.40	608.6	16690	60	1001.40	617.9
	2	Φ10	5940	112	665.28	410.5	5940	120	712.80	439.8	5940	127	754.38	465.5	5940	135	801.90	494.8	5940	165	980.10	604.7	5940	167	991.98	612.1
15°	1	Φ10	11585	60	695.10	428.9	12361	60	741.66	457.6	13138	60	788.28	486.4	13914	60	834.84	515.1	17020	60	1021.20	630.1	17279	60	1036.74	639.7
	2	Φ10	5940	112	665.28	410.5	5940	120	712.80	439.8	5940	127	754.38	465.5	5940	135	801.90	494.8	5940	165	980.10	604.7	5940	167	991.98	612.1
30°	1	Φ10	12921	60	775.26	478.3	13787	60	827.22	510.4	14653	60	879.18	542.5	15519	60	931.14	574.5	18983	60	1138.98	702.8	19272	60	1156.32	713.4
	2	Φ10	5940	112	665.28	410.5	5940	120	712.80	439.8	5940	127	754.38	465.5	5940	135	801.90	494.8	5940	165	980.10	604.7	5940	167	991.98	612.1

一孔单幅桥面铺装圬工数量表

桥面宽度 \ 数量	C40混凝土(m^3)	防水层(m^2)	沥青混凝土(m^3)
2×11.25m	6.75	61.5	6.15
2×12m	7.20	66.0	6.60
2×12.75m	7.65	70.5	7.05
2×13.5m	8.10	75.0	7.50
2×16.5m	9.90	93.0	9.30
2×16.75m	10.05	94.5	9.45

一孔单幅铰缝钢筋明细表

桥面宽度	钢筋编号	直径(mm)	长度(mm)	根数	总长(m)	总重(kg)	桥面宽度	钢筋编号	直径(mm)	长度(mm)	根数	总长(m)	总重(kg)
2×11.25m	3	Φ10	850	400	340.00	209.8	2×13.5m	3	Φ10	850	480	408.00	251.7
	4	Φ10	5900	20	118.00	72.8		4	Φ10	5900	24	141.60	87.4
2×12m	3	Φ10	850	440	374.00	230.8	2×16.5m	3	Φ10	850	600	510.00	314.7
	4	Φ10	5900	22	129.80	80.1		4	Φ10	5900	30	177.00	109.2
2×12.75m	3	Φ10	850	440	374.00	230.8	2×16.75m	3	Φ10	850	600	510.00	314.7
	4	Φ10	5900	22	129.80	80.1		4	Φ10	5900	30	177.00	109.2

注:

1. 表中数量未计入绑扎铁丝和钢筋搭接数量。
2. 钢筋数量表中的钢筋编号、位置及大样见桥面铺装及铰缝钢筋构造图。

装配式钢筋混凝土简支板梁上部构造 跨径:6m　　斜度: 0°、15°、30°	荷载标准: 公路-Ⅰ级 桥面宽度: 公用
桥面铺装及铰缝材料数量表	图号: 10

立 面

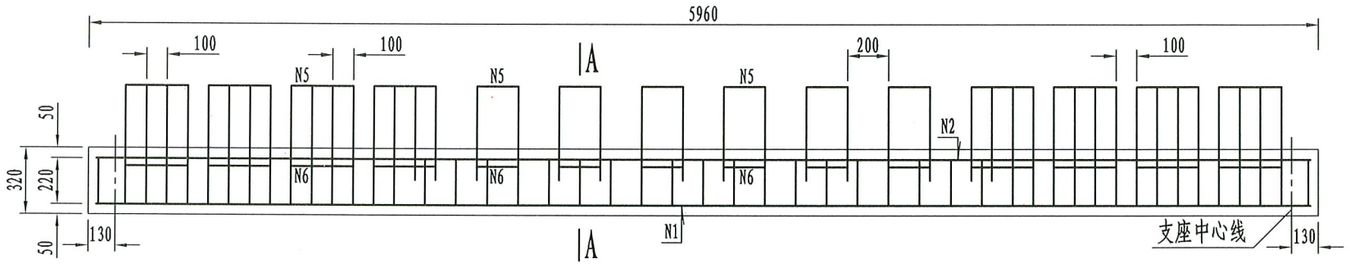

A—A

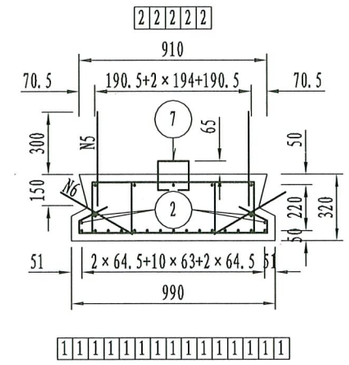

1/2底板平面

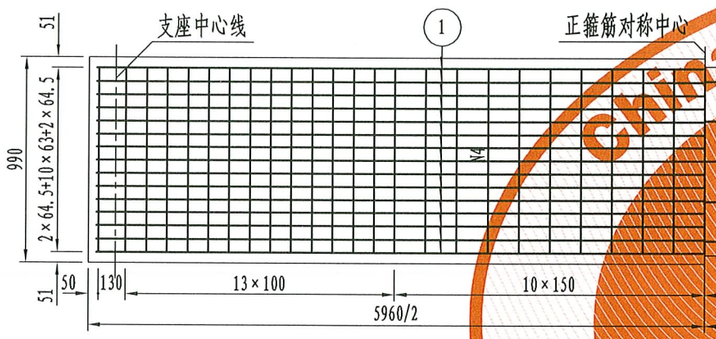

1/2顶板平面

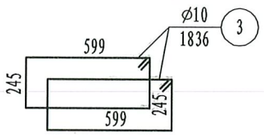

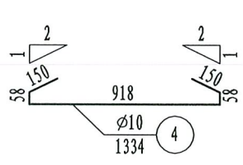

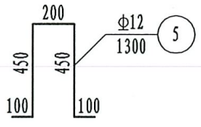

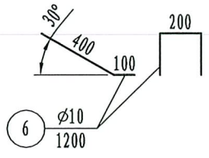

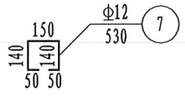

一块中板工程数量表

编号	直径 (mm)	长度 (mm)	根数	总长 (m)	总重 (kg)
1	Φ18	6274	15	94.11	188.2
2	ø10	5880	9	52.92	32.7
3	ø10	1836	98	179.93	111.0
4	ø10	1334	49	65.37	40.3
5	Φ12	1300	44	57.20	50.8
6	ø10	1200	44	52.80	32.6
7	Φ12	530	15	7.95	7.1
C30混凝土 (m^3)		1.75			

注:

1. 本图尺寸除注明者外，余均以毫米为单位。
2. N5钢筋与N2、N3钢筋绑扎连接，N6钢筋与N1、N3钢筋绑扎连接，在块件预制时紧贴侧模，脱模后立即扳出。
3. 图中ø10、Φ12钢筋未计弯钩折减值。
4. N7钢筋与顶板内钢筋绑扎，顺桥向间距400mm。

China Communications Press
JT CB

装配式钢筋混凝土简支板梁上部构造 跨径:6m　　斜度:　0°	荷载标准: 公路－Ⅰ级
	桥面宽度: 公用
中板钢筋构造（α=0°）	图号: 11

立 面

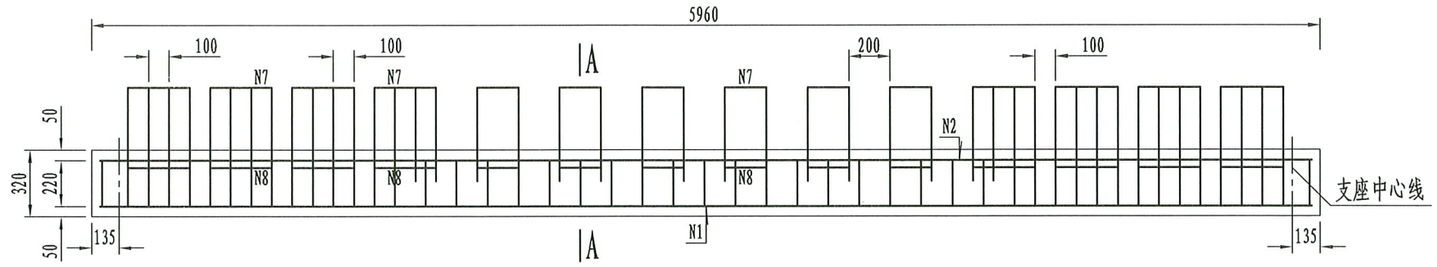

A—A

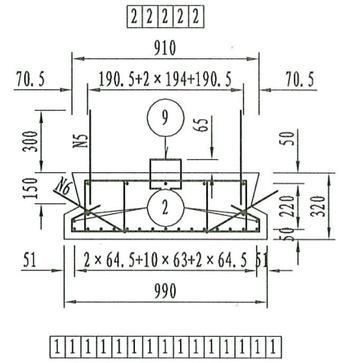

1/2底板平面

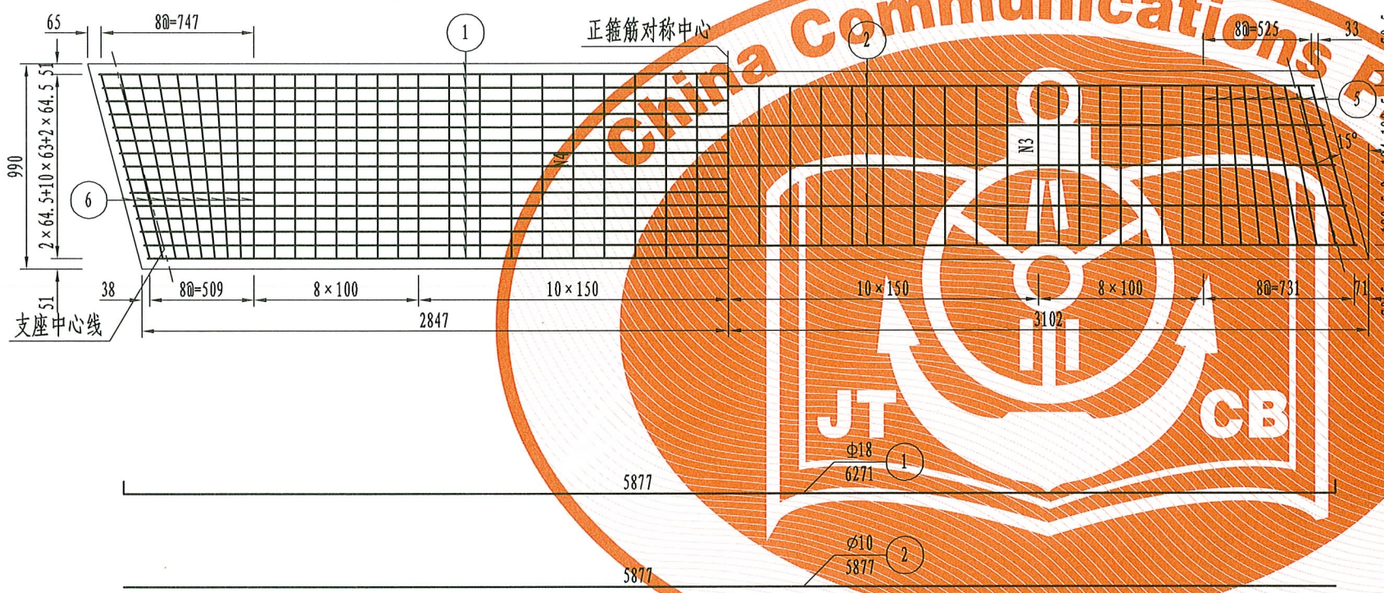

1/2顶板平面

China Communications Press
JT CB

一块中板工程数量表

编号	直径 (mm)	长度 (mm)	根数	总长 (m)	总重 (kg)
1	Φ18	6271	15	94.07	188.1
2	Φ10	5877	9	52.89	32.6
3	Φ10	1836	70	128.52	79.3
4	Φ10	1334	35	46.69	28.8
5	Φ10	平均1857	36	66.85	41.2
6	Φ10	平均1354	18	24.37	15.0
7	Φ12	1300	44	57.20	50.8
8	Φ10	1200	44	52.80	32.6
9	Φ12	530	15	7.95	7.1
C30混凝土 (m^3)		1.75			

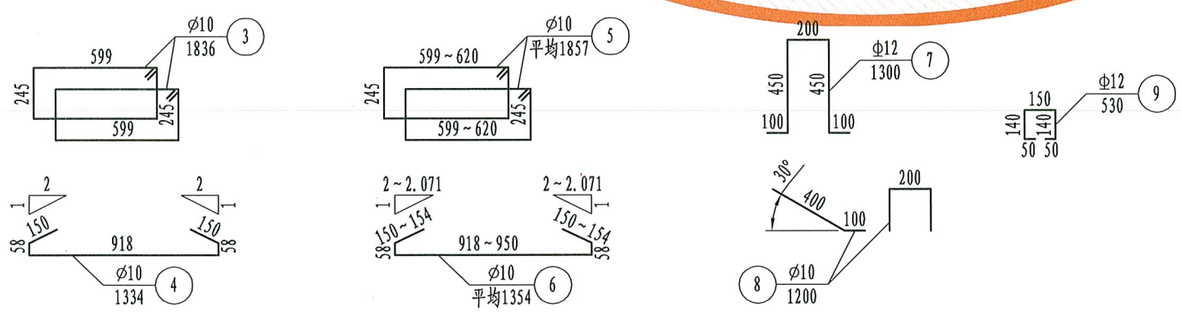

注:

1. 本图尺寸除注明者外，余均以毫米为单位。
2. N7钢筋与N2、N3、N5钢筋绑扎连接，N8钢筋与N1、N3、N5钢筋绑扎连接，在块件预制时紧贴侧模，脱模后立即扳出。
3. 图中Φ10、Φ12钢筋未计弯钩折减值。
4. N9钢筋与顶板内钢筋绑扎，顺桥向间距400mm。

装配式钢筋混凝土简支板梁上部构造 跨径:6m　　斜度: 15°	荷载标准: 公路－Ⅰ级 桥面宽度: 公用
中板钢筋构造（α=15°）	图号: 12

立 面

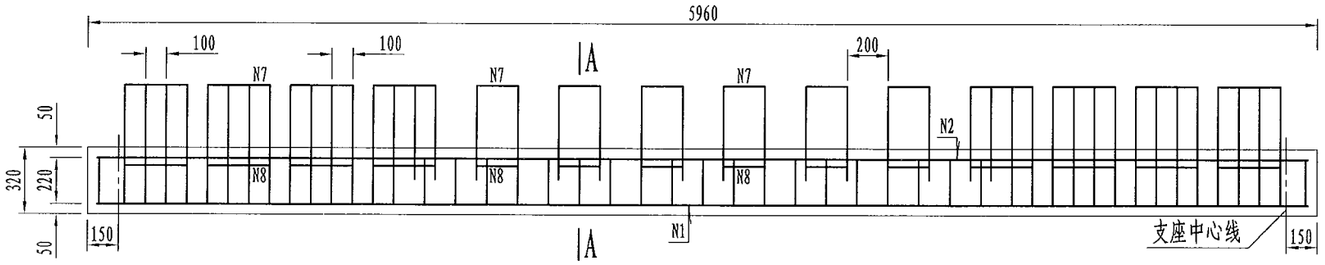

A—A

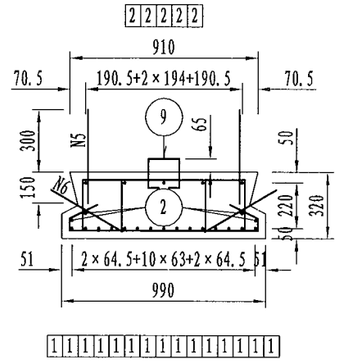

1/2底板平面

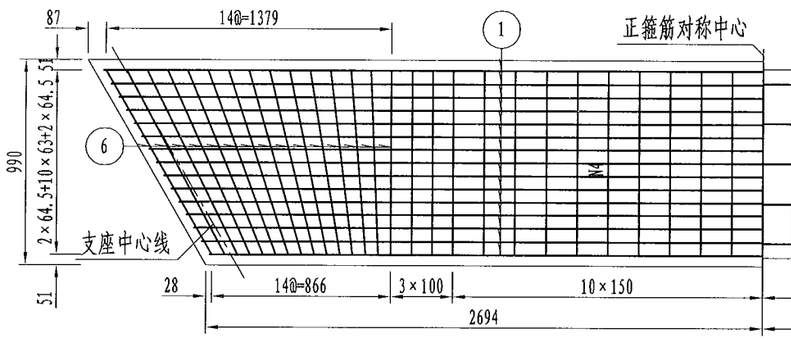

1/2顶板平面

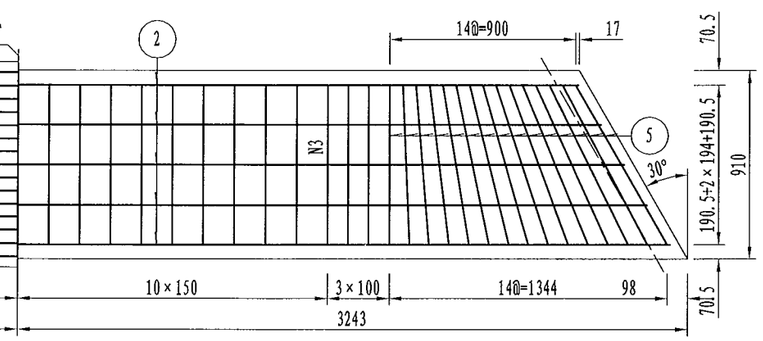

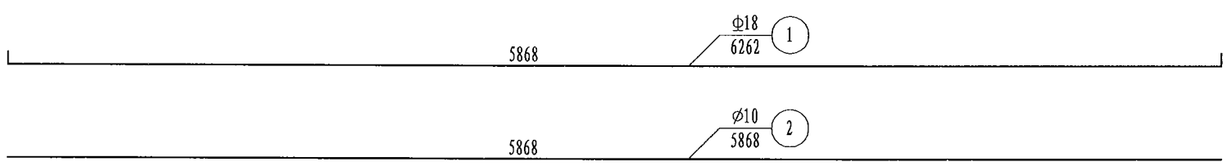

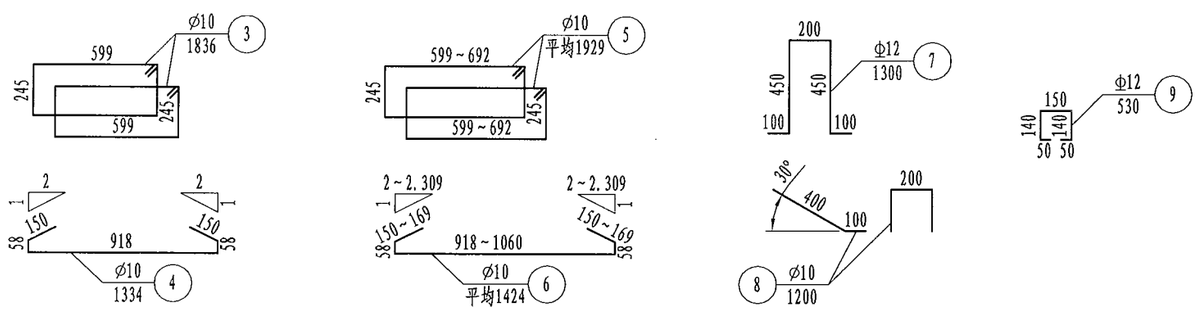

一块中板工程数量表

编号	直径 (mm)	长度 (mm)	根数	总长 (m)	总重 (kg)
1	Φ18	6262	15	93.93	187.9
2	Φ10	5868	9	52.81	32.6
3	Φ10	1836	50	91.80	56.6
4	Φ10	1334	25	33.35	20.6
5	Φ10	平均1929	60	115.74	71.4
6	Φ10	平均1424	30	42.72	26.4
7	Φ12	1300	44	57.20	50.8
8	Φ10	1200	44	52.80	32.6
9	Φ12	530	15	7.95	7.1
C30混凝土 (m^3)		1.75			

注:

1. 本图尺寸除注明者外，余均以毫米为单位。
2. N7钢筋与N2、N3、N5钢筋绑扎连接，N8钢筋与N1、N3、N5钢筋绑扎连接，在块件预制时紧贴侧模，脱模后立即扳出。
3. 图中Φ10、Φ12钢筋未计弯钩折减值。
4. N9钢筋与顶板内钢筋绑扎，顺桥向间距400mm。

装配式钢筋混凝土简支板梁上部构造 跨径:6m　　斜度: 30°	荷载标准: 公路－Ⅰ级 桥面宽度: 公用
中板钢筋构造（α=30°）	图号: 13

立 面

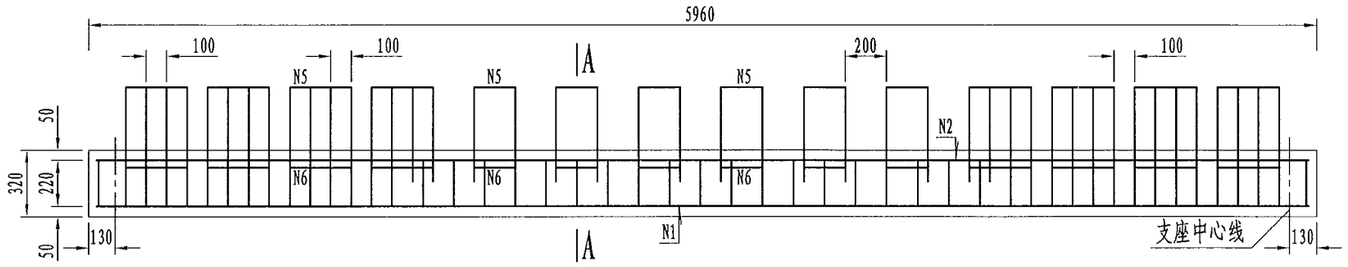

A—A

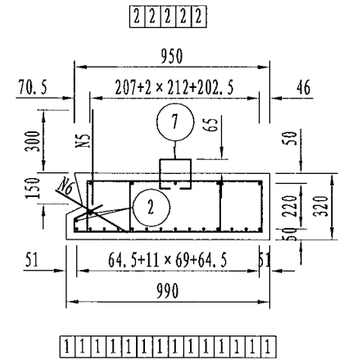

1/2底板平面

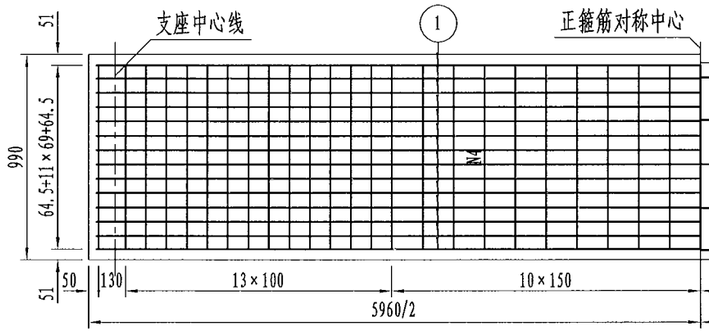

1/2顶板平面

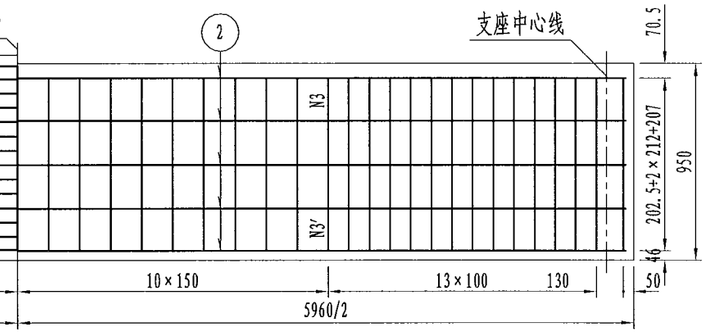

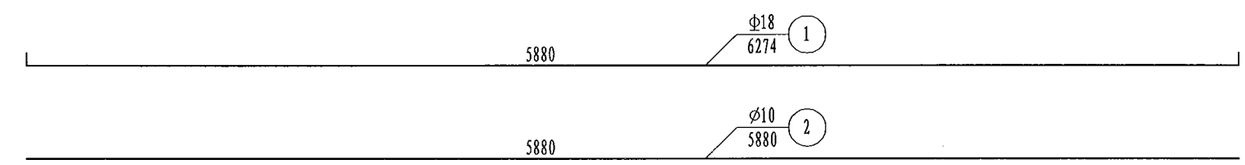

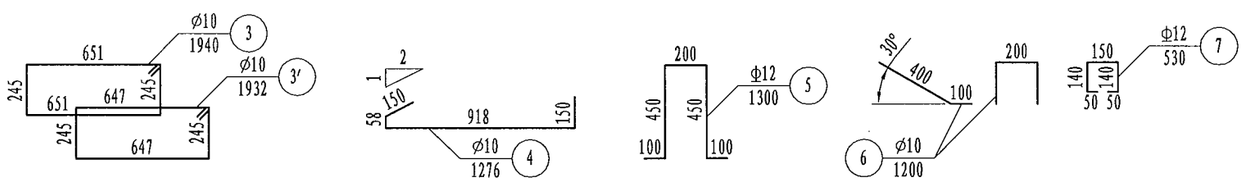

一块边板工程数量表

编号	直径 (mm)	长度 (mm)	根数	总长 (m)	总重 (kg)
1	Φ18	6274	14	87.84	175.7
2	⌀10	5880	7	41.16	25.4
3	⌀10	1940	49	95.06	58.7
3′	⌀10	1932	49	94.67	58.4
4	⌀10	1276	49	62.52	38.6
5	Φ12	1300	22	28.60	25.4
6	⌀10	1200	22	26.40	16.3
7	Φ12	530	15	7.95	7.1
C30混凝土 (m^3)		1.82			

注:

1. 本图尺寸除注明者外，余均以毫米为单位。
2. N5钢筋与N2、N3钢筋绑扎连接，N6钢筋与N1、N3钢筋绑扎连接，在块件预制时紧贴侧模，脱模后立即扳出。
3. 图中⌀10、Φ12钢筋未计弯钩折减值。
4. N7钢筋与顶板内钢筋绑扎，顺桥向间距400mm。

装配式钢筋混凝土简支板梁上部构造 跨径:6m 斜度: 0°	荷载标准: 公路－Ⅰ级 桥面宽度: 2×12m
边板钢筋构造（C=0、α=0°）	图号: 14

立 面

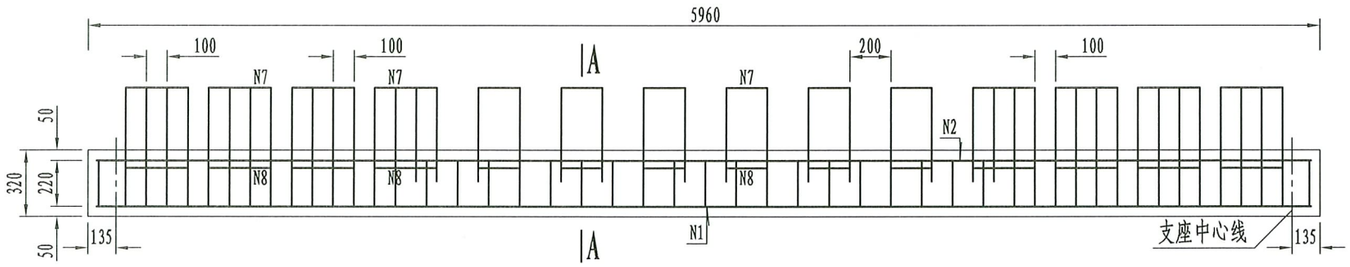

A—A

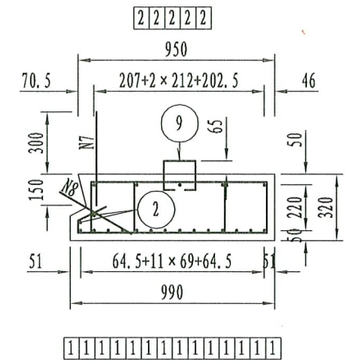

1/2底板平面

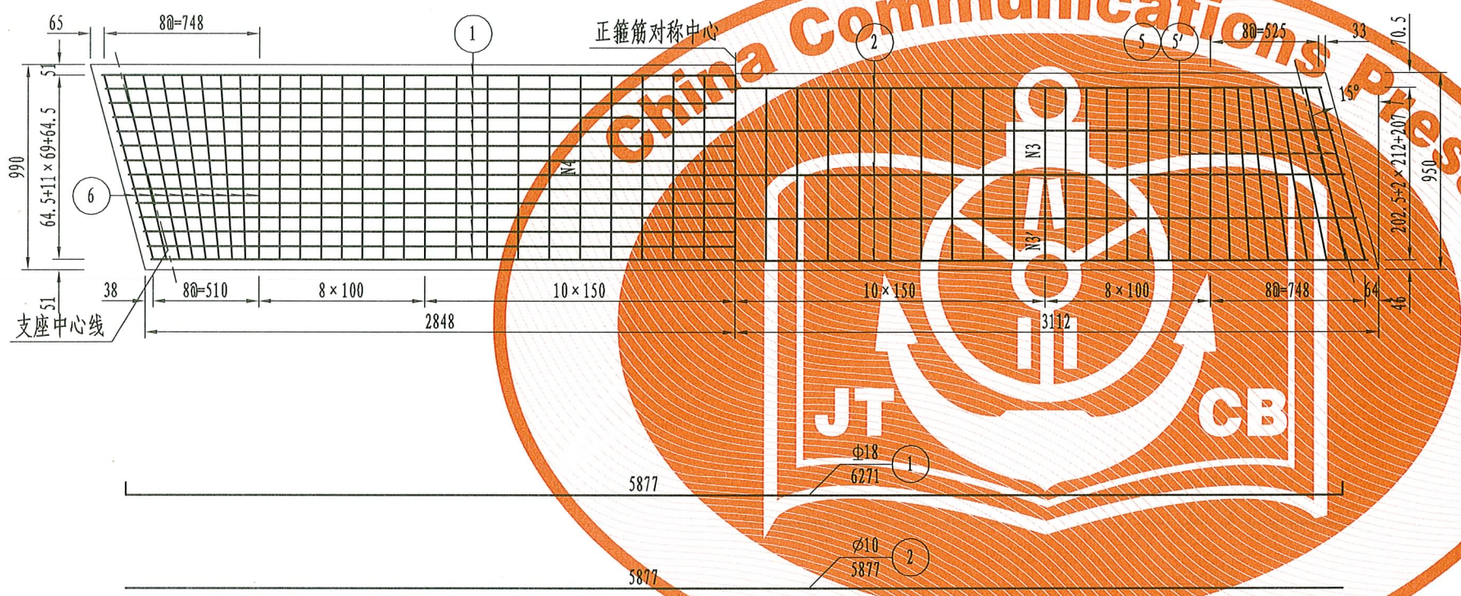

1/2顶板平面

China Communications Press
JT CB

一块边板工程数量表

编号	直径 (mm)	长度 (mm)	根数	总长 (m)	总重 (kg)
1	Φ18	6271	14	87.79	175.6
2	Ø10	5877	7	41.14	25.4
3	Ø10	1940	35	67.90	41.9
3′	Ø10	1932	35	67.62	41.7
4	Ø10	1276	35	44.66	27.6
5	Ø10	平均1963	18	35.33	21.8
5′	Ø10	平均1955	18	35.19	21.7
6	Ø10	平均1294	18	23.29	14.4
7	Φ12	1300	22	28.60	25.4
8	Ø10	1200	22	26.40	16.3
9	Φ12	530	15	7.95	7.1
C30混凝土 (m^3)		1.82			

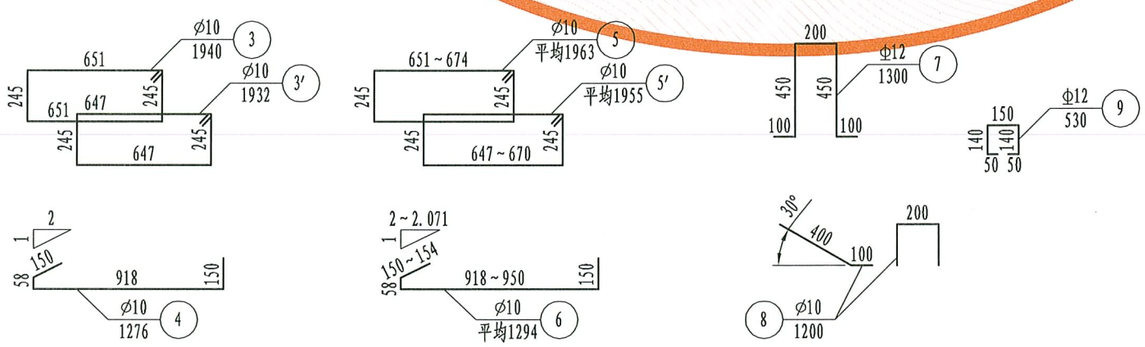

注:

1. 本图尺寸除注明者外，余均以毫米为单位。
2. N7钢筋与N2、N3、N5钢筋绑扎连接，N8钢筋与N1、N3、N5钢筋绑扎连接，在块件预制时紧贴侧模，脱模后立即扳出。
3. 图中Ø10、Φ12钢筋未计弯钩折减值。
4. N9钢筋与顶板内钢筋绑扎，顺桥向间距400mm。

装配式钢筋混凝土简支板梁上部构造 跨径:6m　　斜度: 15°	荷载标准: 公路－Ⅰ级 桥面宽度: 2×12m
边板钢筋构造（C=0、α=15°）	图号: 15

立 面

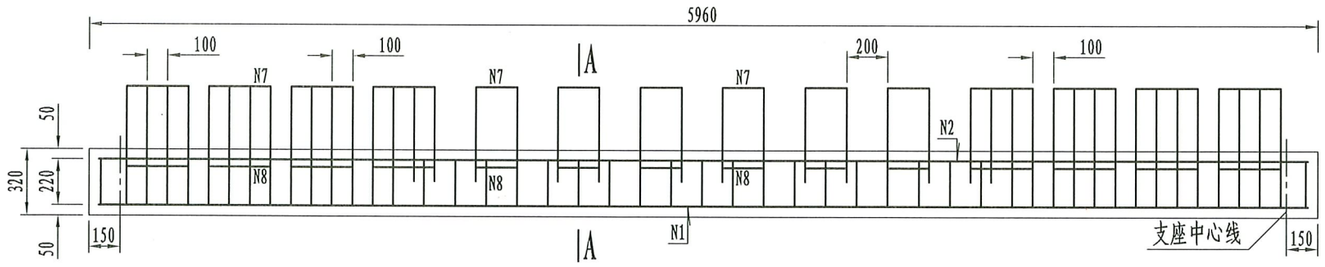

A—A

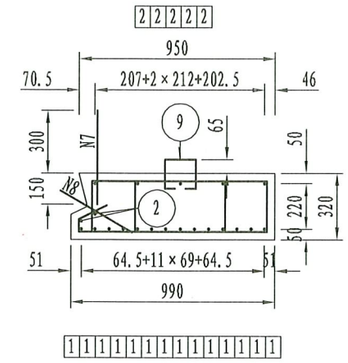

1/2底板平面

1/2顶板平面

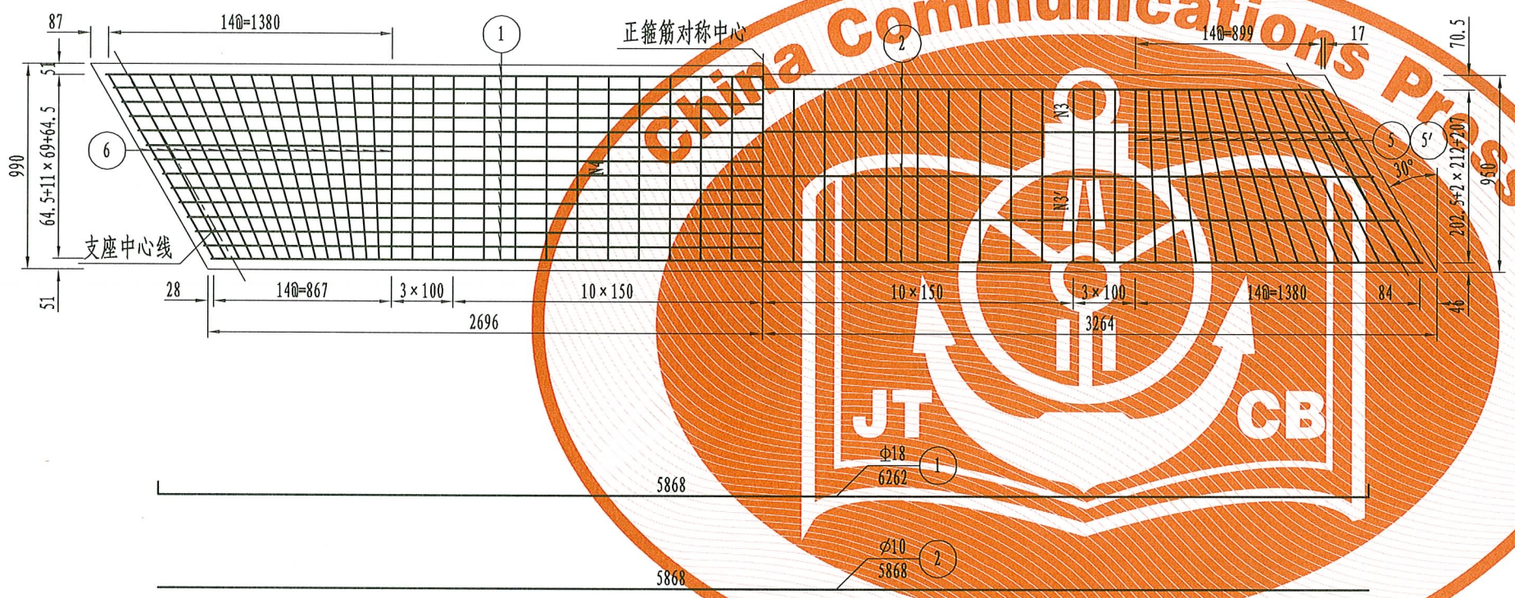

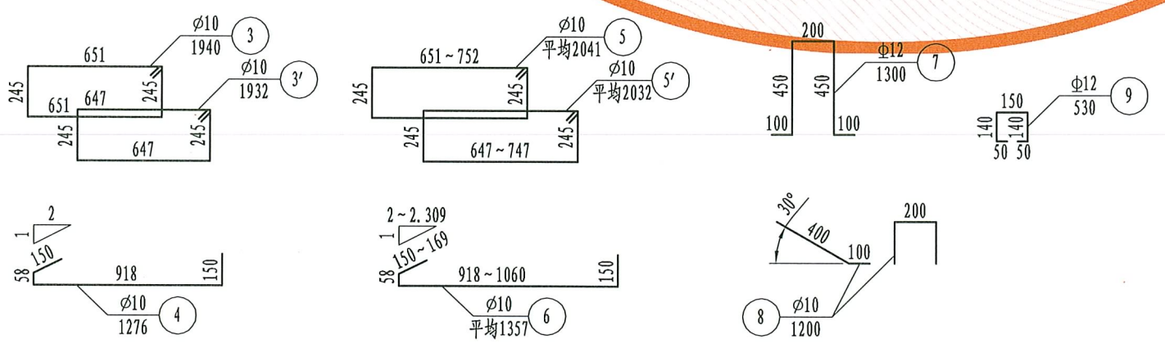

一块边板工程数量表

编号	直径 (mm)	长度 (mm)	根数	总长 (m)	总重 (kg)
1	Φ18	6262	14	87.67	175.3
2	Ø10	5868	7	41.08	25.3
3	Ø10	1940	25	48.50	29.9
3′	Ø10	1932	25	48.30	29.8
4	Ø10	1276	25	31.90	19.7
5	Ø10	平均2041	30	61.23	37.8
5′	Ø10	平均2032	30	60.96	37.6
6	Ø10	平均1357	30	40.71	25.1
7	Φ12	1300	22	28.60	25.4
8	Ø10	1200	22	26.40	16.3
9	Φ12	530	15	7.95	7.1
C30混凝土 (m^3)	1.82				

注:

1. 本图尺寸除注明者外，余均以毫米为单位。
2. N7钢筋与N2、N3、N5钢筋绑扎连接，N8钢筋与N1、N3、N5钢筋绑扎连接，在块件预制时紧贴侧模，脱模后立即扳出。
3. 图中Ø10、Φ12钢筋未计弯钩折减值。
4. N9钢筋与顶板内钢筋绑扎，顺桥向间距400mm。

装配式钢筋混凝土简支板梁上部构造 跨径:6m　　斜度: 30°	荷载标准: 公路－Ⅰ级 桥面宽度: 2×12m
边板钢筋构造（C=0、α=30°）	图号: 16

China Communications Press
JT CB

立 面

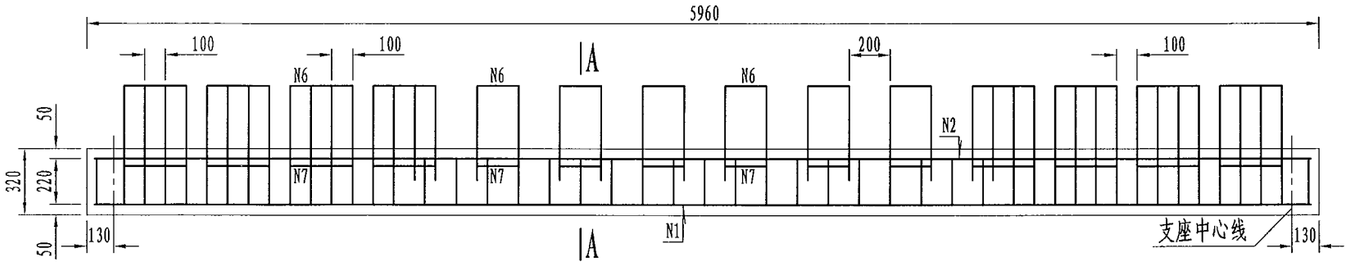

A—A

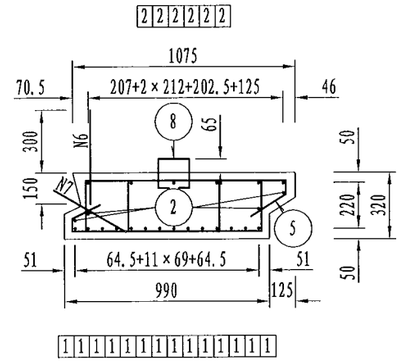

1/2底板平面

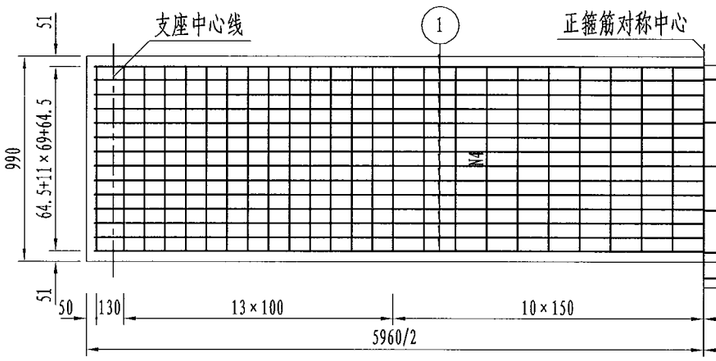

1/2顶板平面

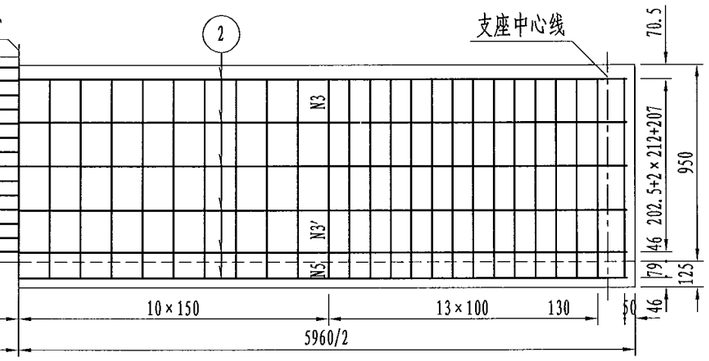

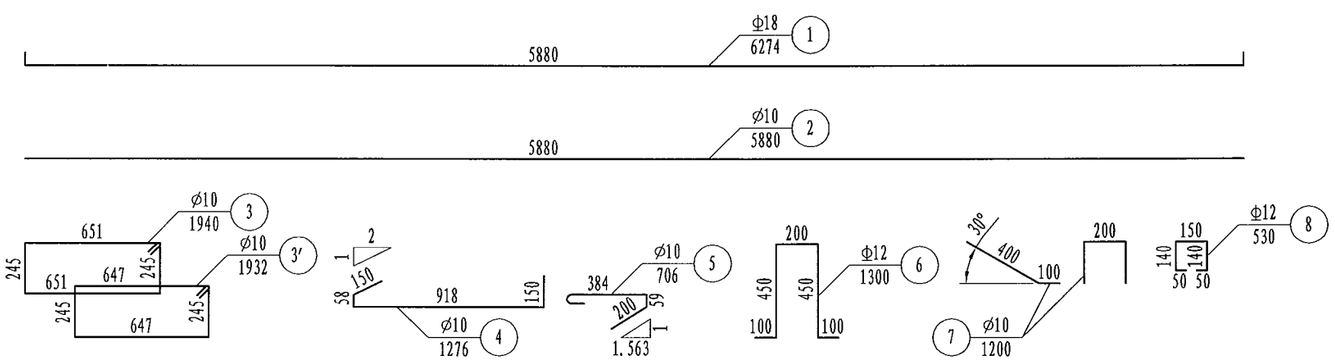

一块边板工程数量表

编号	直径 (mm)	长度 (mm)	根数	总长 (m)	总重 (kg)
1	Φ18	6274	14	87.84	175.7
2	Φ10	5880	10	58.80	36.3
3	Φ10	1940	49	95.06	58.7
3′	Φ10	1932	49	94.67	58.4
4	Φ10	1276	49	62.52	38.6
5	Φ10	706	49	34.59	21.3
6	Φ12	1300	22	28.60	25.4
7	Φ10	1200	22	26.40	16.3
8	Φ12	530	15	7.95	7.1
C30混凝土 (m^3)	1.94				

注:

1. 本图尺寸除注明者外，余均以毫米为单位。
2. N6钢筋与N2、N3钢筋绑扎连接，N7钢筋与N1、N3钢筋绑扎连接，在块件预制时紧贴侧模，脱模后立即扳出。
3. 图中Φ10、Φ12钢筋未计弯钩折减值。
4. N8钢筋与顶板内钢筋绑扎，顺桥向间距400mm。

装配式钢筋混凝土简支板梁上部构造 跨径:6m　　斜度:　0°	荷载标准: 公路－Ⅰ级 桥面宽度: 2×11.25m
边板钢筋构造（C=125mm、α=0°）	图号: 17

立 面

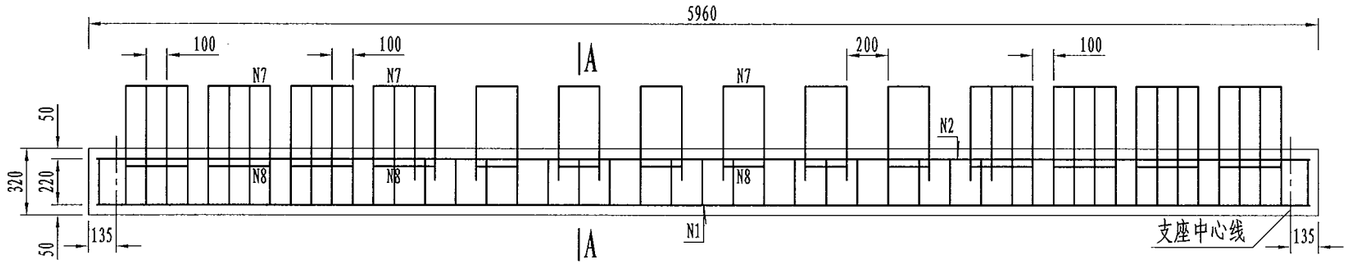

A—A

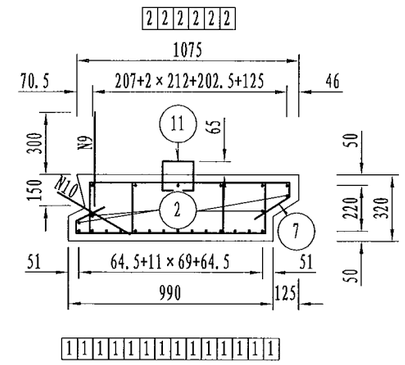

1/2底板平面

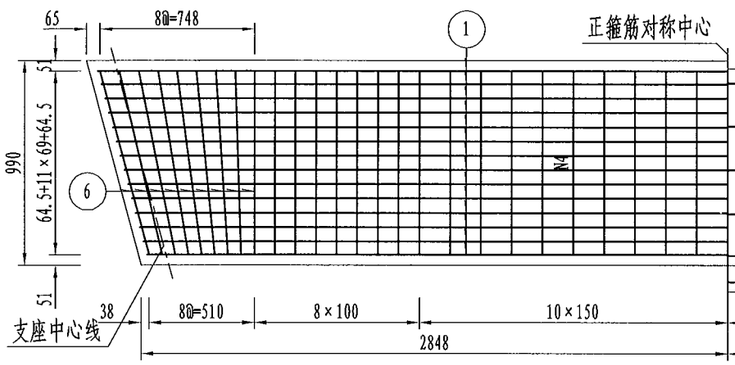

1/2顶板平面

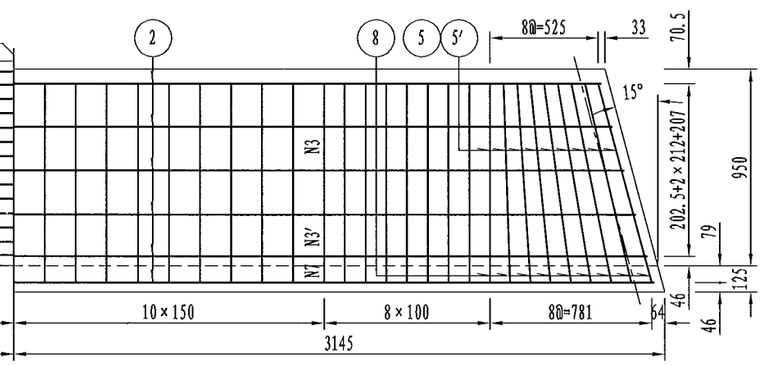

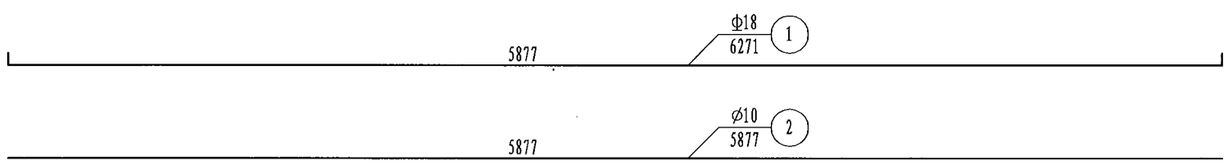

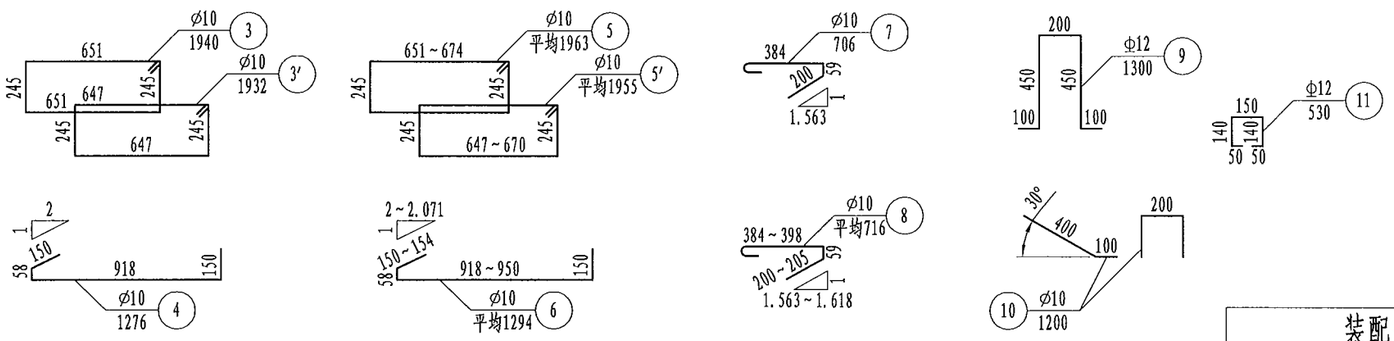

一块边板工程数量表

编号	直径 (mm)	长度 (mm)	根数	总长 (m)	总重 (kg)
1	Φ18	6271	14	87.79	175.6
2	Ø10	5877	10	58.77	36.3
3	Ø10	1940	35	67.90	41.9
3′	Ø10	1932	35	67.62	41.7
4	Ø10	1276	35	44.66	27.6
5	Ø10	平均1963	18	35.33	21.8
5′	Ø10	平均1955	18	35.19	21.7
6	Ø10	平均1294	18	23.29	14.4
7	Ø10	706	35	24.71	15.2
8	Ø10	平均716	18	12.89	8.0
9	Φ12	1300	22	28.60	25.4
10	Ø10	1200	22	26.40	16.3
11	Φ12	530	15	7.95	7.1
C30混凝土 (m^3)	1.94				

注:

1. 本图尺寸除注明者外，余均以毫米为单位。
2. N9钢筋与N2、N3、N5钢筋绑扎连接，N10钢筋与N1、N3、N5钢筋绑扎连接，在块件预制时紧贴侧模，脱模后立即扳出。
3. 图中Ø10、Φ12钢筋未计弯钩折减值。
4. N11钢筋与顶板内钢筋绑扎，顺桥向间距400mm。

装配式钢筋混凝土简支板梁上部构造 跨径:6m　　斜度: 15°	荷载标准: 公路－Ⅰ级 桥面宽度: 2×11.25m
边板钢筋构造（C=125mm、α=15°）	图号: 18

立 面

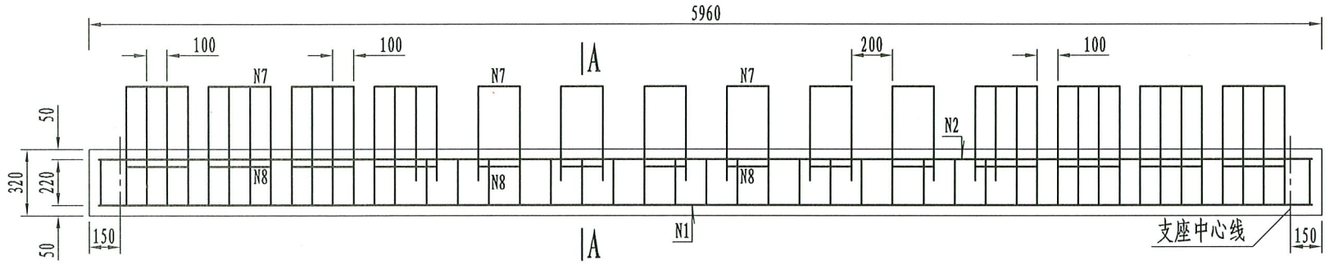

A—A

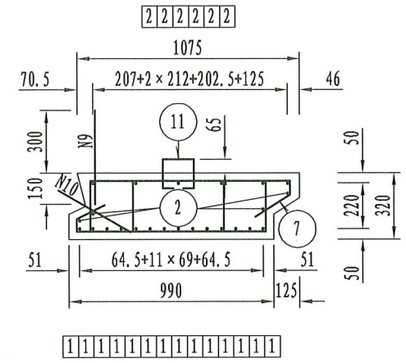

1/2底板平面

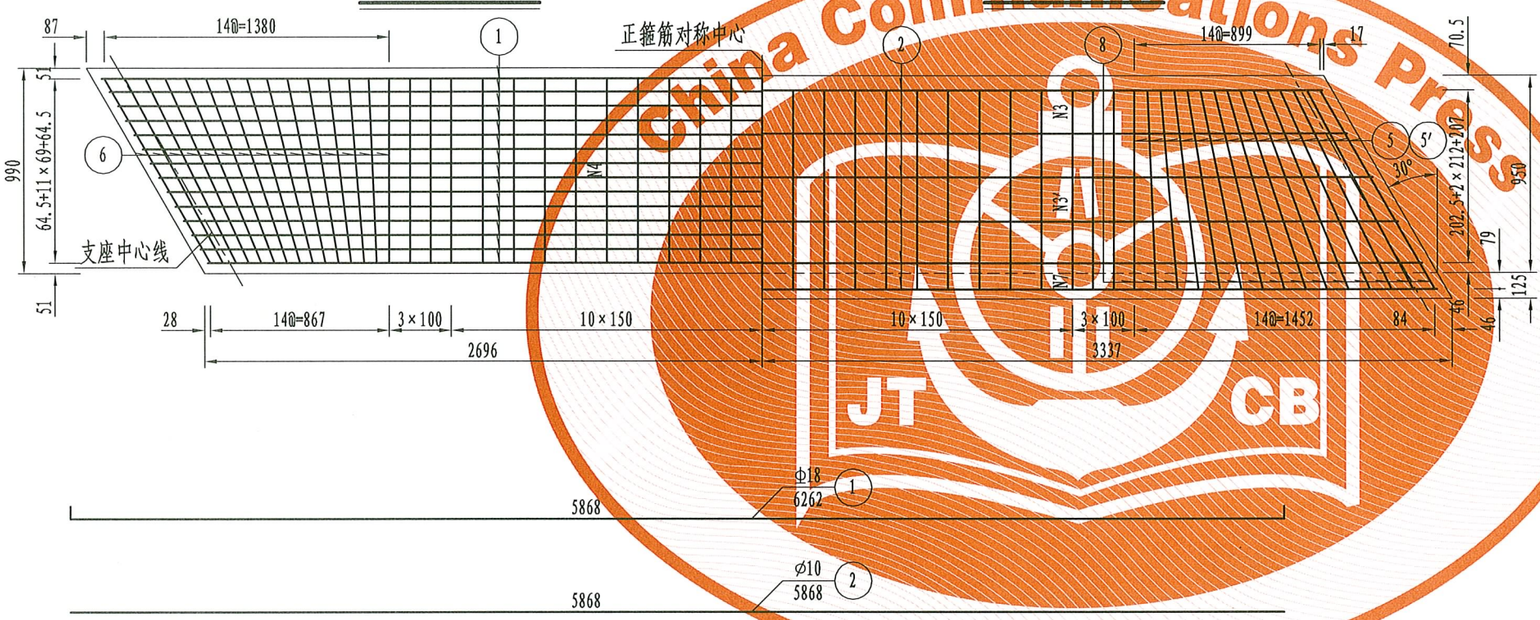

1/2顶板平面

一块边板工程数量表

编号	直径 (mm)	长度 (mm)	根数	总长 (m)	总重 (kg)
1	Φ18	6262	14	87.67	175.3
2	Φ10	5868	10	58.68	36.2
3	Φ10	1940	25	48.50	29.9
3′	Φ10	1932	25	48.30	29.8
4	Φ10	1276	25	31.90	19.7
5	Φ10	平均2041	30	61.23	37.8
5′	Φ10	平均2032	30	60.96	37.6
6	Φ10	平均1357	30	40.71	25.1
7	Φ10	706	25	17.65	10.9
8	Φ10	平均747	30	22.41	13.8
9	Φ12	1300	22	28.60	25.4
10	Φ10	1200	22	26.40	16.3
11	Φ12	530	15	7.95	7.1
C30混凝土 (m^3)			1.94		

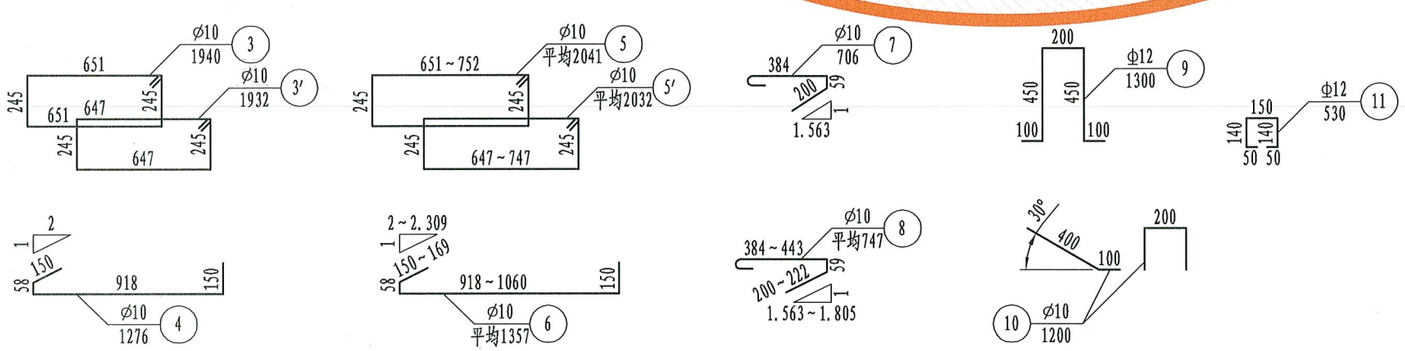

注:

1. 本图尺寸除注明者外，余均以毫米为单位。
2. N9钢筋与N2、N3、N5钢筋绑扎连接，N10钢筋与N1、N3、N5钢筋绑扎连接，在块件预制时紧贴侧模，脱模后立即扳出。
3. 图中Φ10、Φ12钢筋未计弯钩折减值。
4. N11钢筋与顶板内钢筋绑扎，顺桥向间距400mm。

装配式钢筋混凝土简支板梁上部构造 跨径:6m　　斜度: 30°	荷载标准: 公路－Ⅰ级
	桥面宽度: 2×11.25m
边板钢筋构造（C=125mm、α=30°）	图号: 19

China Communications Press
JT CB

立 面

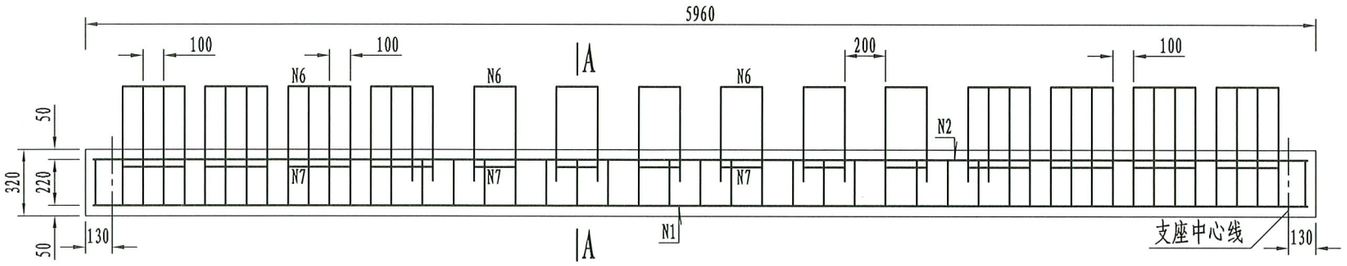

A—A

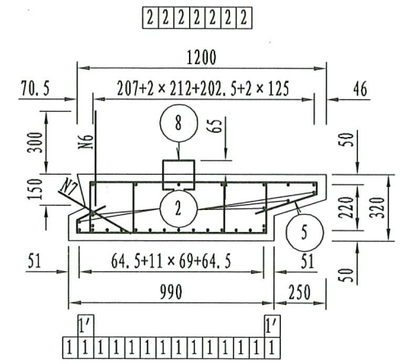

1/2底板平面

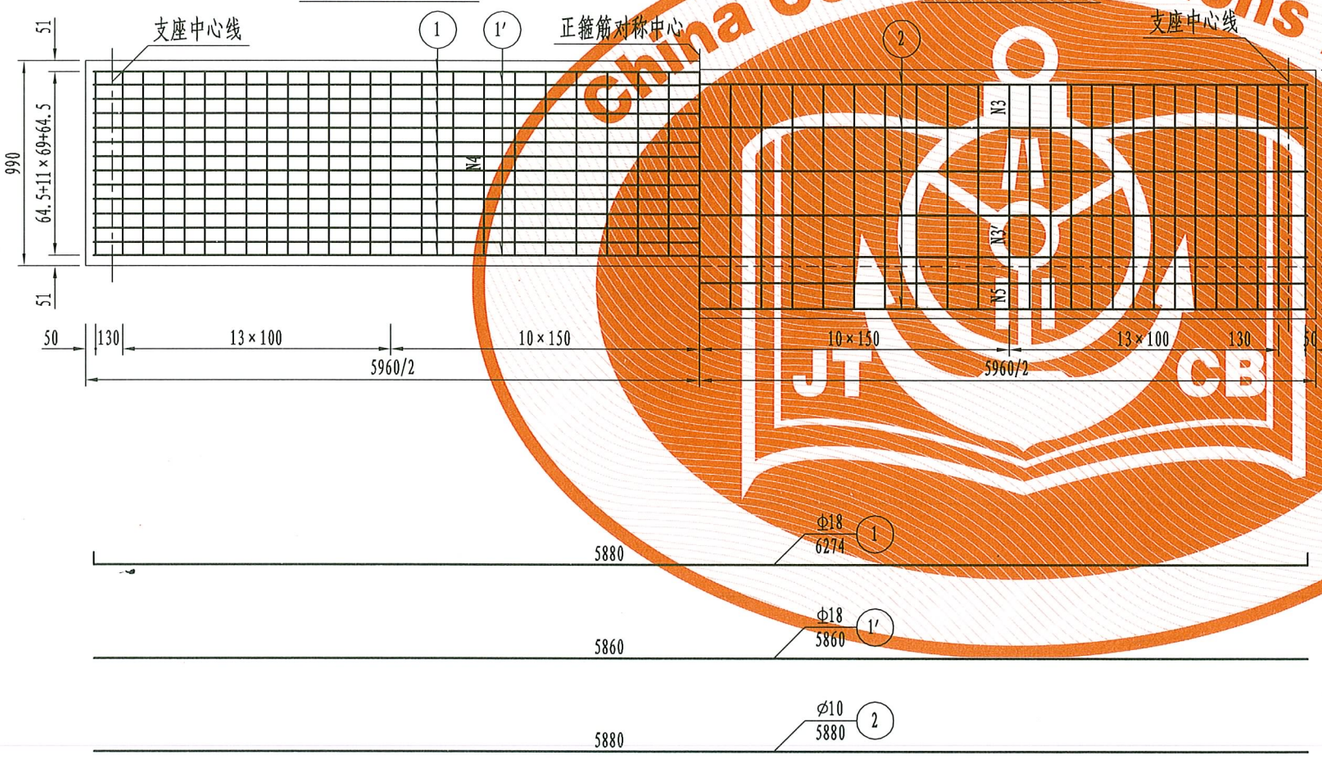

1/2顶板平面

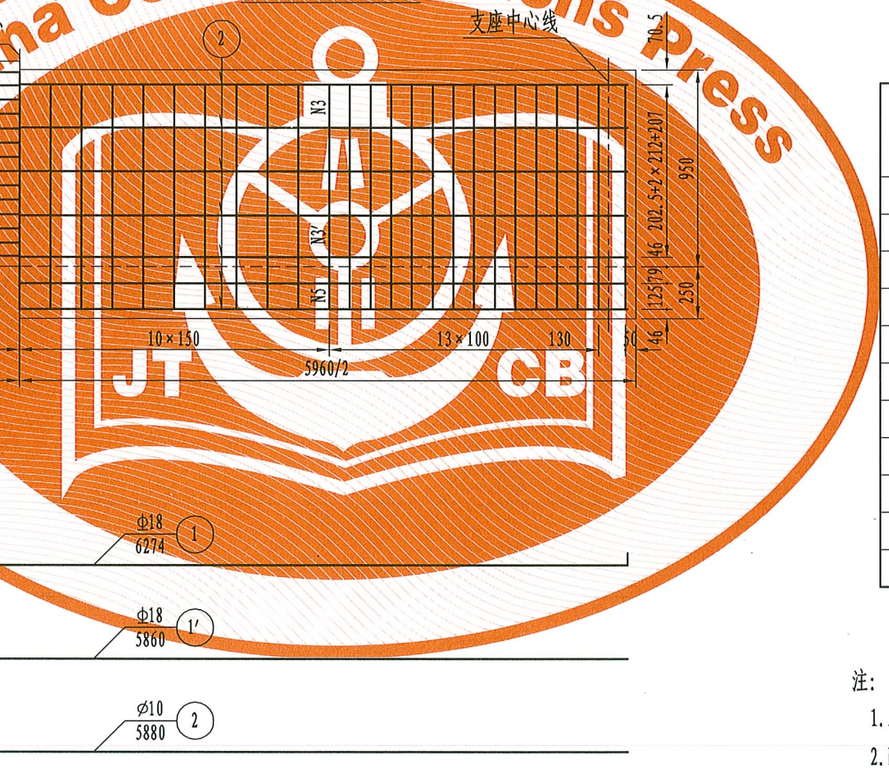

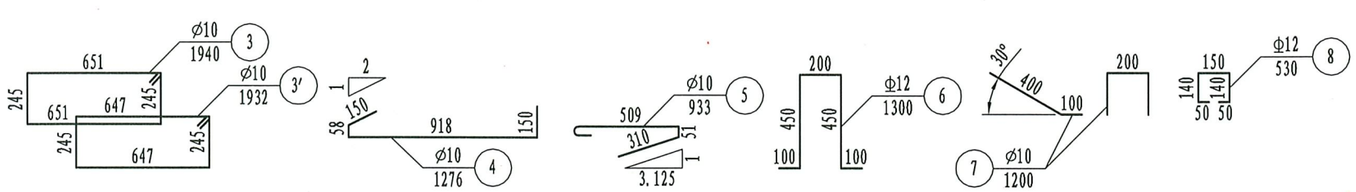

一块边板工程数量表

编号	直径 (mm)	长度 (mm)	根数	总长 (m)	总重 (kg)
1	Φ18	6274	14	87.84	175.7
1′	Φ18	5860	2	11.72	23.4
2	Ø10	5880	12	70.56	43.5
3	Ø10	1940	49	95.06	58.7
3′	Ø10	1932	49	94.67	58.4
4	Ø10	1276	49	62.52	38.6
5	Ø10	933	49	45.72	28.2
6	Φ12	1300	22	28.60	25.4
7	Ø10	1200	22	26.40	16.3
8	Φ12	530	15	7.95	7.1
C30混凝土 (m^3)		2.06			

注:

1. 本图尺寸除注明者外，余均以毫米为单位。
2. N6钢筋与N2、N3钢筋绑扎连接，N7钢筋与N1、N3钢筋绑扎连接，在块件预制时紧贴侧模，脱模后立即扳出。
3. 图中Ø10、Φ12钢筋未计弯钩折减值。
4. N8钢筋与顶板内钢筋绑扎，顺桥向间距400mm。

China Communications Press
JTCB

装配式钢筋混凝土简支板梁上部构造 跨径:6m　　斜度:　0°	荷载标准: 公路－Ⅰ级
	桥面宽度: 2×13.5m、2×16.5m
边板钢筋构造（C=250mm、α=0°）	图号: 20

立 面

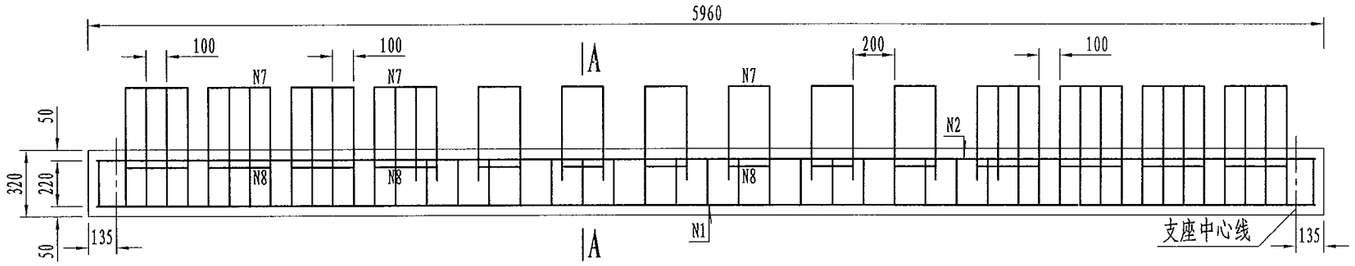

A—A

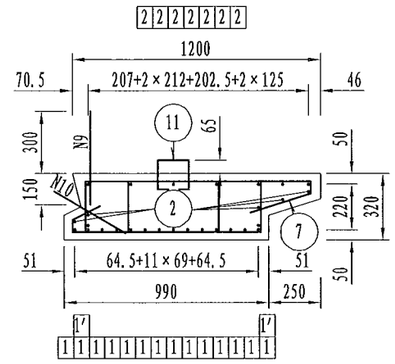

1/2底板平面

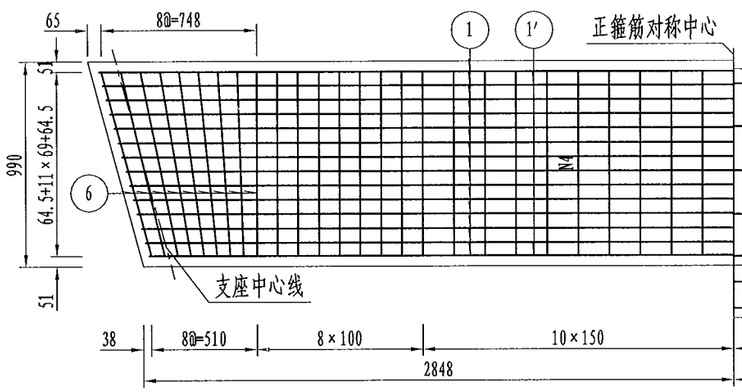

1/2顶板平面

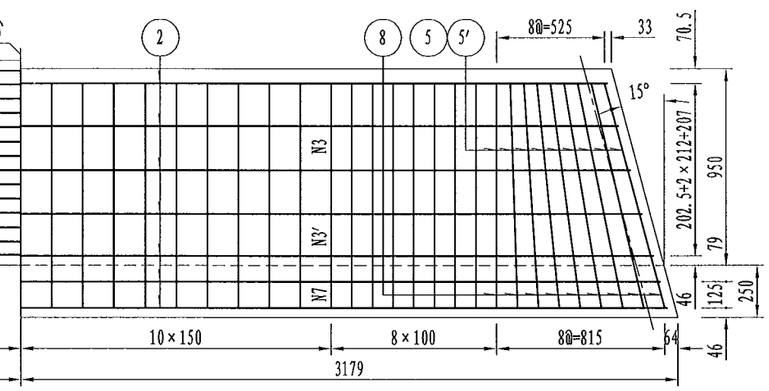

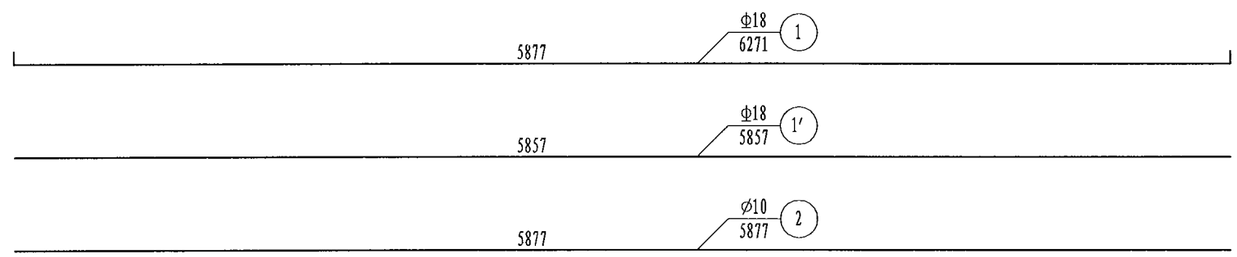

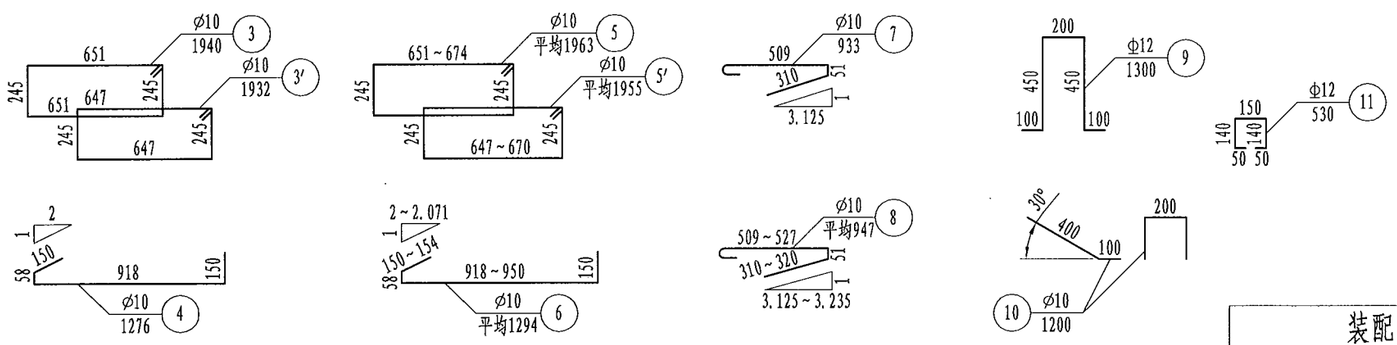

一块边板工程数量表

编号	直径 (mm)	长度 (mm)	根数	总长 (m)	总重 (kg)
1	Φ18	6271	14	87.79	175.6
1′	Φ18	5857	2	11.71	23.4
2	Φ10	5877	12	70.52	43.5
3	Φ10	1940	35	67.90	41.9
3′	Φ10	1932	35	67.62	41.7
4	Φ10	1276	35	44.66	27.6
5	Φ10	平均1963	18	35.33	21.8
5′	Φ10	平均1955	18	35.19	21.7
6	Φ10	平均1294	18	23.29	14.4
7	Φ10	933	35	32.66	20.2
8	Φ10	平均947	18	17.05	10.5
9	Φ12	1300	22	28.60	25.4
10	Φ10	1200	22	26.40	16.3
11	Φ12	530	15	7.95	7.1
C30混凝土 (m^3)	2.06				

注:

1. 本图尺寸除注明者外，余均以毫米为单位。
2. N9钢筋与N2、N3、N5钢筋绑扎连接，N10钢筋与N1、N3、N5钢筋绑扎连接，在块件预制时紧贴侧模，脱模后立即扳出。
3. 图中Φ10、Φ12钢筋未计弯钩折减值。
4. N11钢筋与顶板内钢筋绑扎，顺桥向间距400mm。

装配式钢筋混凝土简支板梁上部构造 跨径:6m　　斜度: 15°	荷载标准: 公路－Ⅰ级 桥面宽度: 2×13.5m、2×16.5m
边板钢筋构造（C=250mm、α=15°）	图号: 21

立 面

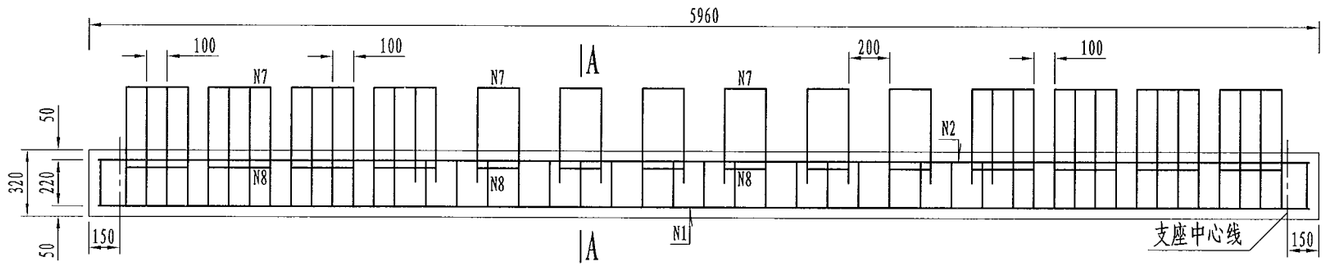

A—A

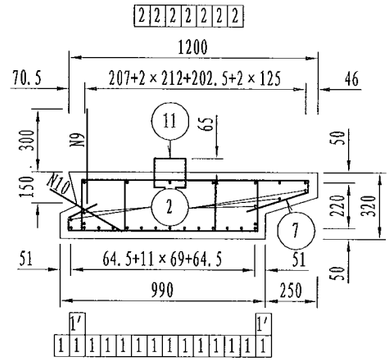

1/2底板平面

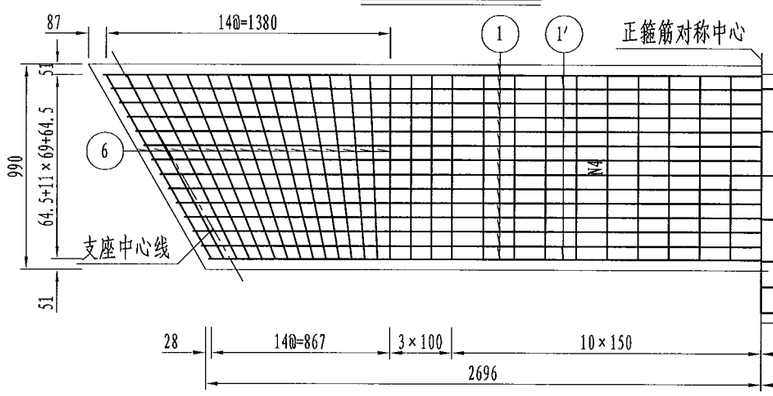

1/2顶板平面

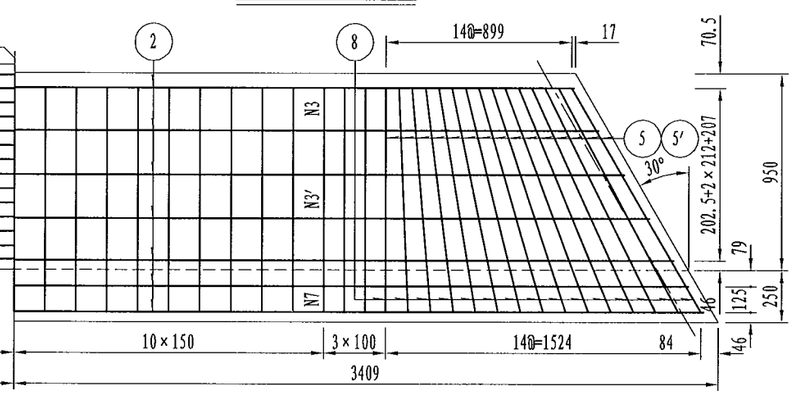

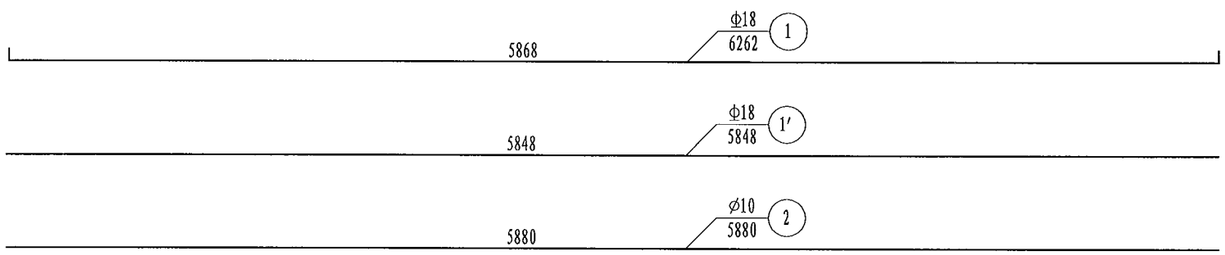

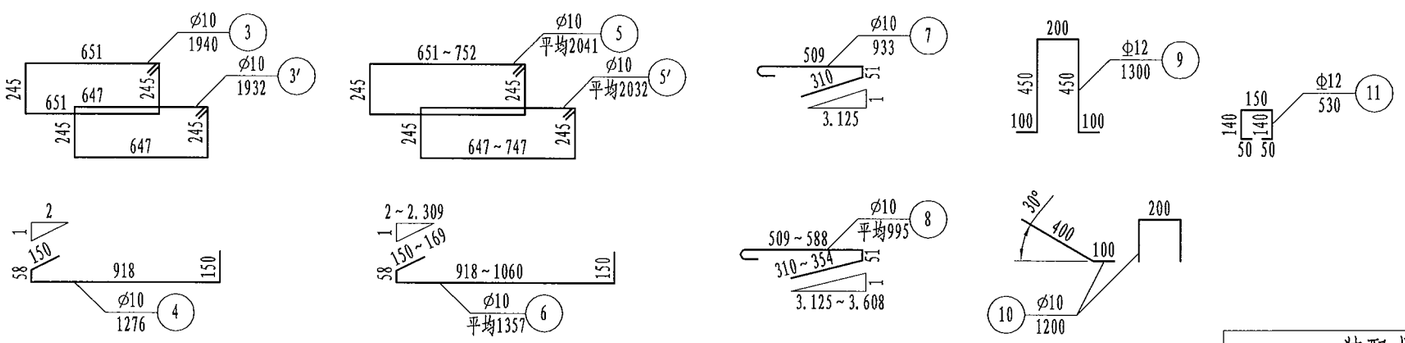

一块边板工程数量表

编号	直径 (mm)	长度 (mm)	根数	总长 (m)	总重 (kg)
1	Φ18	6262	14	87.67	175.3
1′	Φ18	5848	2	11.70	23.4
2	Ø10	5868	12	70.42	43.4
3	Ø10	1940	25	48.50	29.9
3′	Ø10	1932	25	48.30	29.8
4	Ø10	1276	25	31.90	19.7
5	Ø10	平均2041	30	61.23	37.8
5′	Ø10	平均2032	30	60.96	37.6
6	Ø10	平均1357	30	40.71	25.1
7	Ø10	933	25	23.33	14.4
8	Ø10	平均995	30	29.85	18.4
9	Φ12	1300	22	28.60	25.4
10	Ø10	1200	22	26.40	16.3
11	Φ12	530	15	7.95	7.1
C30混凝土 (m^3)		2.06			

注:

1. 本图尺寸除注明者外，余均以毫米为单位。
2. N9钢筋与N2、N3、N5钢筋绑扎连接，N10钢筋与N1、N3、N5钢筋绑扎连接，在块件预制时紧贴侧模，脱模后立即扳出。
3. 图中Ø10、Φ12钢筋未计弯钩折减值。
4. N11钢筋与顶板内钢筋绑扎，顺桥向间距400mm。

装配式钢筋混凝土简支板梁上部构造 跨径:6m　　斜度: 30°	荷载标准: 公路－Ⅰ级 桥面宽度: 2×13.5m、2×16.5m
边板钢筋构造（C=250mm、α=30°）	图号: 22

立 面

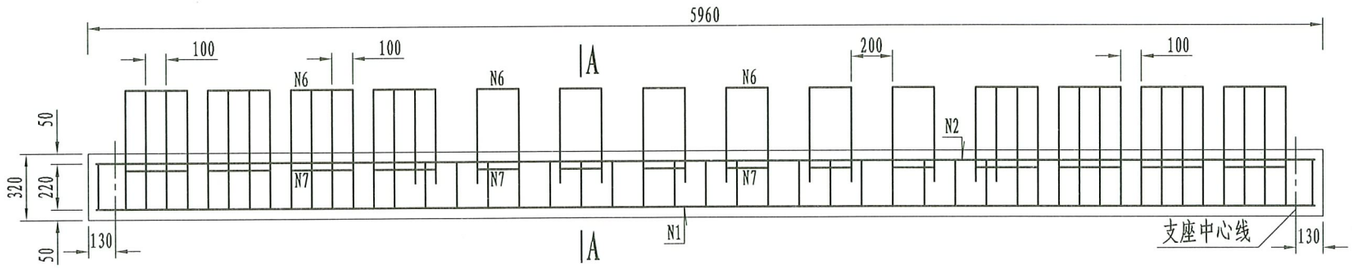

A—A

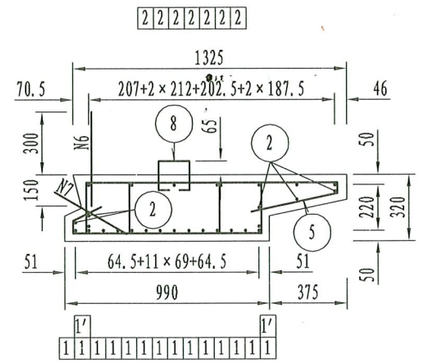

1/2底板平面

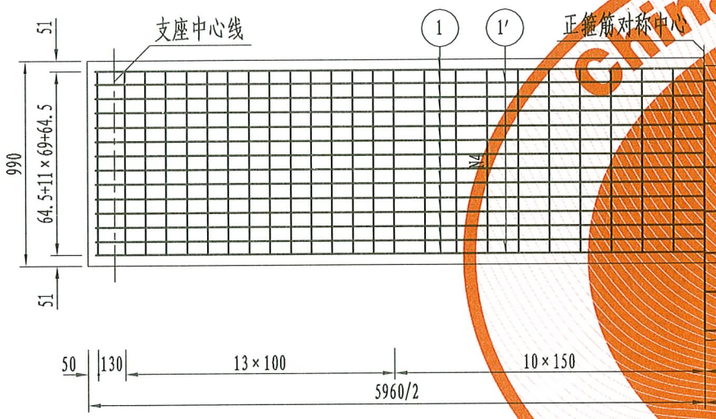

1/2顶板平面

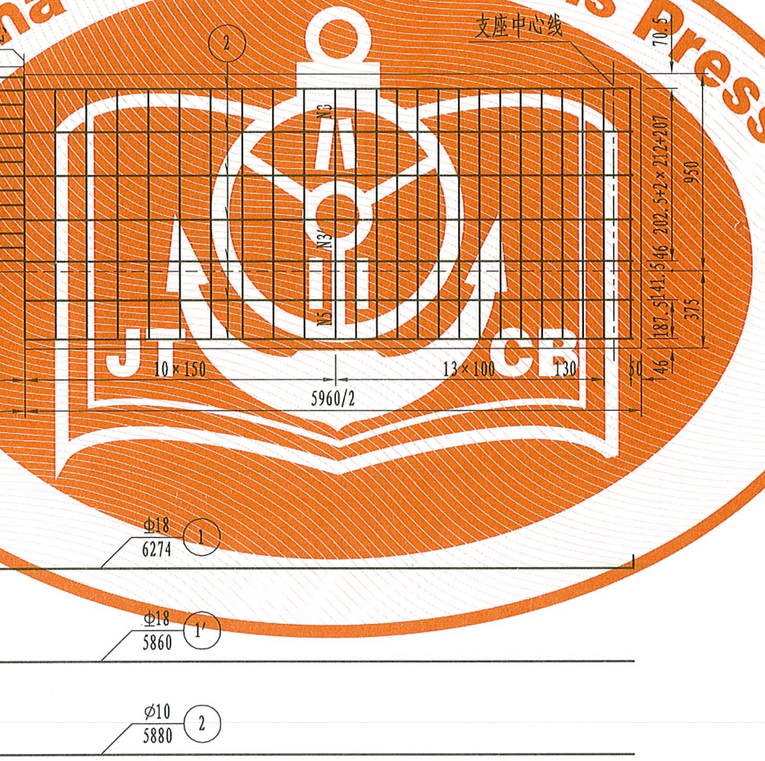

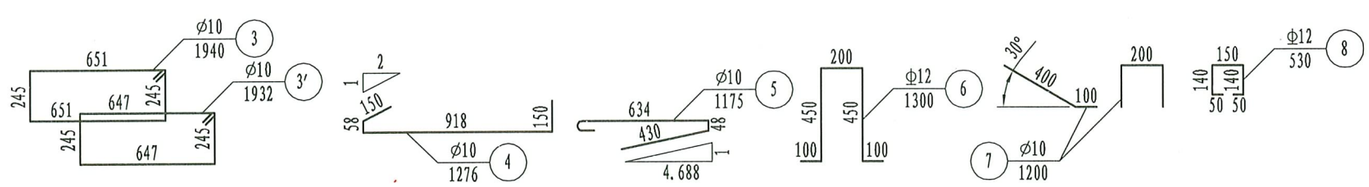

一块边板工程数量表

编号	直径 (mm)	长度 (mm)	根数	总长 (m)	总重 (kg)
1	Φ18	6274	14	87.84	175.7
1′	Φ18	5860	2	11.72	23.4
2	Φ10	5880	12	70.56	43.5
3	Φ10	1940	49	95.06	58.7
3′	Φ10	1932	49	94.67	58.4
4	Φ10	1276	49	62.52	38.6
5	Φ10	1175	49	57.58	35.5
6	Φ12	1300	22	28.60	25.4
7	Φ10	1200	22	26.40	16.3
8	Φ12	530	15	7.95	7.1
C30混凝土（m^3）		2.18			

注：

1. 本图尺寸除注明者外，余均以毫米为单位。
2. N6钢筋与N2、N3钢筋绑扎连接，N7钢筋与N1、N3钢筋绑扎连接，在块件预制时紧贴侧模，脱模后立即扳出。
3. 图中Φ10、Φ12钢筋未计弯钩折减值。
4. N8钢筋与顶板内钢筋绑扎，顺桥向间距400mm。

装配式钢筋混凝土简支板梁上部构造 跨径：6m　　斜度：　0°	荷载标准：公路－Ⅰ级 桥面宽度：2×12.75m、2×16.75m
边板钢筋构造（C=375mm、α=0°）	图号：23

China Communications Press

立 面

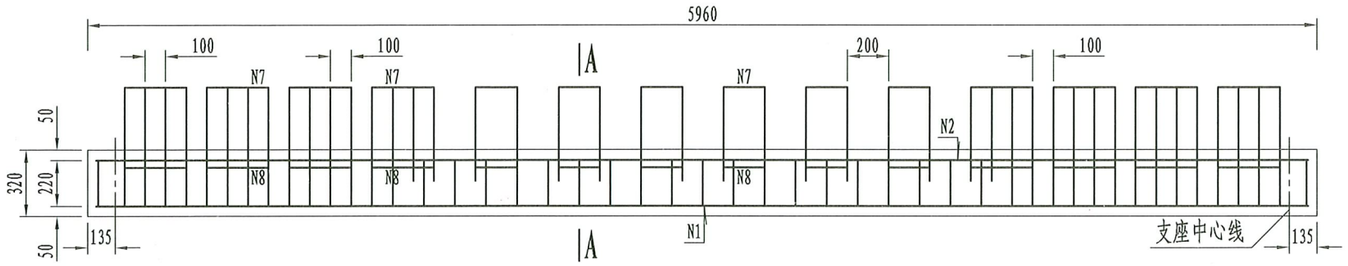

A—A

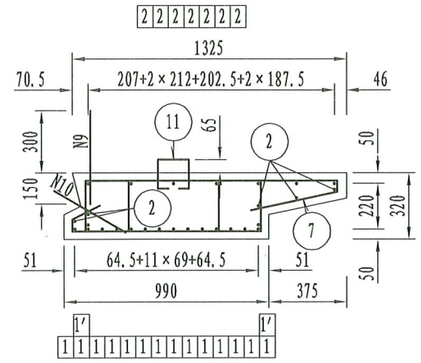

1/2底板平面

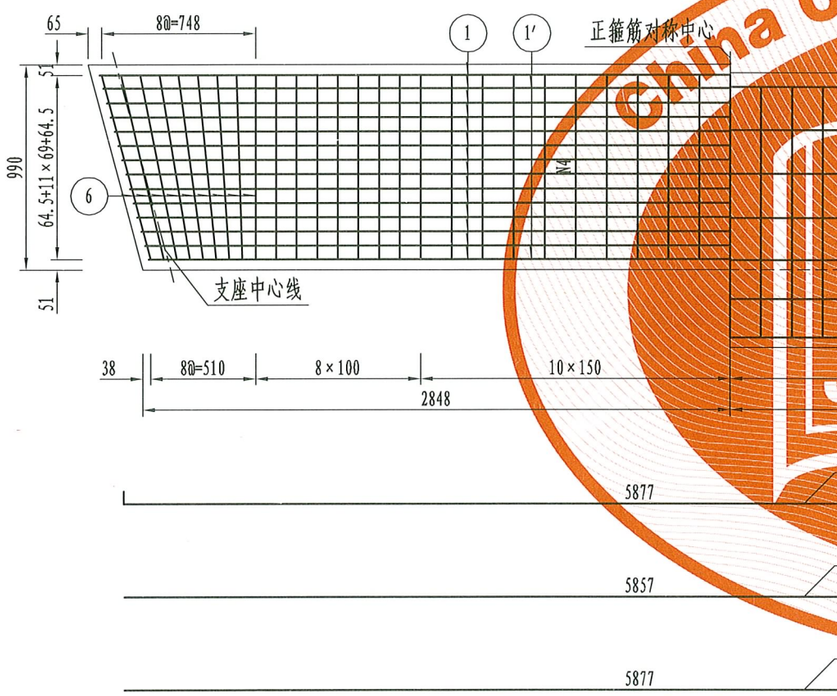

1/2顶板平面

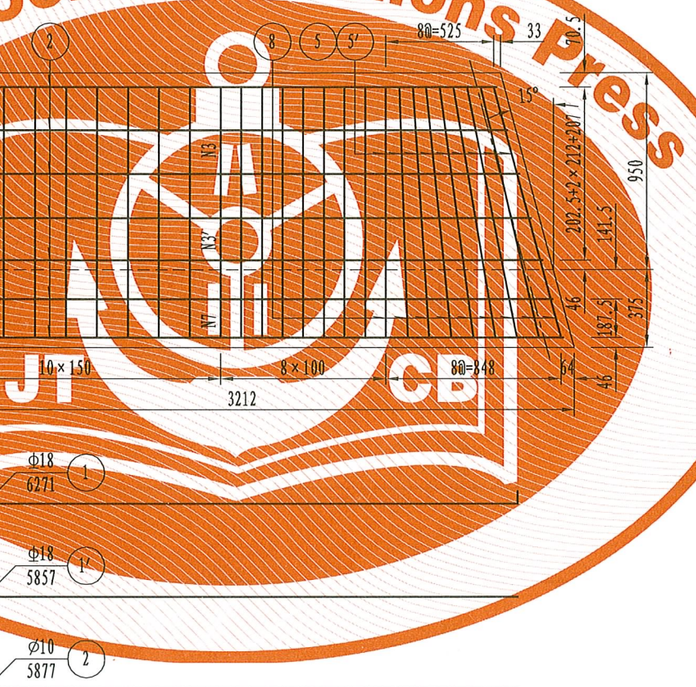

China Communications Press

一块边板工程数量表

编号	直径 (mm)	长度 (mm)	根数	总长 (m)	总重 (kg)
1	Φ18	6271	14	87.79	175.6
1′	Φ18	5857	2	11.71	23.4
2	∅10	5877	12	70.52	43.5
3	∅10	1940	35	67.90	41.9
3′	∅10	1932	35	67.62	41.7
4	∅10	1276	35	44.66	27.6
5	∅10	平均1963	18	35.33	21.8
5′	∅10	平均1955	18	35.19	21.7
6	∅10	平均1294	18	23.29	14.4
7	∅10	1175	35	41.13	25.4
8	∅10	平均1193	18	21.47	13.2
9	Φ12	1300	22	28.60	25.4
10	∅10	1200	22	26.40	16.3
11	Φ12	530	15	7.95	7.1
C30混凝土 (m^3)			2.18		

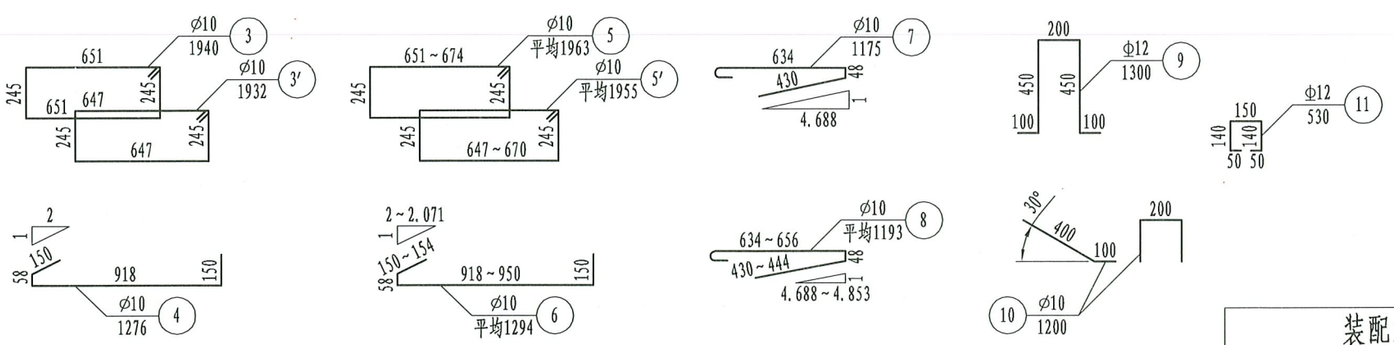

注:

1. 本图尺寸除注明者外，余均以毫米为单位。
2. N9钢筋与N2、N3、N5钢筋绑扎连接，N10钢筋与N1、N3、N5钢筋绑扎连接，在块件预制时紧贴侧模，脱模后立即扳出。
3. 图中∅10、Φ12钢筋未计弯钩折减值。
4. N11钢筋与顶板内钢筋绑扎，顺桥向间距400mm。

装配式钢筋混凝土简支板梁上部构造 跨径:6m　　斜度: 15°	荷载标准: 公路－Ⅰ级 桥面宽度: 2×12.75m、2×16.75m
边板钢筋构造（C=375mm、α=15°）	图号: 24

立 面

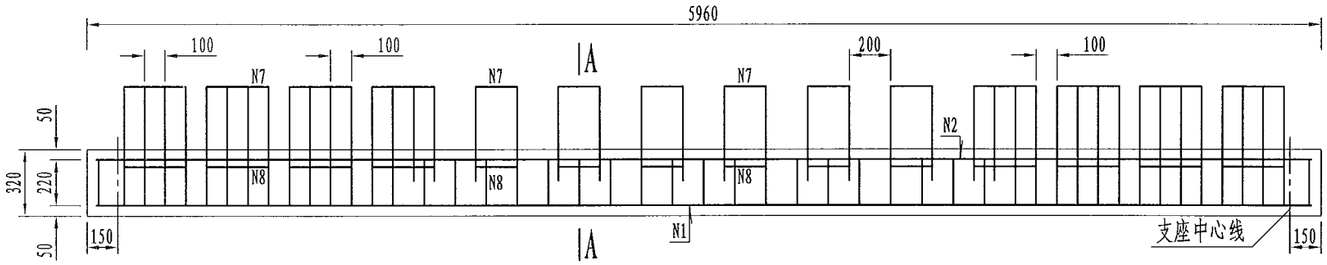

A—A

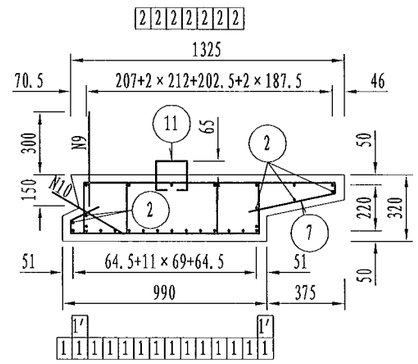

1/2底板平面

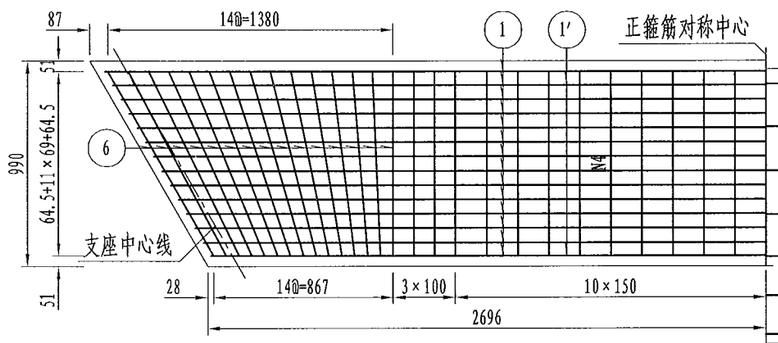

1/2顶板平面

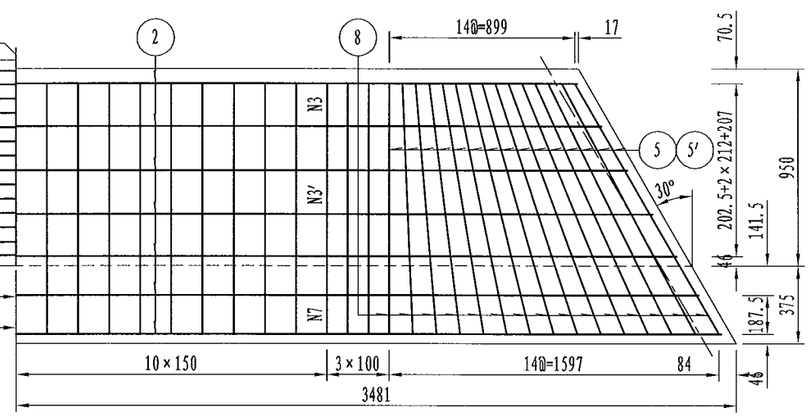

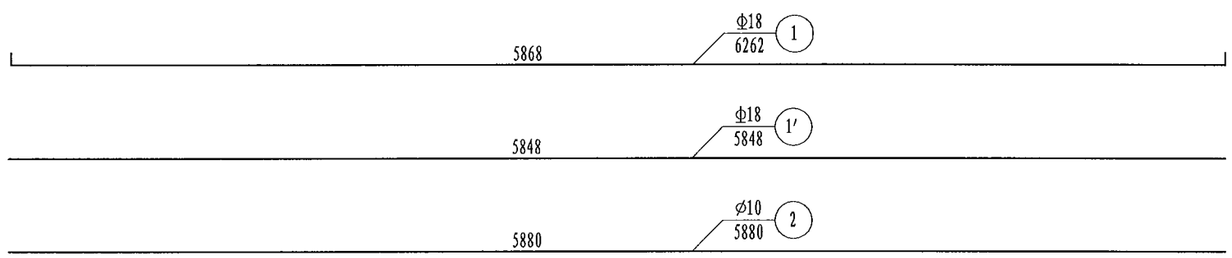

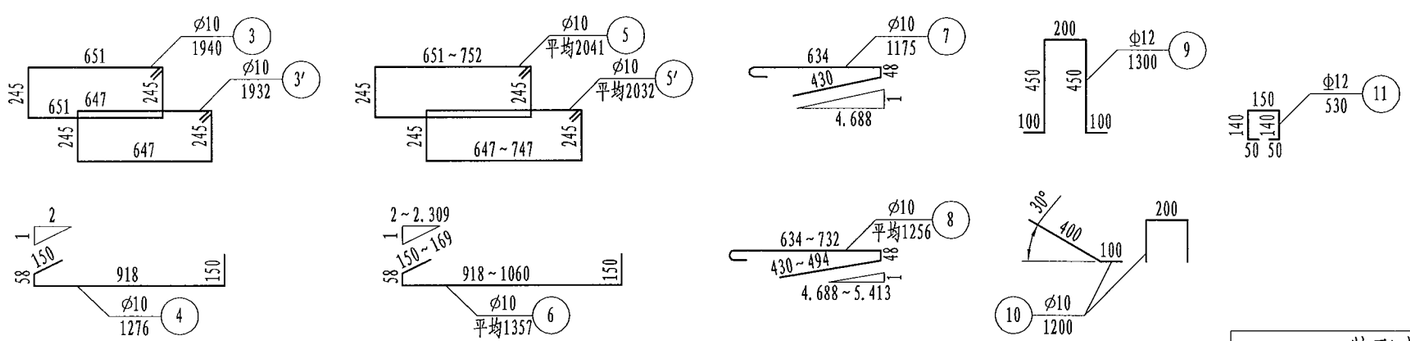

一块边板工程数量表

编号	直径 (mm)	长度 (mm)	根数	总长 (m)	总重 (kg)
1	Φ18	6262	14	87.67	175.3
1′	Φ18	5848	2	11.70	23.4
2	Ø10	5868	12	70.42	43.4
3	Ø10	1940	25	48.50	29.9
3′	Ø10	1932	25	48.30	29.8
4	Ø10	1276	25	31.90	19.7
5	Ø10	平均2041	30	61.23	37.8
5′	Ø10	平均2032	30	60.96	37.6
6	Ø10	平均1357	30	40.71	25.1
7	Ø10	1175	25	29.38	18.1
8	Ø10	平均1256	30	37.68	23.2
9	Φ12	1300	22	28.60	25.4
10	Ø10	1200	22	26.40	16.3
11	Φ12	530	15	7.95	7.1
C30混凝土 (m^3)		2.18			

注:

1. 本图尺寸除注明者外，余均以毫米为单位。
2. N9钢筋与N2、N3、N5钢筋绑扎连接，N10钢筋与N1、N3、N5钢筋绑扎连接，在块件预制时紧贴侧模，脱模后立即扳出。
3. 图中Ø10、Φ12钢筋未计弯钩折减值。
4. N11钢筋与顶板内钢筋绑扎，顺桥向间距400mm。

装配式钢筋混凝土简支板梁上部构造 跨径:6m　　斜度: 30°	荷载标准: 公路－Ⅰ级
	桥面宽度: 2×12.75m、2×16.75m
边板钢筋构造（C=375mm、α=30°）	图号: 25