室外热力管道地沟

批准部门	中华人民共和国建设部	批准文号	建质[2003]211号
主编单位	北京中铁工建筑工程设计院	统一编号	GJBT-667
实行日期	二00三年十二月一日	图 集 号	03R411-2

主编单位负责人	石晓明
主编单位技术负责人	曹志忠
技术审定人	曹志忠
设计负责人	徐洪球 张群仲

目　　录

图　　名　　页

目录——1~3

总说明——4~8

地沟断面编号与断面尺寸对照表——9

地沟构造

Ⅰ型~Ⅵ型（一般地沟及防潮地沟）、Ⅶ型~Ⅻ型（半防水地沟及全防水地沟）详图——10~12

卷材防水层转角构造、地沟进室内穿墙构造——13

变形缝构造（一）——14

变形缝构造（二）——15

砖壁地沟

砖壁地沟壁厚选用表（ø=15°）——16~17

砖壁地沟壁厚选用表（ø=20°）——18~19

砖壁地沟壁厚选用表（ø=25°）——19~21

砖壁地沟壁厚选用表（ø=30°）——22~23

素混凝土地沟

素混凝土壁地沟壁厚选用表（ø=15°）——24~25

素混凝土壁地沟壁厚选用表（ø=20°）——26~27

素混凝土壁地沟壁厚选用表（ø=25°）——28~29

素混凝土壁地沟壁厚选用表（ø=30°）——30~31

砖（素混凝土）壁防水地沟底板详图——————————32
砖（素混凝土）壁防水地沟底板板厚
及配筋选用表（一 ）~（三）————————————33~35
钢筋混凝土地沟
钢筋混凝土地沟（无地下水压）选用表（一）~（四）——36~39
钢筋混凝土地沟（有地下水压）选用表（五）~（八）——40~43
钢筋混凝土地沟（不防水）详图及钢筋材料表（一）———44
钢筋混凝土地沟（不防水）钢筋材料表（二）~（九）——45~52
钢筋混凝土地沟（防水）详图及钢筋材料表（一）————53
钢筋混凝土地沟（防水）钢筋材料表（二）~（七）————54~59
钢筋混凝土地沟转角、T形接头配筋详图——————————60
地沟转角、T形接头及梁板布置示意图——————————61
方形补偿器地沟结构
方形补偿器地沟选型表（一）~（八）——————————62~69
1Z、1H、3Z型方形补偿器地沟详图————————————70
2Z型方形补偿器地沟详图————————————————71
2H型方形补偿器地沟详图————————————————72
3H、4H型方形补偿器地沟详图————————————————73
穿铁路地沟构造
穿铁路砖壁地沟TZG-1~12详图及选用表——————————74
穿铁路钢筋混凝土地沟THG-1~27详图及钢筋材料表————75
地沟盖板
地沟盖板编号及选用表————————————————76
地沟盖板GB3~12- *详图及材料表————————————77
地沟盖板GB13~17- *详图及材料表————————————78
地沟盖板GB18~20- *详图及材料表————————————79
地沟盖板GB21 22- *详图及材料表————————————80
地沟过梁
地沟过梁编号及选用表————————————————81
地沟过梁GL3~22- *详图及材料表（一）——————————82

地沟过梁GL3~22- *材料表（二）~（四）——————83~85

检查井及地沟连接构造、检查井梁板

检查井及梁、板平面布置图————————————86

检查井及梁、板选用表————————————————87

地沟与检查井连接大样（一）————————————88

地沟与检查井连接大样（二）————————————89

检查井详图（一）——————————————————90

检查井详图（二）——————————————————91

检查井钢筋表————————————————————92

检查井梁JL5~9- *详图及钢筋材料表——————————93

检查井开孔板KB10~12- *、KB14、20-*详图及钢筋材料表—94

人孔盖板RB-1及盖板座BZ-1详图及材料表——————————95

铸铁人孔盖板RB-2及盖板座BZ-2详图——————————96

安装孔、人孔、通风洞

通行地沟安装孔————————————————————97

通行地沟安装孔AK-1、2、3模板、配筋图——————————98

半通行及通行地沟（单侧布管）人孔RK-1——————————99

半通行及通行地沟（双侧布管）人孔RK-2——————————100

半通行及通行地沟通风洞TD-1————————————————101

总 说 明

一、本图集《室外热力管道地沟（03R411-2）》为土建分册，配合《室外热力管道安装·地沟敷设（03R411-1）》使用，亦可单独使用。

二、适用范围：

1. 本图集适用于一般工业及民用建筑工程中室外热力管道地沟工程。
2. 本图集适用于地下水位较低且无侵蚀性的地区。当地下水位较高而又采用本图时，由设计选用人经抗浮验算后采用，但最高地下水位一般不得超过盖板底面下300毫米。
3. 本图集适用于一般砂土、粘性土地区及Ⅲ级以下湿陷性黄土地区。当 用于Ⅲ级及Ⅲ级以上湿陷性黄土地区时，选用者应根据有关规范进行地基处理；当用于膨胀性土地区或寒冷地区冰冻线以上时，选用者应根据当地建筑经验采取适当措施。
4. 本图集适用于非抗震设防地区及抗震设防烈度不高于8度的地区。
5. 本图集砌体材料采用烧结普通砖，当工程所在地禁止使用实心粘土砖，或者由于别的原因而采用其它砌体材料时，应由选用人根据有关规范、规程采取相应措施后选用。
6. 本图集适用环境按二类环境设计，设计使用年限为50年。结构混凝土耐久性的基本要求：最大水灰比0.55，最大水泥用量 275kg/m³，最大氯离子含量0.2%，最大碱含量3.0kg/m³，二a类环境最低砼强度等级C25，二b类环境最低砼强度等级C30。当环境类别为三类或四、五类时，混凝土耐久性要求应符合有关标准的规定。

三、主要设计依据：

混凝土结构设计规范（GB 50010-2002）
砌体结构设计规范（GB 50003-2001）
建筑地基基础设计规范（GB 50007-2002）
建筑结构荷载规范（GB 50009-2001）
钢结构设计规范（GB 50017-2003）
厂矿道路设计规范（GBJ22-87）
地下工程防水技术规范（GB 50108-2001）
公路桥涵设计通用规范（TJ021-89）
铁路桥涵设计基本规范（TB10002.1-99）
建筑地基基础工程施工质量验收规范（GB 50202-2002）
砌体工程施工质量验收规范（ GB 50203-2002）
混凝土结构工程施工质量验收规范（GB 50205-2002）
地下防水工程质量验收规范（GB 50208-2002）

四、编制内容：

1. 本图集包括地沟、方形补偿器地沟、穿铁路地沟、检查井、安装孔、人孔、通风洞和地沟过梁、地沟盖板等内容。
2. 地沟按断面大小，在使用上分不通行地沟、半通行地沟和通行地沟，其中不通行地沟又有一种两沟并行的情况（称为双沟）。根据不同结构材料又分为砖壁地沟、素混凝土壁地沟和钢筋混凝土地沟。它们各有不同的防水构造型号。详细分类和使用限制见表一。

地沟防水型号及使用限制一览表　　表一

通行情况	沟型	断面尺寸范围 B*	断面尺寸范围 H	沟壁材料	防水类别型号：一般地沟	防潮地沟	半防水地沟	全防水地沟
不通行地沟	双沟	700~1400	450~950	砖砌体或素混凝土地沟	Ⅱ	Ⅴ	Ⅷ	Ⅺ
不通行地沟	单沟	300~1400	320~950	砖砌体或素混凝土地沟	Ⅰ	Ⅳ	Ⅶ	Ⅹ
半通行地沟	单沟	1000~2000	1200~1600	砖砌体或素混凝土地沟	Ⅰ	Ⅳ	Ⅶ	Ⅹ
通行地沟	单沟	1300~2200	1800~2500	钢筋混凝土	Ⅲ	Ⅵ	Ⅸ	Ⅻ
使用限制					地下水位较低，土层较干燥。	常年静止水位及丰水期水位在沟底以下，土层较潮湿。	常年静止水位及丰水期水位在沟盖板底300以下。	只允许特殊情况下局部使用。最高地下水位一般不宜高于地沟顶面。

* 双沟且有两个不相同的宽度时分别为B1，B2。

五、构件代号说明及选用索引：

1. 本图集各类构件中，由动力工种确定规格者，如地沟断面、方形补偿器地沟、检查井等，其代号由两部分组成，前半部为与《03R411-1》图集相统一的代号，后半部分为土建特征号（如沟壁厚度、配筋号、防水型号等等），见表2；其余构件如地沟过梁、地沟盖板等代号见表3。
2. 本图集内容较多，选用方法各不相同，均按各项详图及选用表选用。

构件代号说明及选用索引表（一）　表2

构件名称	构件代号示例及说明		选用索引
	统一代号	土建特征号	
砖（素混凝土）壁地沟	G 39 — 240 I 地沟断面号 地沟代号 防水型号 沟壁厚度 G BXH — 370 I 地沟宽X高（当无断面号时） 防水型号 沟壁厚度		砖（素混凝土）壁地沟壁厚选用表见第16~31页. 砖（素混凝土）壁防水地沟底板详见第32~35页.
钢筋混凝土地沟	G 99 — 3 III 地沟断面号 防水型号 钢筋混凝土地沟配筋号 G 99 — 3F IX 防水型号 防水钢筋混凝土地沟配筋号		选用表见第36~43页，断面图及钢筋表见第44~59页 防水做法见10~12页
方形补偿器地沟	W 81 — 1Z 方形补偿器编号 方形补偿器代号 构造型号，Z为砖壁结构 H为钢筋混凝土结构		选用表见第62~69页 平面及断面图见70~73页
检查井	J-9 — 1800 井平面号 井代号 Hj为钢筋混凝土检查井井高（mm）		第86~92页

构件代号说明及选用索引表（二）　表3

构件名称	构件代号示例及说明	选用索引
穿铁路地沟	TZG — 1 砖沟壁代号 序号 THG — 1 钢筋混凝土沟壁代号 序号	第74页 第75页
地沟盖板	GB 10 — 1 沟宽代号 地沟盖板代号 荷载号	选用表见第76页 详图见第77~80页
地沟过梁	GL 10 — 1 沟宽代号 地沟过梁代号 荷载号	选用表见第81页 详图及钢筋表见第82~85页
检查井梁	JL 7 — 1 检查井号 检查井梁代号 荷载号	布置图及选用表见第86.87页，详图见93页
检查井开孔板	KB 14 — 1 板净跨代号 检查井开孔板代号 荷载号	布置图及选用表见第86.87页，详图见94页
人孔盖板（检查井）	RB — 1 人孔盖板代号 材料号：1.钢筋混凝土 2.铸铁	第95.96页
人孔盖板座（检查井）	BZ — 1 人孔盖板座代号 材料号：同人孔盖板	第95.96页
安装孔	AK — 1 安装孔代号 序号或型号	第97.98页
人　孔	RK — 1 人孔代号 序号或型号	第99.100页
通风洞	TD — 1 通风洞代号 序号或型号	第101页

3. 为方便选用和施工，地沟断面号与地沟断面尺寸对照表见第9页，对于砖（素混凝土）壁地沟，可选用无断面编号的地沟（代号标法见表2）。

4. 对于与车行道平行的地沟，按六.10.b的规定在个体设计中说明或另行绘制。

六、设计计算与选用说明：

1. 地面荷载：
地面均布活载：按10kN/m²或20kN/m²计算，当地面均布活载超过此值时，可将超出部分（q1)化为等效覆土厚度(q1/覆土容重）后选用。
车行道荷载：按汽-15级或汽-20级汽车荷载计算，土中扩散角取30°。
火车荷载：按中-22级普通活荷载计算，土中扩散角取30°。
以上三项互不同时考虑。

2. 覆土荷载：取土容量γ=18KN/m³，覆土厚度（从设计地面至地沟盖板底的距离）一般不大于1.5m（车行道和铁路下尚应不小于0.5m）。

3. 地下水荷载：考虑地下水压的地沟，按地下水位在地沟盖板底处算地下水对地沟壁的侧压力。但考虑一般水位升降和盖板缝漏水等因素，要求最高水位低于盖板底面300mm，特殊情况（并采用X、XI、XII 型防水作法）最高地下水位一般也不宜高于地沟盖板顶面。

4. 地沟壁上的土压力按库仑理论主动土压力计算。土的力学特性由选用者根据岩土工程勘察报告选取。对处于地下水位以下者，应按饱和状态下土体的力学特性选用。对处于已受扰动、填土区域或开挖较大时，均不能按原状土选用。

5. 地沟盖板荷载按盖板以上土柱计算，对属于上埋式地沟（如在填土区域或开挖很宽且覆土厚与沟宽之比较大时），土体荷载将增大，应由选用人加以考虑。

6. 考虑施工及将来检修的情况，地沟沟壁强度计算不由偏心受压控制，而由抗剪（砖壁、素混凝土壁地沟）、抗弯（钢筋混凝土地沟）控制。

7. 地沟未进行纵向计算。在地基显著不均匀或地面荷载变异很大的区域，由个体设计考虑。

8. 当地下水位较高时，需由选用人进行抗浮计算，并采取相应措施。

9. 地沟纵向坡度由动力设计定。地沟中安全照明及电器插座等由个体设计定。

10. 车行道下地沟结构选型说明：
a. 当地沟与车行道相交，在车行道下（车行道宽+2m）的范围内按车行道选地沟及盖板。
b. 当地沟与车行道平行，且L<0.6（hf+$\frac{H}{2}$）时（图一），对砖壁地沟，沟壁厚d'₁按车行道选（图一）；对钢筋混凝土壁地沟，靠近车行道一侧的沟壁中，③′ 钢筋与车行道下地沟同，增加①′ 钢筋，使①+②+①′ 钢筋总面积与车行道下地沟同（图二）。其余均不按车行道考虑。
c. 车行道下地沟盖板底面到路面的距离不得小于500，如不能满足，则盖板（及盖板下可能有的过梁）应由选用者自行设计。

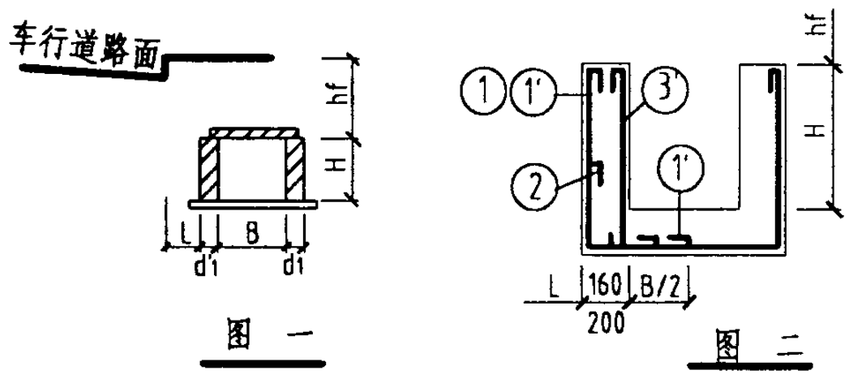

总 说 明								图集号	03R411-2
审核	张群仲	张群仲	校对	张鸣侠	张鸣侠	设计	徐洪球	页	6

11. 检查井未考虑置于车行道下。检查井的高度（Hj）在个体设计时由动力工种确定，但入口地沟顶至检查井顶板底的距离应满足本图集的要求。
12. 安装孔、人孔、通风洞等根据动力平面布置确定。

七、 采用材料:

1. 混凝土强度等级：垫层C10，素混凝土地沟C20，钢筋混凝土地沟C25（个体设计根据所处环境类别提高混凝土强度等级者除外）。
2. 防水混凝土地沟的抗渗等级不低于0.6MPa。
3. 钢筋：Φ：HPB235钢筋，Φ：HRB335钢筋。
4. 砖：≥Mu10；砂浆：≥M7.5，并在个体设计中根据环境条件确定。
5. 钢材：Q235B。

八、 钢筋保护层厚度：见表。对于预制构件钢筋保护层厚度可取表中数值减5mm。

钢筋保护层厚度表（mm）

构 件	地沟外侧	地沟内侧
地沟底板	40	20
地沟侧壁	25	20
地沟盖板	25	20
地沟过梁	35	30

九、 防水及变形缝:

1. 防水型式的选用，要考虑经济、合理、施工简便、防水可靠的原则。
2. 地沟延伸很长，局部进水甚难避免，为保证安全和正常使用，避免积水，设计时应考虑以排为主、防排结合的原则；排水时应尽量利用地形自然排水，亦可选择抽水器或其它机械排水方法相配合；还应建立定期检查制度。
3. 地沟防水的可靠性极大地依赖于整个工程的施工质量和方法，不能疏漏。必须保证砌体、混凝土、防水构造等的施工质量，加强质量检查，严格满足相应的施工规范或操作规程的要求。
4. 必须作好地面排水，以防止地面积水渗入沟内或使局部地下水位升高造成沟内进水。
5. 变形缝设置原则:
   地沟与检查井连接处、穿铁路地沟两端应设变形缝;
   砖壁地沟：每40m设一伸缩缝;
   素混凝土地沟每20m设一伸缩缝;
   钢筋混凝土地沟每30m设一伸缩缝;
   当有可靠依据或实践经验时，可不受此限制。

十、 施工说明:

1. 本图集包括工种种类较多，各类工程均应符合各自的施工质量验收规范。
2. 地沟等垫层一般应坐落在原状土层；在湿陷性黄土地区应按《湿陷性黄土地区建筑规范》进行地基处理；软弱地基应采取加固措施，如填碎石夯实或加砂垫层等，由选用人确定。
3. 当地下水位高于基槽、基坑底面或在饱和状态下的软弱地基上施工时，应采取排水或降低地下水位的措施，使基槽、基坑保持无积水的状态。
4. 砖砌体平竖缝砂浆都必须饱满，无粉刷部分原浆勾平缝。
5. 混凝土施工必须振捣密实，严格控制水灰比和水泥用量，加强养

护，尽量减少混凝土的收缩裂缝和孔隙。

6. 混凝土及砌体中的氯化物掺入量必须严格控制，以免腐蚀沟内管道。
7. 盖板、过梁等预制构件运输、安装时，强度不应低于设计强度的70%。
8. 地沟盖板安装时，必须座20mm厚1：2水泥软砂浆；地沟盖板板缝、板端均用1：2水泥砂浆灌封，并在整个顶面浇热沥青一道。
9. 地沟盖板支承长度不应小于80，一般为100，过梁支承长度一般为200，不应小于150。
10. 卷材防水层的基层必须平整，并且必须待基层干燥后方可进行粘贴。变形缝处26号镀锌铁皮须双面预刷热沥青一道。油毡搭接宽度不小于100-150mm，上下搭接位置应错开。
11. 防水层采用的沥青油膏，软化点应≥40℃。夏季施工时，可用10号石油沥青，春秋季施工时，可采用30号或60号石油沥青。油毡可采用400-500g/m²的石油沥青油毡。
12. 防水层的施工，应在气温≥5℃ 时进行，地下水位应降到施工面以下500mm，并保持到回填土完毕。
13. 沟槽回填土应在盖板安装完毕之后进行，否则须设临时支撑，回填土应待沟壁达到设计强度后两侧同时进行。回填土应采用接近最佳含水量之好土（如有必要也可用2:8灰土），寒冷地区应采用非冻胀性材料，要求分层夯实，不得虚填，填土的压实系数不小于0.94，以免地表水易于侵入而影响使用。
14. 对处于地下水位线以下的地沟，施工时应注意采取措施，防止地沟被浮起。
15. 地沟施工必须与动力安装等有关工种密切配合，沟内管道支架安装用的预埋件，预留洞，沟底，沟壁局部加厚（见《03R411-1》图集），其它电器，照明插座，爬梯，排水设施等等，不得遗漏。
16. 对所有外露铁件，一律涂防锈漆两道。
17. 地沟揭盖检修，须在沟壁顶部设临时支撑。
18. 各类工程的质量标准和验收要求分别按现行各类工程施工质量验收规范执行。

十一、本图集尺寸单位未注明者均以毫米计。

不通行地沟(单沟)

沟高 H (mm)	沟宽 B(mm)											
	300	400	500	600	700	800	900	1000	1100	1200	1300	1400
320	G1	G2										
380		G3										
450		G8	G4	G17	G32	G44	G48			G56		
510			G9		G18	G33	G34	G45	G49	G53	G55	G57
570			G10	G5		G19	G35	G36	G37	G50	G51	G54
630				G11	G6	G20	G21		G38		G46	G52
700					G12	G7		G22	G23	G39	G40	G47
760						G13			G24	G25	G41	G42
820						G14			G26		G27	G43
880							G15			G28		G29
950							G16				G30	G31

不通行地沟(双沟)

沟高 H (mm)	沟宽 (B1+B2)/断面号			
450	800+700/G85			
510	900+800/G86	1000+900/G87		
570	800+800/G71	800+1100/G72	1000+800/G88	1100+1100/G89
630	800+1100/G73	900+1100/G74	1100+1100/G90	1300+1100/G91
700	700+900/G61	700+1100/G62	1000+1300/G75	1100+1300/G76
	1300+1300/G92	1400+1300/G93		
760	1100+1400/G77	1200+1400/G78	1300+1400/G94	1400+1400/G95
820	800+800/G58	800+1100/G63	800+1200/G64	800+1300/G65
	1100+1400/G79	1300+1400/G80		

双沟续

沟高 H (mm)	沟宽 (B1+B2)/断面号			
880	900+900/G59	900+1200/G66	900+1300/G67	900+1400/G68
	1200+1400/G81	1400+1400/G82		
950	900+900/G60	900+1300/G69	900+1400/G70	1300+1400/G83
	1400+1400/G84			

半通行地沟

沟高 H (mm)	沟宽 B(mm)									
	1000	1100	1200	1300	1400	1500	1600	1700	1800	2000
1200	G103	G104	G105	G106	G107	G108	G109			
1300			G96	G110	G111					
1400			G97	G112	G113					
1500			G98	G114	G115			G100	G116	G117
1600			G99	G118	G119			G120	G101	G102

通行地沟

沟高 H (mm)	沟宽 B(mm)									
	1300	1400	1500	1600	1700	1800	1900	2100	2200	
1800	G121	G125						G126	G127	
1900			G129							
2000	G128	G122						G123	G124	
2100				G130						
2200					G131					
2300						G132				
2500							G133			

附注：断面号G96以后地沟为钢筋混凝土地沟。

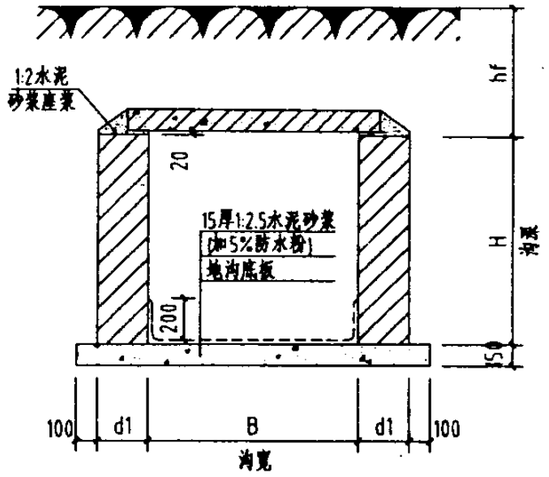

Ⅰ型(一般地沟)

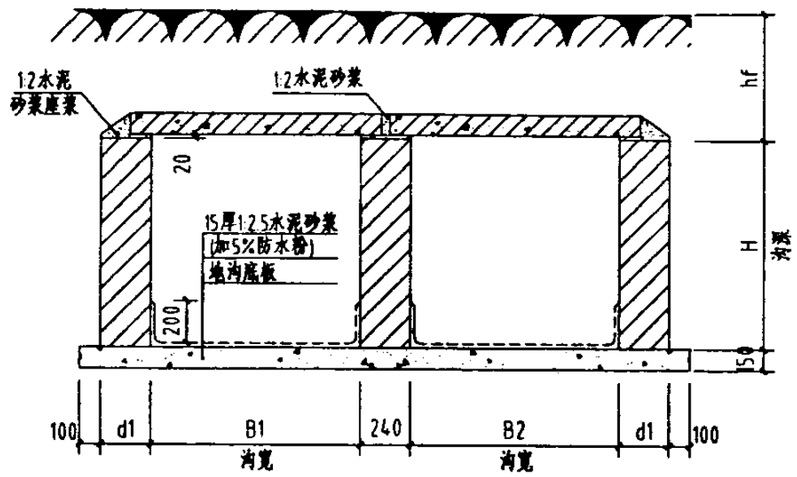

Ⅱ型(一般地沟)

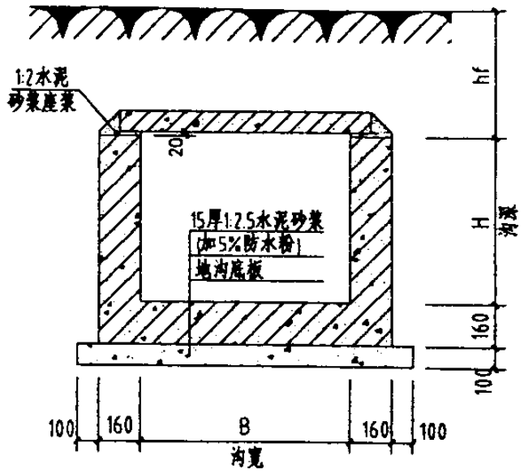

Ⅲ型(一般地沟)

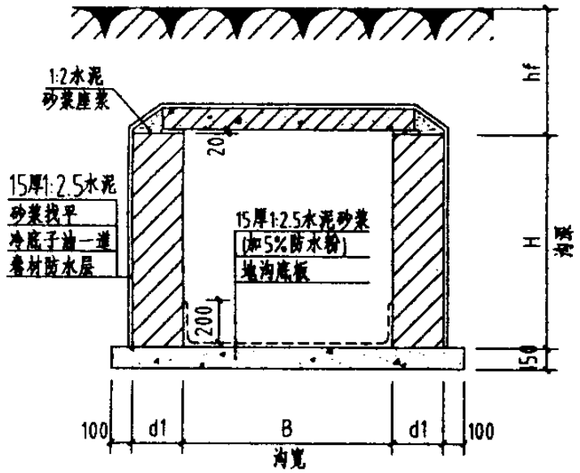

Ⅳ型(防潮地沟)

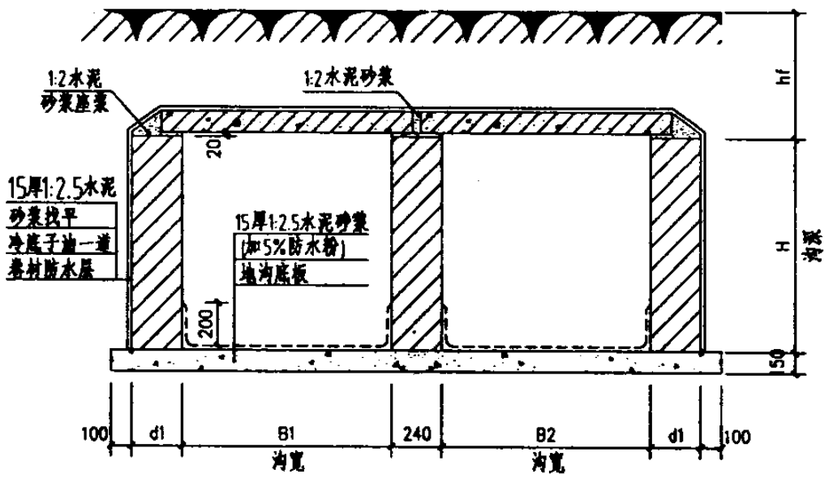

Ⅴ型(防潮地沟)

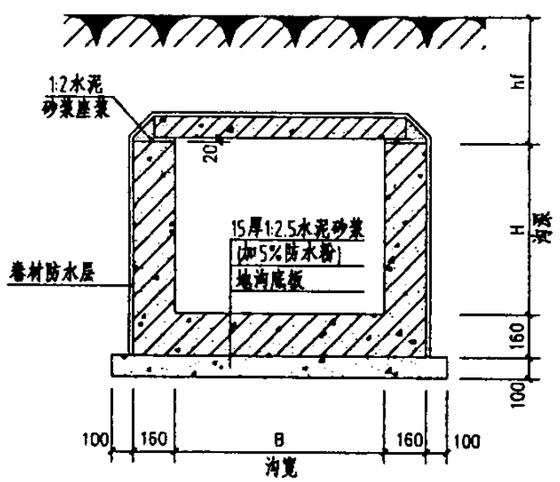

Ⅵ型(防潮地沟)

附注: 1. Ⅰ. Ⅱ. Ⅳ. Ⅴ 型地沟底板内侧水泥砂浆抹面仅用于湿陷性黄土地区,其它地区可取消.
2. Ⅰ. Ⅱ. Ⅳ. Ⅴ 型砖沟壁厚 d_1 按第16~22页按无地下水压的荷载情况选取,底板不配筋.
3. Ⅲ. Ⅵ 型钢筋混凝土地沟详见36~39页.

Ⅰ型~Ⅵ型(一般地沟及防潮地沟)详图									图集号	03R411-2
审核	徐洪球	徐洪球	校对	孙长惠	孙长惠	设计	李 朴	李朴	页	10

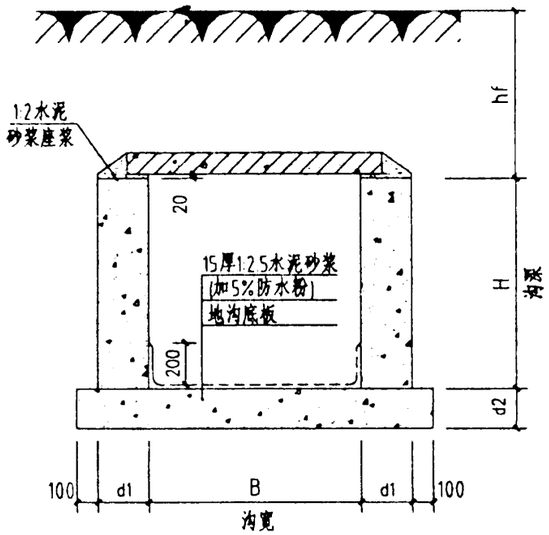

I 型(一般地沟)

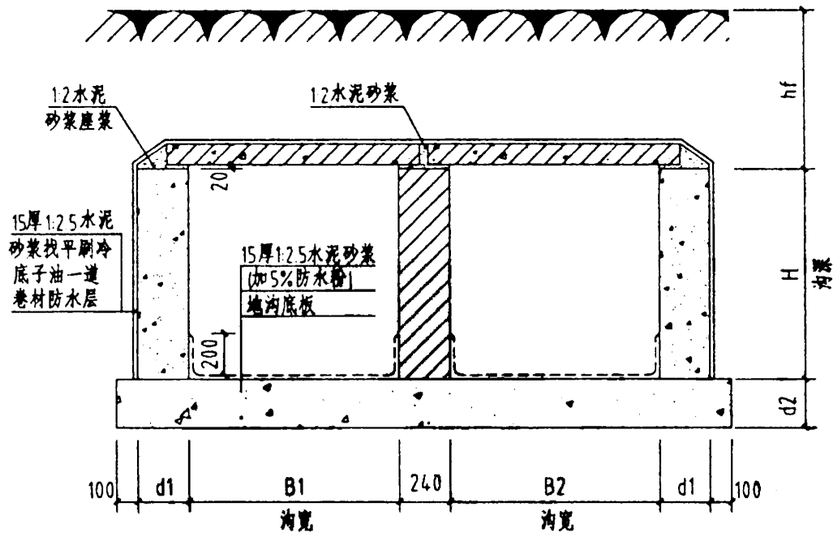

V 型(防潮地沟)

(注:一般地沟取消外侧砂浆找平及防水层)

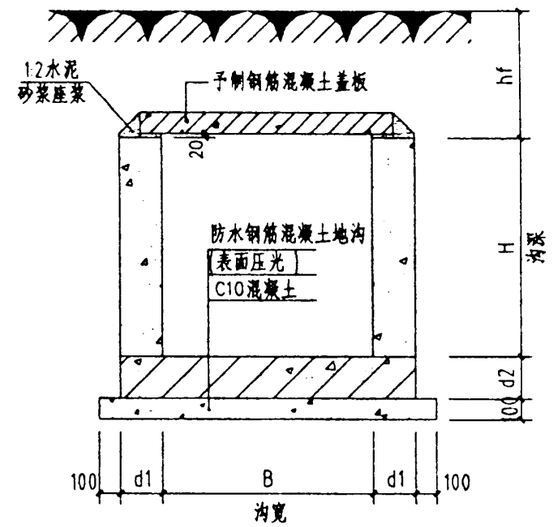

IX 型(半防水地沟)

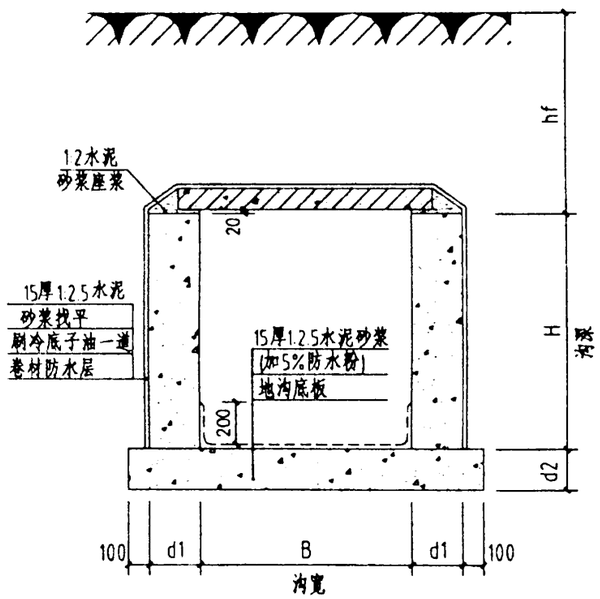

IV型(防潮地沟)

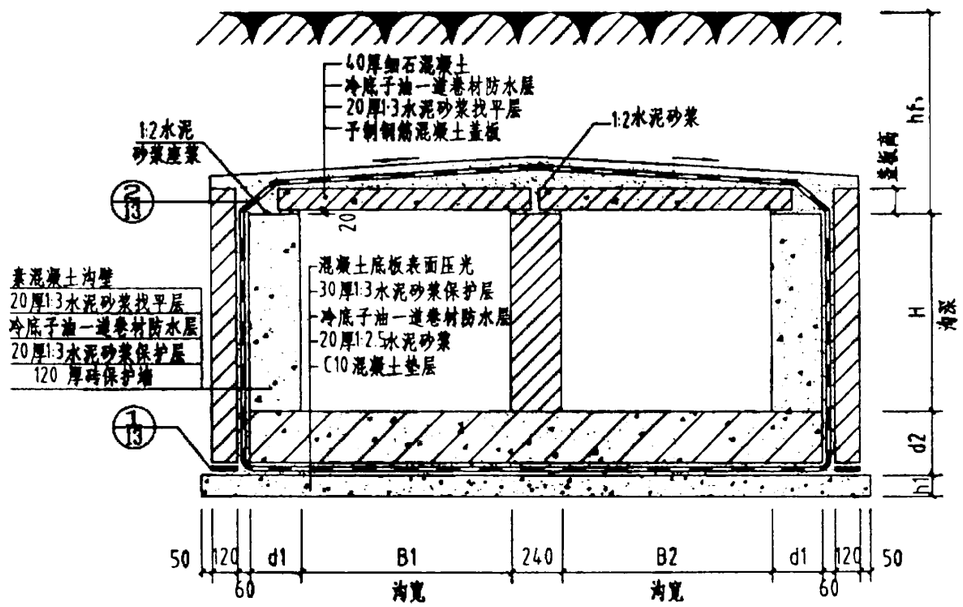

XI 型(全防水地沟)

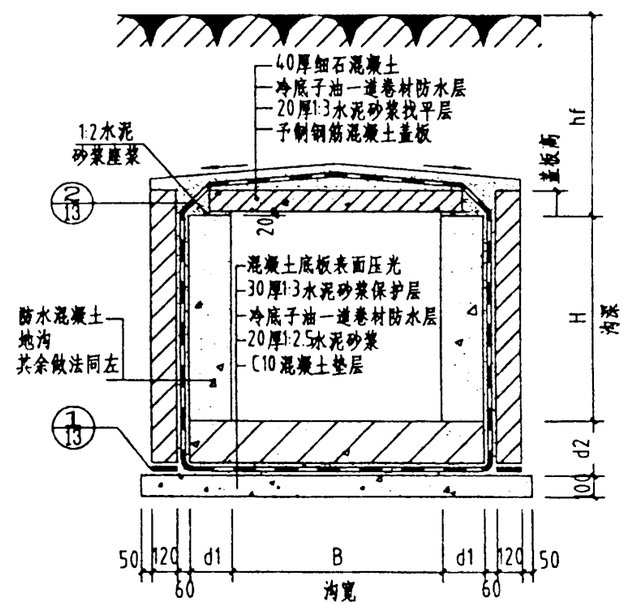

XII 型(全防水地沟)

附注:

1.I.IV.V 型地沟底板内侧水泥砂浆抹面仅用于湿陷性黄土地区,其它地区可取消.

2.I.IV.V 型混凝土沟壁厚d1由24~31页按无地下水压的荷载情况选取,底板不配筋.

I.IV.V.IX.XI.XII 型地沟详图								图集号	03R411-2
审核	徐洪球	徐洪球	校对	孙长惠	孙长惠	设计	李 朴	李朴	页	11

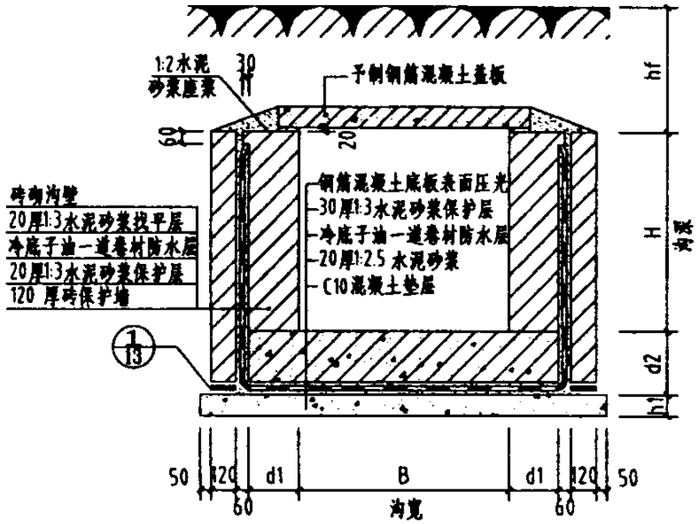

VII型(半防水地沟)

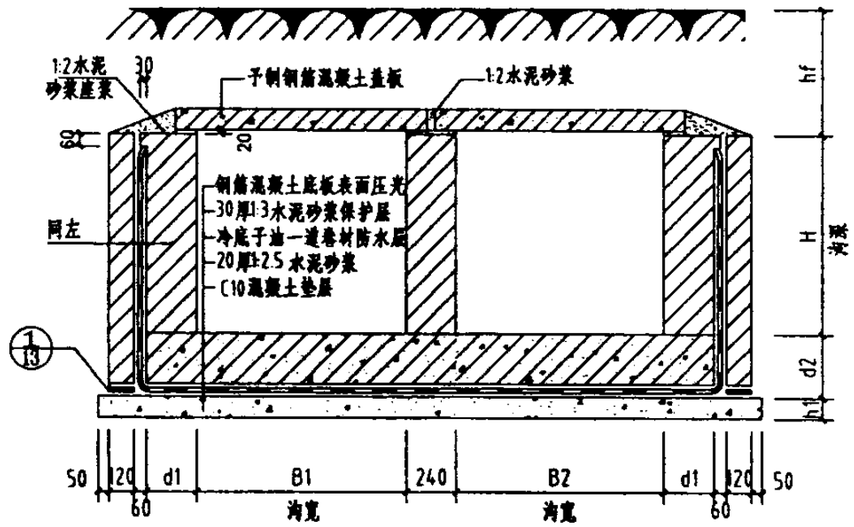

VII型(半防水地沟)

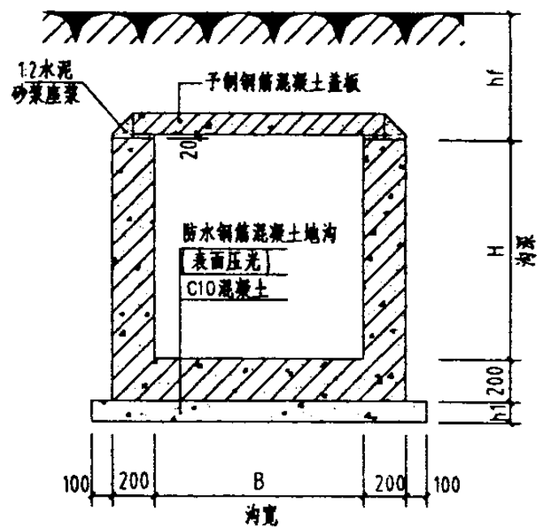

IX型(半防水地沟)

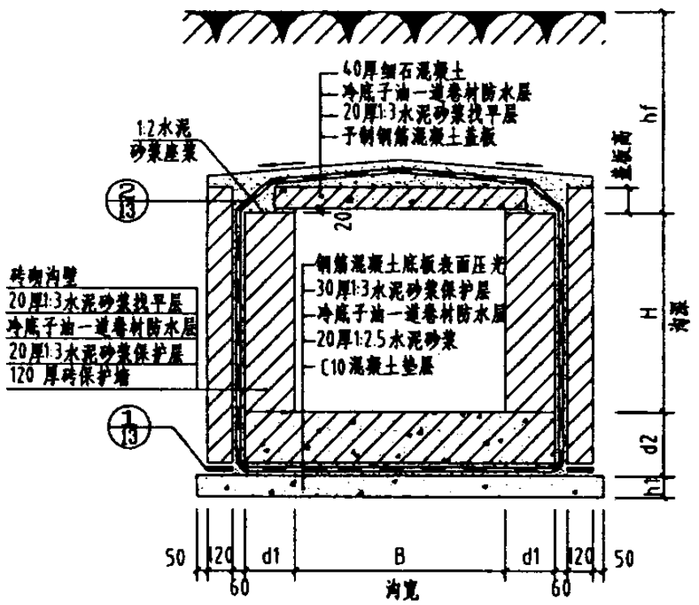

X 型(全防水地沟)

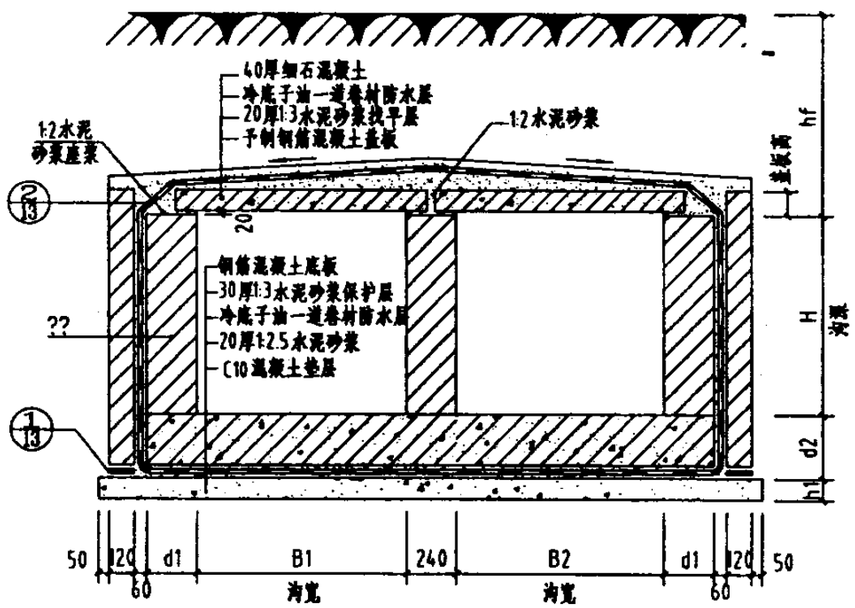

XI型(全防水地沟)

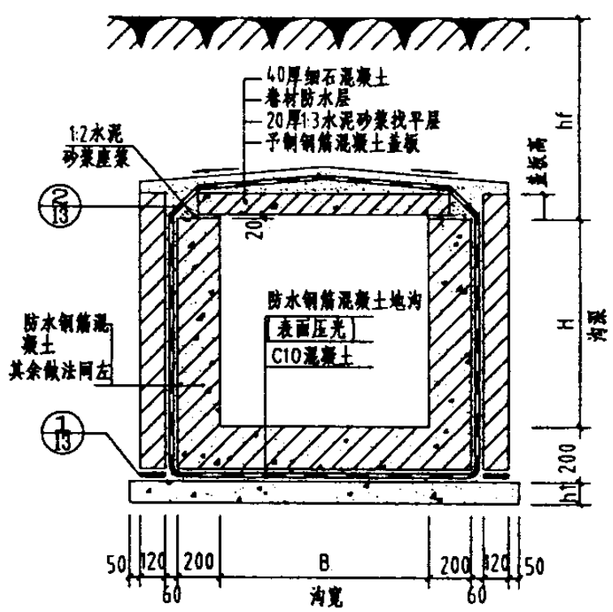

XII型(全防水地沟)

附注: 1.VII.VIII.X.XI 型砖沟壁厚d_1由表16~23页按有地下水压的荷载情况选取,底板厚及配筋按32~35页选取.

2.IX.XII型防水钢筋混凝土地沟由37~43页按有地下水压的荷载情况选取.

VII 型～XII 型(半防水地沟及全防水地沟)详图								图集号	03R411-2
审核	徐洪球	徐洪球	校对	孙长惠	孙长惠	设计	李 朴	李朴	页	12

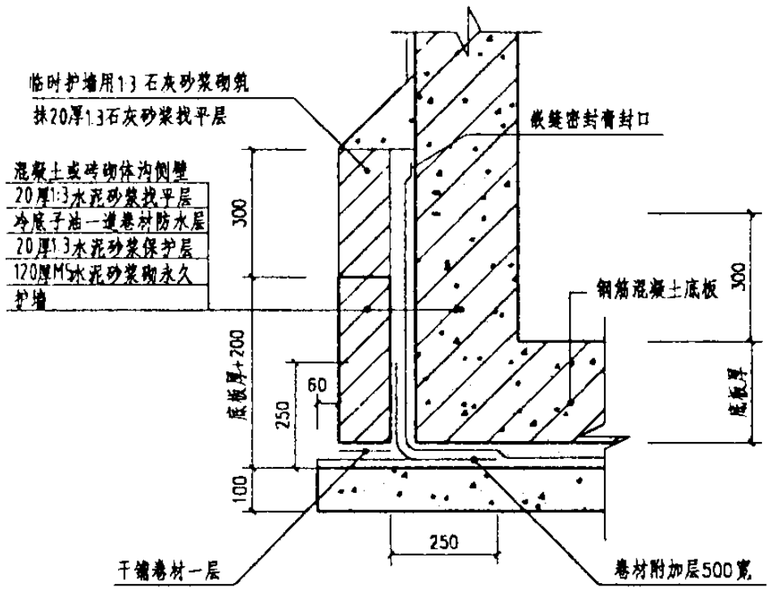

① 防水层转角构造

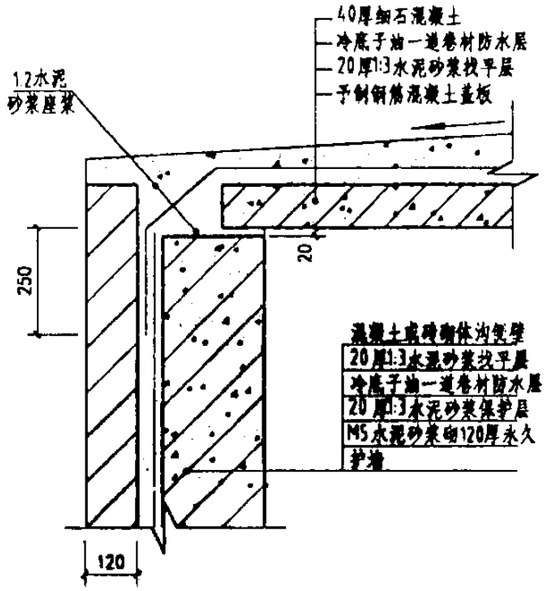

② 防水层转角构造2

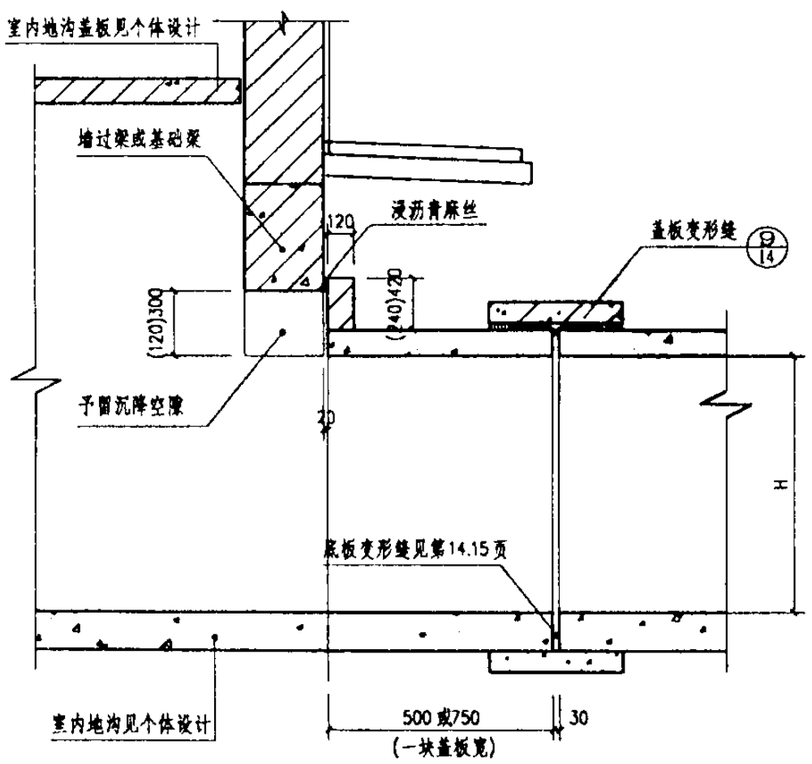

④ 地沟进室内穿墙节点
(括号内用于湿陷性黄土地区)

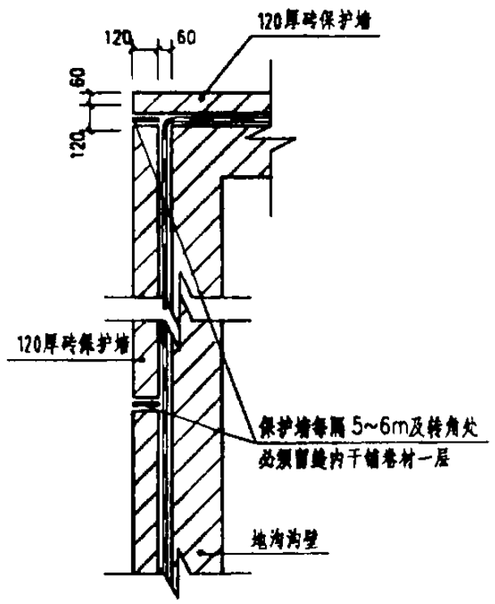

③ 保护墙留缝做法示意

附注：卷材防水层说明：

1. 设计要求：

1.1 卷材防水层适用于防水型号VII ~XII型地沟，应铺设在结构主体的迎水面．在回填土前必须将地下水位保持在地沟基槽底面以下，使基槽无积水。

1.2 卷材防水层为一至二层．高聚物改性沥青卷材厚度单层使用时厚度不应<4mm双层使用时厚度不应<6mm;合成高分子卷材单层使用时厚度不应<1.5mm双层使用时厚度不应<2.4mm.

1.3 阴阳角处应做成圆弧或45°(135°)折角，其尺寸视卷材品质确定．在转角阴阳角等特殊部位增贴1~2层相同的卷材，宽度不宜<500mm．

2. 材料选用：

卷材防水层可选用高聚物改性沥青类．合成高分子类防水卷材，其技术性能指标应符合《地下工程防水技术规范》(GB50108-2001)的规定要求．选用其它种类的防水卷材时，技术性能应符合相应的国家标准．

3. 卷材粘贴法：

第一步：120厚护墙下部高300内用1:3水泥砂浆砌筑，上部高300内用1:3石灰砂浆砌临时护墙，内侧分别用水泥砂浆和石灰砂浆找平，然后将水平防水层留出的接头用内贴法贴于护墙找平层上．

第二步：当地沟沟壁施工完毕后用外贴法做垂直防水层时，拆除临时护墙，将防水层粘贴在沟壁外侧找平层上，随即砌筑上部永久护墙，在回填土前必须将地下水位保持在基槽底面以下，使基槽无积水。同时将护墙与防水层之间的空隙用1:3水泥砂浆随砌随填满．

4. 卷材防水层施工详见总说明．

卷材防水层转角构造、地沟进室内穿墙构造								图集号	03R411-2
审核	徐洪球	徐洪球	校对	孙长惠	孙长惠	设计	李朴	李朴	页	13

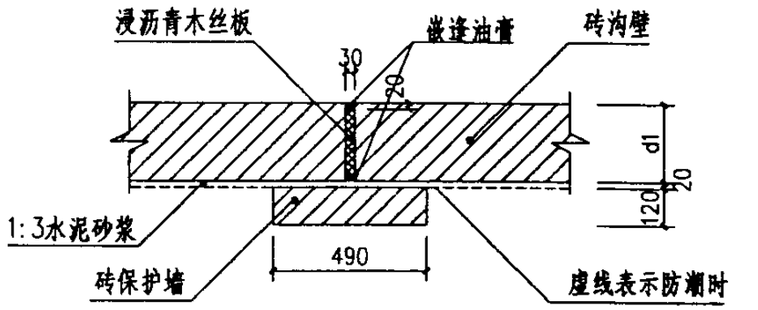

① I.II.IV.V型地沟沟壁变形缝

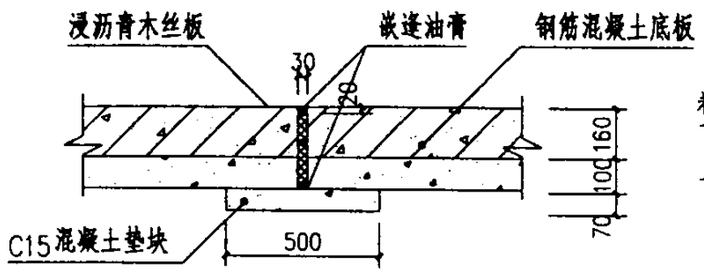

④ III.VI型地沟底板变形缝

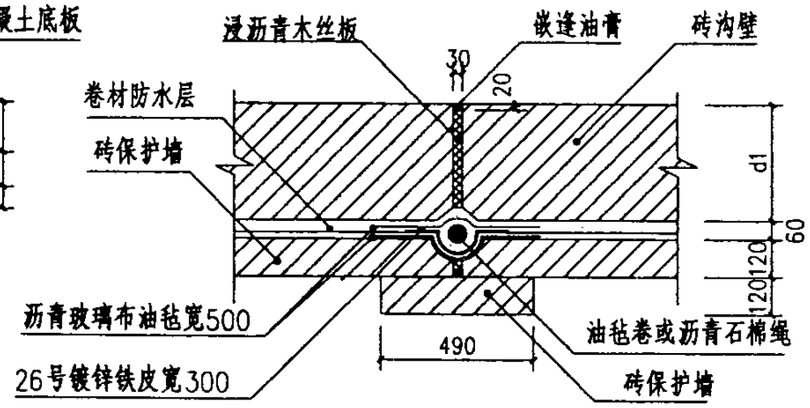

⑦ VII.VIII型地沟沟壁变形缝

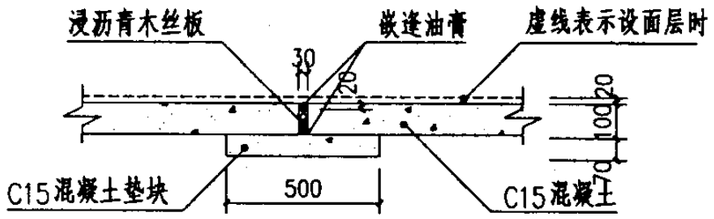

② I.II.IV.V型地沟底板变形缝

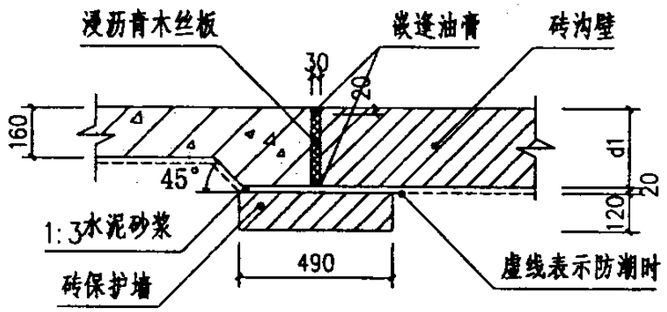

⑤ I.IV型地沟与III.VI型地沟沟壁连接

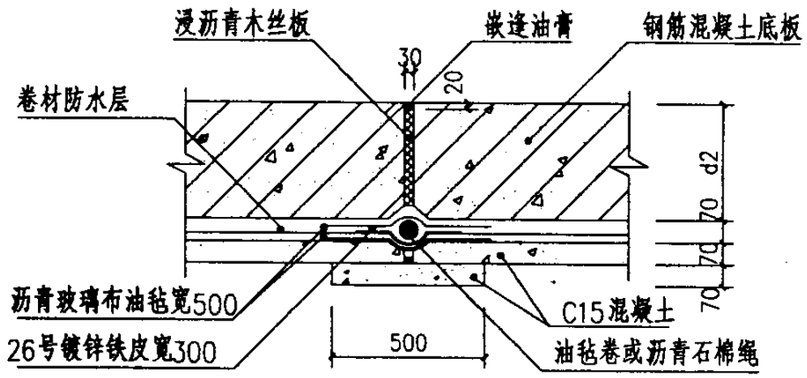

⑧ VII.VIII型地沟底板变形缝

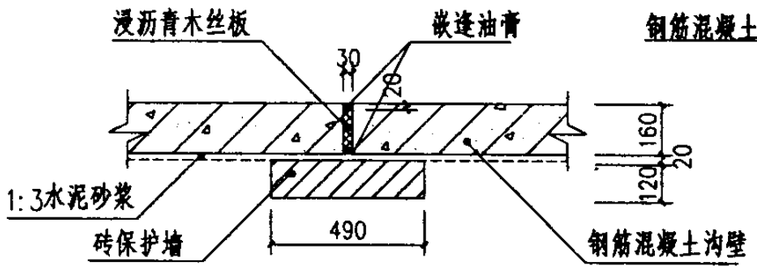

③ III.VI型地沟沟壁变形缝

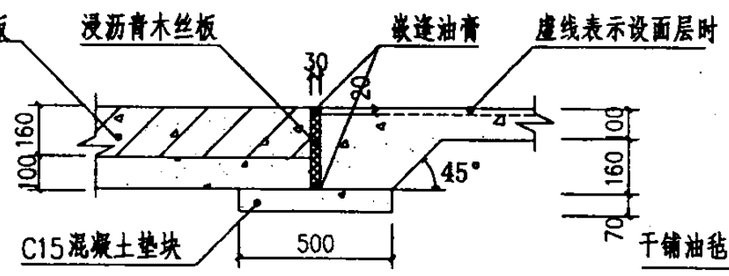

⑥ I.IV型地沟与III.VI型地沟底板连接

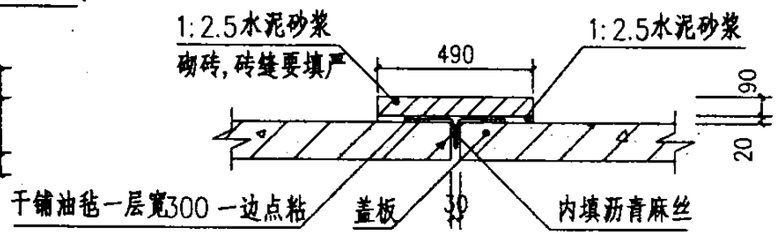

⑨ 地沟盖板变形缝

变形缝构造(一)									图集号	03R411-2
审核	徐洪球		校对	孙长惠		设计	李 朴		页	14

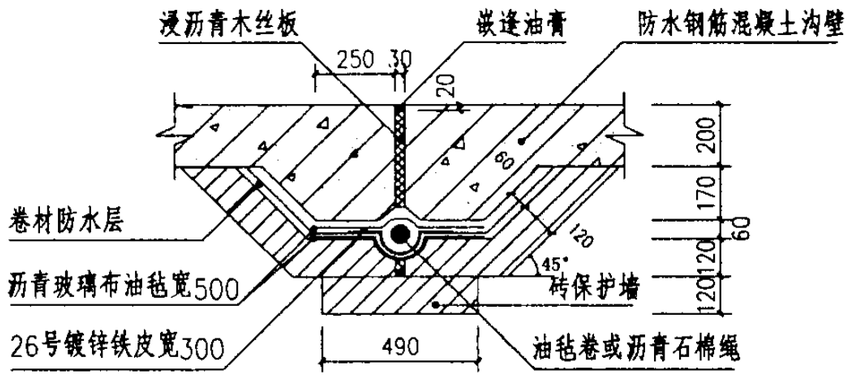

① IX 型地沟沟壁变形缝之一

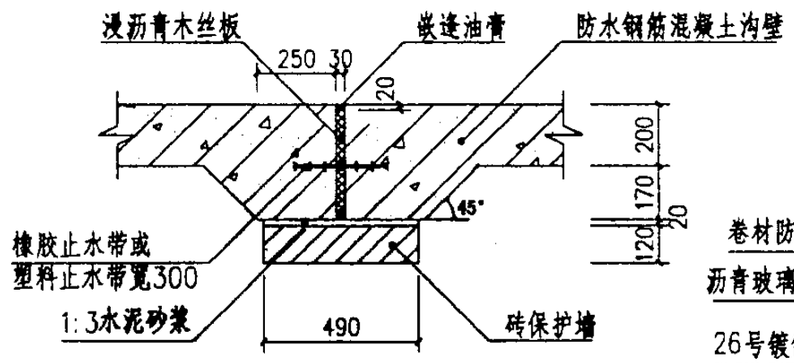

③ IX 型地沟沟壁变形缝之二

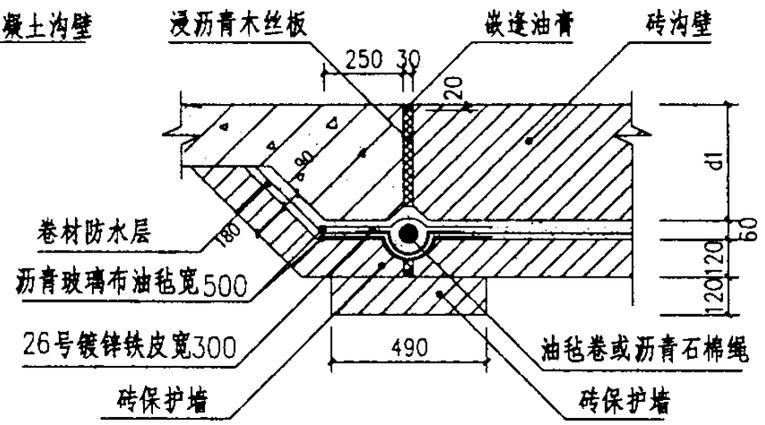

⑤ VII. IX型与型地沟沟壁连接

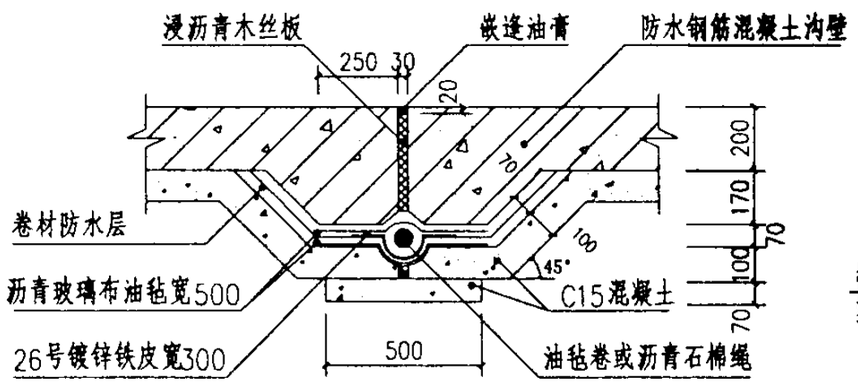

② IX 型地沟底板变形缝之一

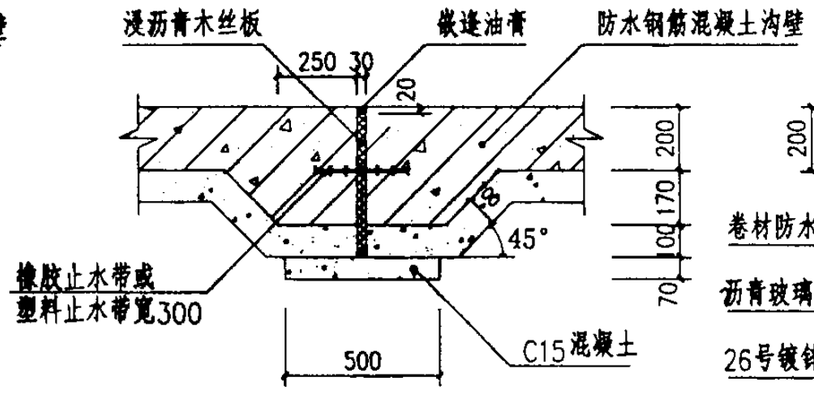

④ IX 型地沟底板变形缝之二

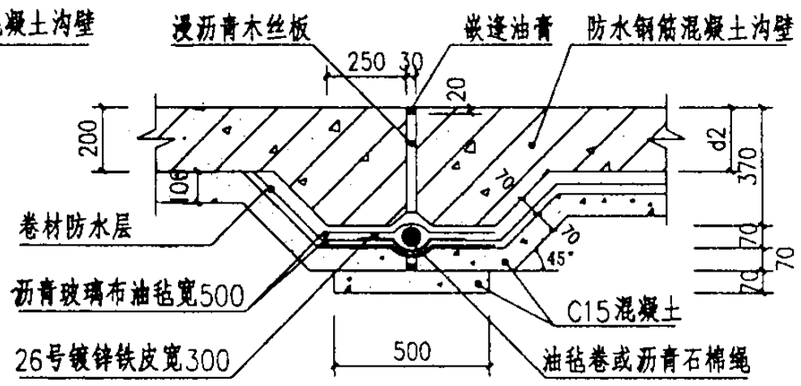

⑥ VII. IX型与型地沟底板连接

变形缝构造(二)									图集号	03R411-2
审核	徐洪球	徐洪球	校对	孙长惠	孙长惠	设计	李 朴	李朴	页	15

砖壁地沟壁厚选用表（φ=15°）

地下水情况		无地下水压							
覆土厚度hf		hf ≤0.5m		0.5m<hf ≤1.0m		1.0m<hf ≤1.5m		车行道（0.5m<hf ≤2.0m）	
地面荷载		10kN/m²	20kN/m²	10kN/m²	20kN/m²	10kN/m²	20kN/m²	汽-15	汽-20
地沟高度H (mm)	320	壁 厚d1=120mm							
	380								
	450								
	510				壁 厚d1=240mm				
	570								
	630								
	700								
	760								
	820					壁 厚d1=370mm			
	880								
	950								

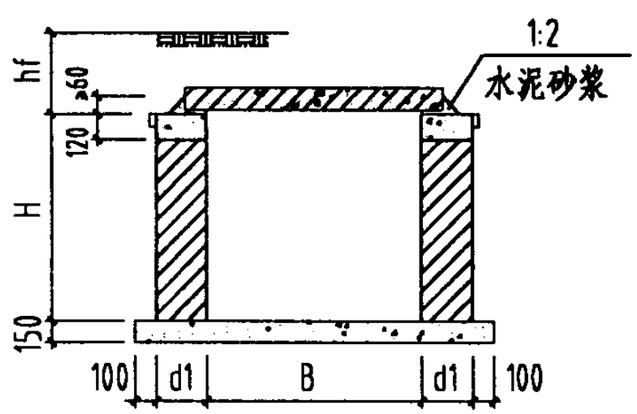

附注：

1. 本图地沟底板按无地下水地沟绘制，有地下水时，底板厚度及配筋见第 32~35 页详图及选用表。
2. 地沟宽度详见第 9 页地沟断面编号与断面尺寸对照表，也可按无断面编号地沟的实际宽度。
3. 凡壁厚d1=120mm 之地沟，在固定支架两边各1000mm的范围内，壁厚改为 240mm。

砖壁地沟壁厚选用表（无地下水压 φ=15°）								图集号	03R411-2
审核	徐洪球	徐洪球	校对	张鸣侠	张鸣侠	设计	张群仲	张群仲	页 16

砖壁地沟壁厚选用表（φ=15°）

地下水情况		有地下水压							
覆土厚度hf		hf≤0.5m		0.5m<hf≤1.0m		1.0m<hf≤1.5m		车行道（0.5m<hf≤2.0m）	
地面荷载		10kN/m²	20kN/m²	10kN/m²	20kN/m²	10kN/m²	20kN/m²	汽-15	汽-20
地沟高度H（mm）	320	壁 厚d1=120mm							
	380								
	450								
	510				壁 厚d1=240mm				
	570								
	630								
	700					壁 厚d1=370mm			
	760								
	820								
	880								
	950								

附注：同第16页。

砖壁地沟壁厚选用表（有地下水压 φ=15°）								图集号	03R411-2
审核	徐洪球	徐洪球	校对	张鸣侠	张鸣侠	设计	张群仲	页	17

砖壁地沟壁厚选用表（Φ=20°）

地下水情况		无地下水压							
覆土厚度hf		hf≤0.5m		0.5m<hf≤1.0m		1.0m<hf≤1.5m		车行道（0.5m<hf≤2.0m）	
地面荷载		10kN/m²	20kN/m²	10kN/m²	20kN/m²	10kN/m²	20kN/m²	汽-15	汽-20
地沟高度H (mm)	320	壁厚d1=120mm							
	380								
	450								
	510								
	570				壁厚d1=240mm				
	630								
	700								
	760								
	820								
	880					壁厚d1=370mm			
	950								

附注：同第16页.

砖壁地沟壁厚选用表（无地下水压 Φ=20°）								图集号	03R411-2
审核	徐洪球	徐洪球	校对	张鸣侠	张鸣侠	设计	张群仲	张群仲	页	18

砖壁地沟壁厚选用表（Φ=20°）

地下水情况		有地下水压							
覆土厚度hf		hf≤0.5m		0.5m<hf≤1.0m		1.0m<hf≤1.5m		车行道（0.5m<hf≤2.0m）	
地面荷载		10kN/m²	20kN/m²	10kN/m²	20kN/m²	10kN/m²	20kN/m²	汽-15	汽-20
地沟高度H(mm)	320		壁 厚d1=120mm						
	380								
	450								
	510				壁 厚d1=240mm				
	570								
	630								
	700								
	760					壁 厚d1=370mm			
	820								
	880								
	950								

附注：同第16页。

砖壁地沟壁厚选用表（有地下水压 Φ=20°）								图集号	03R411-2
审核	徐洪球	徐洪球	校对	张鸣侠	张鸣侠	设计	张群仲	张群仲	页	19

砖壁地沟壁厚选用表（Φ=25°）

地下水情况		无地下水压							
覆土厚度hf		hf≤0.5m		0.5m<hf≤1.0m		1.0m<hf≤1.5m		车行道（0.5m<hf≤2.0m）	
地面荷载		10kN/m²	20kN/m²	10kN/m²	20kN/m²	10kN/m²	20kN/m²	汽-15	汽-20
地沟高度H(mm)	320								
	380		壁 厚d1=120mm						
	450								
	510								
	570								
	630				壁 厚d1=240mm				
	700								
	760								
	820								
	880					壁 厚d1=370mm			
	950								

附注：同第16页。

砖壁地沟壁厚选用表（无地下水压 Φ=25°）								图集号	03R411-2
审核	徐洪球	徐洪球	校对	张鸣侠	张鸣侠	设计	张群仲	页	20

砖壁地沟壁厚选用表（φ=25°）

地下水情况		有地下水压							
覆土厚度hf		hf≤0.5m		0.5m<hf≤1.0m		1.0m<hf≤1.5m		车行道（0.5m<hf≤2.0m）	
地面荷载		10kN/m²	20kN/m²	10kN/m²	20kN/m²	10kN/m²	20kN/m²	汽-15	汽-20
地沟高度H(mm)	320								
	380		壁 厚d1=120mm						
	450								
	510								
	570								
	630				壁 厚d1=240mm				
	700								
	760								
	820					壁 厚d1=370mm			
	880								
	950								

附注：同第16页。

砖壁地沟壁厚选用表（有地下水压 φ=25°）								图集号	03R411-2
审核	徐洪球	徐洪球	校对	张鸣侠	张鸣侠	设计	张群仲	张群仲	页	21

砖壁地沟壁厚选用表（Φ=30°）

地下水情况		无地下水压							
覆土厚度hf		hf≤0.5m		0.5m<hf≤1.0m		1.0m<hf≤1.5m		车行道（0.5m<hf≤2.0m）	
地面荷载		10kN/m²	20kN/m²	10kN/m²	20kN/m²	10kN/m²	20kN/m²	汽-15	汽-20
地沟高度H(mm)	320								
	380		壁 厚d1=120mm						
	450								
	510								
	570								
	630				壁 厚d1=240mm				
	700								
	760								
	820								
	880					壁 厚d1=370mm			
	950								

附注：同第16页。

砖壁地沟壁厚选用表（无地下水压 Φ=30°）								图集号	03R411-2
审核	徐洪球	徐洪球	校对	张鸣侠	张鸣侠	设计	张群仲	张群仲	页 22

砖壁地沟壁厚选用表（Φ=30°）

地下水情况		有地下水压							
覆土厚度hf		hf≤0.5m		0.5m<hf≤1.0m		1.0m<hf≤1.5m		车行道（0.5m<hf≤2.0m）	
地面荷载		10kN/m²	20kN/m²	10kN/m²	20kN/m²	10kN/m²	20kN/m²	汽-15	汽-20
地沟高度H（mm）	320								
	380		壁 厚d1=120mm						
	450								
	510								
	570								
	630				壁 厚d1=240mm				
	700								
	760								
	820					壁 厚d1=370mm			
	880								
	950								

附注：同第16页。

砖壁地沟壁厚选用表（有地下水压 Φ=30°）								图集号	03R411-2
审核	徐洪球	徐洪球	校对	张鸣侠	张鸣侠	设计	张群仲	页	23

素混凝土壁地沟壁厚选用表（φ=15°）

地下水情况		无地下水压							
覆土厚度hf		hf≤0.5m		0.5m<hf≤1.0m		1.0m<hf≤1.5m		车行道（0.5m<hf≤2.0m）	
地面荷载		10kN/m²	20kN/m²	10kN/m²	20kN/m²	10kN/m²	20kN/m²	汽-15	汽-20
地沟高度H(mm)	510								
	570								
	630			壁厚 d1=150mm					
	700								
	760								
	820								
	880				壁厚 d1=200mm				
	950								
	1200								
	1300								
	1400						壁厚 d1=250mm		
	1500								
	1600								

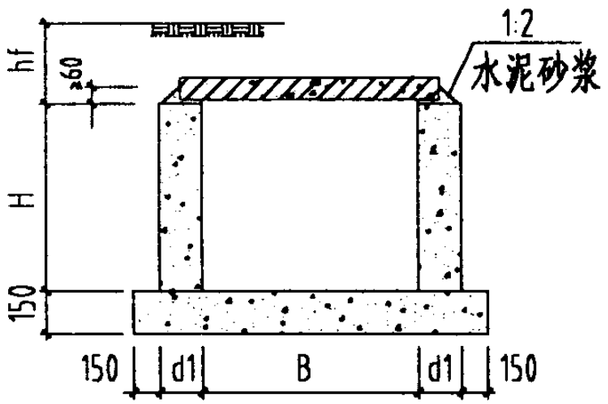

附注：

1. 本图地沟底板按无地下水绘制，有地下水时，底板厚度及配筋见第 32~35 页详图及选用表。
2. 地沟宽度详见第 9 页地沟断面编号及断面尺寸对照表，也可按无断面编号地沟的实际宽度。
3. 凡壁厚 d1=150mm 之地沟，在固定支架两边各1000mm范围内，壁厚改为200mm。

素混凝土壁地沟壁厚选用表（无地下水压 φ=15°）									图集号	03R411-2
审核	徐洪球	徐洪球	校对	张鸣侠	张鸣侠	设计	张群仲	张群仲	页	24

素混凝土壁地沟壁厚选用表（φ=15°）

地下水情况		有地下水压							
覆土厚度hf		hf≤0.5m		0.5m<hf≤1.0m		1.0m<hf≤1.5m		车行道（0.5m<hf≤2.0m）	
地面荷载		10kN/m²	20kN/m²	10kN/m²	20kN/m²	10kN/m²	20kN/m²	汽-15	汽-20
地沟高度H(mm)	510								
	570		壁厚 d1=150mm						
	630								
	700								
	760								
	820				壁厚 d1=200mm				
	880								
	950								
	1200								
	1300								
	1400				壁厚 d1=250mm				
	1500								
	1600								

附注：同24页。

素混凝土壁地沟壁厚选用表（φ=20°）

地下水情况		无地下水压							
覆土厚度hf		hf≤0.5m		0.5m<hf≤1.0m		1.0m<hf≤1.5m		车行道（0.5m<hf≤2.0m）	
地面荷载		10kN/m²	20kN/m²	10kN/m²	20kN/m²	10kN/m²	20kN/m²	汽-15	汽-20
地沟高度H (mm)	510								
	570								
	630			壁 厚 d1=150mm					
	700								
	760								
	820								
	880								
	950					壁 厚 d1=200mm			
	1200								
	1300								
	1400								
	1500					壁 厚 d1=250mm			
	1600								

附注：同24页。

素混凝土壁地沟壁厚选用表（无地下水压 φ=20°）								图集号	03R411-2
审核	徐洪球	徐洪球	校对	张鸣侠	张鸣侠	设计	张群仲	张群仲	页	26

素混凝土壁地沟壁厚选用表（φ=20°）

地下水情况		有地下水压							
覆土厚度hf		hf≤0.5m		0.5m<hf≤1.0m		1.0m<hf≤1.5m		车行道（0.5m<hf≤2.0m）	
地面荷载		10kN/m²	20kN/m²	10kN/m²	20kN/m²	10kN/m²	20kN/m²	汽-15	汽-20
地沟高度H(mm)	510								
	570		壁厚 d1=150mm						
	630								
	700								
	760								
	820				壁厚 d1=200mm				
	880								
	950								
	1200								
	1300								
	1400					壁厚 d1=250mm			
	1500								
	1600								

附注：同24页。

素混凝土壁地沟壁厚选用表（有地下水压 φ=20°）								图集号	03R411-2
审核	徐洪球	徐洪球	校对	张鸣侠	张鸣侠	设计	张群仲	张群仲	页 27

素混凝土壁地沟壁厚选用表（φ=25°）

地下水情况		无地下水压							
覆土厚度hf		hf≤0.5m		0.5m<hf≤1.0m		1.0m<hf≤1.5m		车行道（0.5m<hf≤2.0m）	
地面荷载		10kN/m²	20kN/m²	10kN/m²	20kN/m²	10kN/m²	20kN/m²	汽-15	汽-20
地沟高度H (mm)	510								
	570								
	630			壁 厚 d1=150mm					
	700								
	760								
	820								
	880								
	950								
	1200					壁 厚 d1=200mm			
	1300								
	1400								
	1500							壁 厚 d1=250mm	
	1600								

附注：同24页。

素混凝土壁地沟壁厚选用表（无地下水压 φ=25°）								图集号	03R411-2
审核	徐洪球	徐洪球	校对	张鸣侠	张鸣侠	设计	张群仲	张群仲	页 28

素混凝土壁地沟壁厚选用表（φ=25°）

地下水情况		有地下水压							
覆土厚度hf		hf≤0.5m		0.5m<hf≤1.0m		1.0m<hf≤1.5m		车行道（0.5m<hf≤2.0m）	
地面荷载		10kN/m²	20kN/m²	10kN/m²	20kN/m²	10kN/m²	20kN/m²	汽-15	汽-20
地沟高度H (mm)	510								
	570								
	630								
	700		壁厚 d1=150mm						
	760								
	820								
	880								
	950				壁厚 d1=200mm				
	1200								
	1300								
	1400								
	1500				壁厚 d1=250mm				
	1600								

附注：同24页。

素混凝土壁地沟壁厚选用表（有地下水压 φ=25°）								图集号	03R411-2
审核	徐洪球	徐洪球	校对	张鸣侠	张鸣侠	设计	张群仲	张群仲	页	29

素混凝土壁地沟壁厚选用表（φ=30°）

地下水情况		无地下水压							
覆土厚度hf		hf≤0.5m		0.5m<hf≤1.0m		1.0m<hf≤1.5m		车行道（0.5m<hf≤2.0m）	
地面荷载		10kN/m²	20kN/m²	10kN/m²	20kN/m²	10kN/m²	20kN/m²	汽-15	汽-20
地沟高度H (mm)	510								
	570								
	630								
	700			壁 厚 d1=150mm					
	760								
	820								
	880								
	950								
	1200								
	1300					壁 厚 d1=200mm			
	1400								
	1500							壁 厚 d1=250mm	
	1600								

附注：同24页。

素混凝土壁地沟壁厚选用表（无地下水压 φ=30°）								图集号	03R411-2
审核	徐洪球	徐洪球	校对	张鸣侠	张鸣侠	设计	张群仲	张群仲	页 30

素混凝土壁地沟壁厚选用表（φ=30°）

地下水情况		有地下水压							
覆土厚度hf		hf≤0.5m		0.5m<hf≤1.0m		1.0m<hf≤1.5m		车行道（0.5m<hf≤2.0m）	
地面荷载		10kN/m²	20kN/m²	10kN/m²	20kN/m²	10kN/m²	20kN/m²	汽-15	汽-20
地沟高度H (mm)	510								
	570								
	630								
	700								
	760								
	820								
	880								
	950								
	1200								
	1300								
	1400								
	1500								
	1600								

壁 厚 d1=150mm

壁 厚 d1=200mm

壁 厚 d1=250mm

附注：同24页。

素混凝土壁地沟壁厚选用表（有地下水压 φ=30°）								图集号	03R411-2
审核	徐洪球	徐洪球	校对	张鸣侠	张鸣侠	设计	张群仲	张群仲	页 31

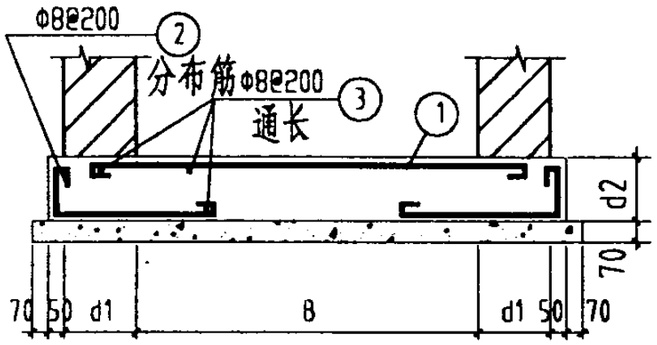

砖（素混凝土）壁防水地沟底板图

（单沟）

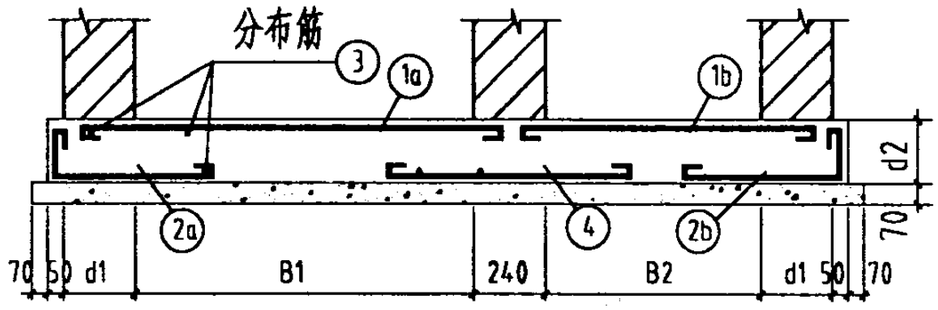

砖（素混凝土）壁防水地沟底板图

（双沟）

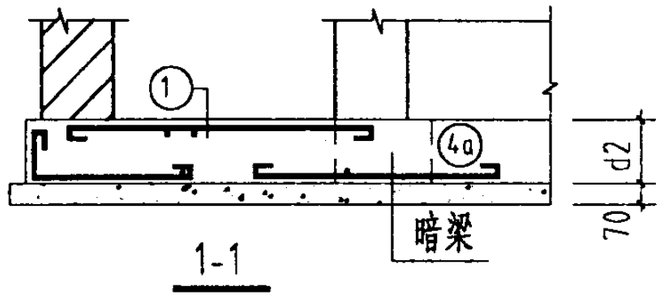

1-1

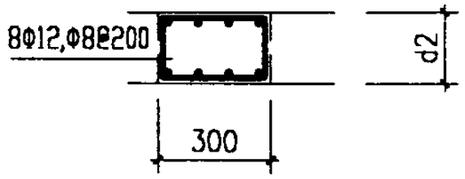

暗梁详图

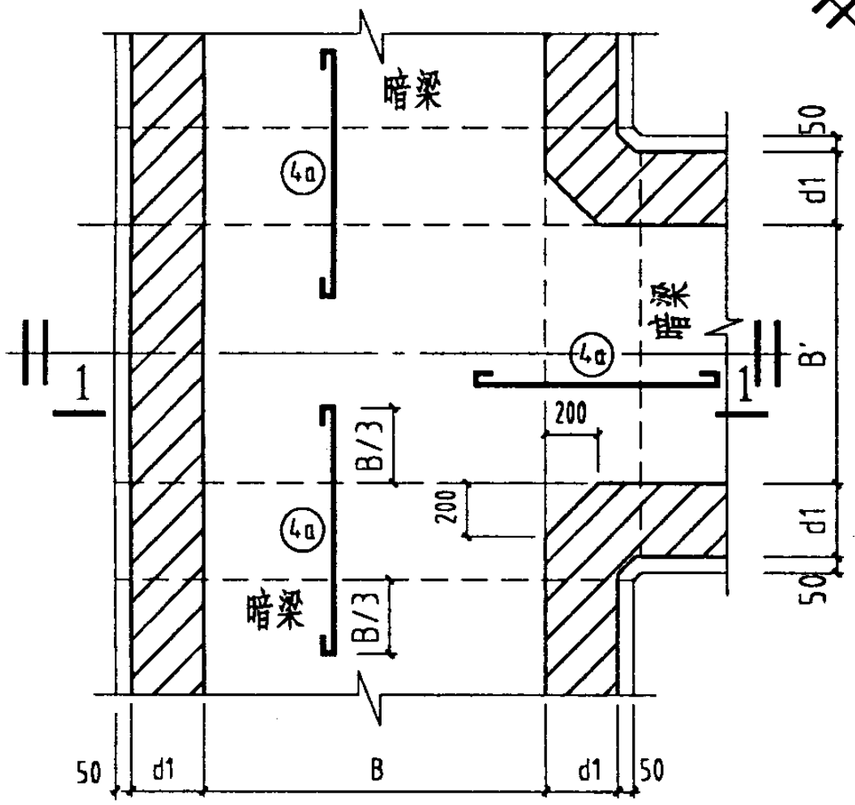

砖（素混凝土）壁防水地沟

T形接头底板图

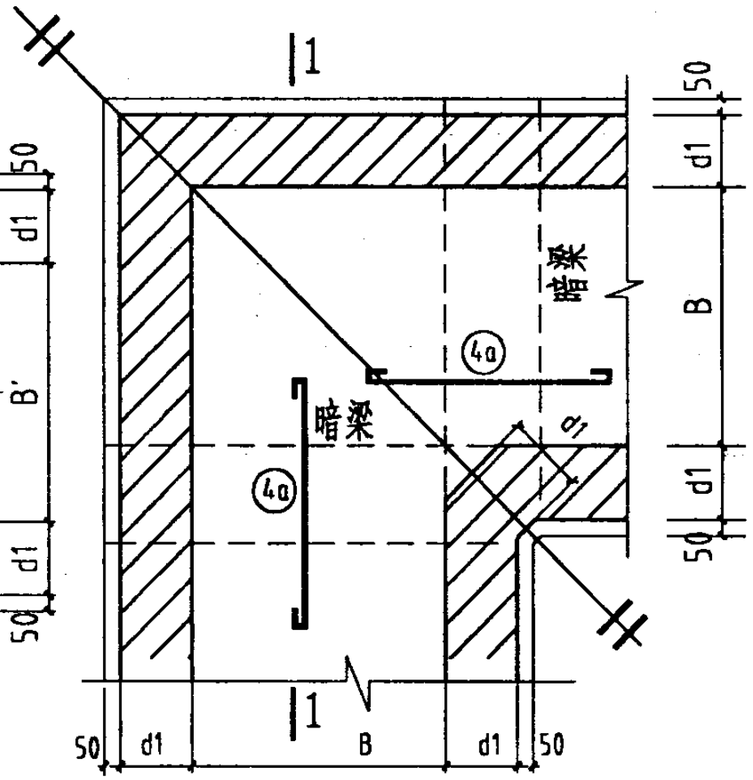

砖（素混凝土）壁防水地沟

转角底板图

附 注

1. 钢筋混凝土强度等级为C25级，垫层为C10混凝土。
2. 双沟底板厚度d2按较大沟宽选取，钢筋除④外按单沟沟宽选取。④筋伸入两边沟内，长度相等。
3. 部分变形缝处底板局部加厚见第15页，不另加钢筋。
4. 地沟底板暗梁纵筋锚入沟壁内长度35d。
5. 双沟底板中钢筋①a ①b ②a ②b 分别同相应单沟中钢筋①②。
6. 当T形接头或转角处，底板不在同一标高时按相应直地沟配筋。
7. 当T形接头④a钢筋每边伸出暗梁长度取B或B′中较大者的1/3，直径间距同④。
8. 底板厚度（d2）及配筋选用表见第33~35页。

砖（素混凝土）壁防水地沟底板详图								图集号	03R411-2
审核	徐洪球	徐洪球	校对	张鸣侠	张鸣侠	设计	张群仲	张群仲	页	32

砖（素混凝土）壁防水地沟底板钢筋选用表

沟宽 B	hf≤0.5m						0.5m<hf≤1.0m					
	10kN/m²			20kN/m²			10kN/m²			20kN/m²		
	底板厚d2	① 筒 图	直径、间距	底板厚d2	① 筒 图	直径、间距	底板厚d2	① 筒 图	直径、间距	底板厚d2	① 筒 图	直径、间距
300	150	540 / l=640	Φ8@200	150	540 / l=640	Φ8@200	150	540 / l=640	Φ8@200	150	540 / l=640	Φ8@200
400	150	640 / l=740	Φ8@200	150	640 / l=740	Φ8@200	150	640 / l=740	Φ8@200	150	640 / l=740	Φ8@200
500	150	740 / l=840	Φ8@200	150	740 / l=840	Φ8@200	150	740 / l=840	Φ8@200	150	740 / l=840	Φ8@200
600	150	840 / l=940	Φ8@200	150	840 / l=940	Φ8@200	150	840 / l=940	Φ8@200	150	840 / l=940	Φ8@200
700	150	940 / l=1040	Φ8@200	150	940 / l=1040	Φ8@200	150	940 / l=1040	Φ8@200	150	940 / l=1040	Φ8@200
800	150	1040 / l=1140	Φ8@200	150	1040 / l=1140	Φ8@200	150	1040 / l=1140	Φ8@200	150	1040 / l=1140	Φ8@200
900	150	1140 / l=1240	Φ8@200	150	1140 / l=1240	Φ8@200	150	1140 / l=1240	Φ8@200	150	1140 / l=1240	Φ8@200
1000	150	1240 / l=1340	Φ8@200	150	1240 / l=1340	Φ8@200	150	1240 / l=1340	Φ8@200	150	1240 / l=1340	Φ8@200
1100	150	1340 / l=1440	Φ8@200	150	1340 / l=1440	Φ8@180	150	1340 / l=1440	Φ8@200	150	1340 / l=1440	Φ8@180
1200	150	1440 / l=1540	Φ8@200	150	1440 / l=1540	Φ8@160	150	1440 / l=1540	Φ8@170	150	1440 / l=1540	Φ8@160
1300	150	1540 / l=1640	Φ8@200	150	1540 / l=1640	Φ8@130	150	1540 / l=1640	Φ8@150	200	1540 / l=1640	Φ8@130
1400	150	1640 / l=1740	Φ8@180	150	1640 / l=1740	Φ8@120	150	1640 / l=1740	Φ8@125	200	1640 / l=1740	Φ8@120
1500	150	1740 / l=1840	Φ8@160	150	1800 / l=1930	Φ10@160	150	1740 / l=1840	Φ8@110	200	1800 / l=1930	Φ10@160
1600	150	1840 / l=1940	Φ8@140	150	1900 / l=2030	Φ10@140	150	1900 / l=2030	Φ10@150	200	1900 / l=2030	Φ10@140
1700	150	1940 / l=2040	Φ8@125	150	2000 / l=2130	Φ10@125	150	2000 / l=2130	Φ10@130	200	2000 / l=2130	Φ10@125
1800	150	2100 / l=2230	Φ10@180	200	2100 / l=2230	Φ10@160	200	2100 / l=2230	Φ10@180	200	2100 / l=2230	Φ10@160
2000	200	2300 / l=2430	Φ10@200	200	2300 / l=2430	Φ10@120	200	2300 / l=2430	Φ10@140	200	2300 / l=2430	Φ10@120

砖（素混凝土）壁防水地沟底板钢筋选用表

沟宽 B	1.0m<hf≤1.5m						车行道（0.5m<hf≤2.0m）					
	10kN/m²			20kN/m²			汽-15			汽-20		
	底板厚d2	① 筒 图	直径、间距	底板厚d2	① 筒 图	直径、间距	底板厚d2	① 筒 图	直径、间距	底板厚d2	① 筒 图	直径、间距
300	150	540 / l=640	Φ8@200	150	540 / l=640	Φ8@200	150	540 / l=640	Φ8@200	150	540 / l=640	Φ8@200
400	150	640 / l=740	Φ8@200	150	640 / l=740	Φ8@200	150	640 / l=740	Φ8@200	150	640 / l=740	Φ8@200
500	150	740 / l=840	Φ8@200	150	740 / l=840	Φ8@200	150	740 / l=840	Φ8@200	150	740 / l=840	Φ8@200
600	150	840 / l=940	Φ8@200	150	840 / l=940	Φ8@200	150	840 / l=940	Φ8@200	150	840 / l=940	Φ8@200
700	150	940 / l=1040	Φ8@200	150	940 / l=1040	Φ8@200	150	940 / l=1040	Φ8@170	150	940 / l=1040	Φ8@140
800	150	1040 / l=1140	Φ8@200	150	1040 / l=1140	Φ8@200	150	1040 / l=1140	Φ8@130	150	1040 / l=1140	Φ8@110
900	150	1140 / l=1240	Φ8@200	150	1140 / l=1240	Φ8@190	150	1140 / l=1240	Φ10@160	150	1140 / l=1240	Φ10@130
1000	150	1240 / l=1340	Φ8@200	150	1240 / l=1340	Φ8@150	200	1240 / l=1340	Φ8@150	200	1240 / l=1340	Φ8@125
1100	150	1340 / l=1440	Φ8@160	150	1340 / l=1440	Φ8@125	200	1340 / l=1440	Φ8@130	200	1340 / l=1440	Φ8@110
1200	150	1440 / l=1540	Φ8@130	200	1440 / l=1540	Φ8@150	200	1440 / l=1540	Φ8@120	200	1440 / l=1540	Φ8@100
1300	150	1540 / l=1640	Φ8@110	200	1540 / l=1640	Φ8@125	200	1540 / l=1640	Φ8@110	200	1600 / l=1730	Φ10@140
1400	200	1640 / l=1740	Φ8@140	200	1640 / l=1740	Φ8@110	200	1700 / l=1830	Φ10@150	200	1700 / l=1830	Φ10@130
1500	200	1740 / l=1840	Φ8@125	200	1800 / l=1930	Φ10@150	200	1800 / l=1930	Φ10@130	200	1800 / l=1930	Φ10@110
1600	200	1840 / l=1940	Φ8@110	200	1900 / l=2030	Φ10@130	200	1900 / l=2030	Φ10@110	200	1900 / l=2030	Φ10@100
1700	200	2000 / L=2130	Φ10@150	200	2000 / l=2130	Φ10@110	200	2000 / l=2130	Φ10@100	200	2060 / l=2060	Φ12@170
1800	200	2100 / l=2230	Φ10@130	200	2160 / l=2160	Φ12@200	200	l=2160 / l=2160	Φ12@160	200	l=2160 / l=2160	Φ12@150
2000	200	2300 / l=2430	Φ10@110	200	2360 / l=2360	Φ12@160	200	2360 / l=2360	Φ12@150	200	2360 / l=2360	Φ12@125

砖（素混凝土）壁防水地沟底板钢筋选用表

沟宽 B	构造钢筋 ② 简图	构造钢筋 直径、间距	构造钢筋 ③ 简图	构造钢筋 直径、间距	较大沟宽 B1	双沟底板附加钢筋 ④ 简图	双沟底板附加钢筋 直径、间距	双沟底板附加钢筋 备注
300	d2-55 300+2d1 d2-55	底板厚度d2为150mm时为Φ8@200，底板厚度d2为200mm时为Φ8@150.	通长	底板厚度d2为150mm时为Φ8@200，底板厚度d2为200mm时为Φ8@150.	800	780 l=880	底板厚度d2为150mm时为Φ8@200，底板厚度d2为200mm时为Φ8@150.	
400	d2-55 400+2d1 d2-55		通长		900	840 l=940		
500	d2-55 400+2d1 d2-55		通长		1000	920 l=1020		
600	d2-55 d1+200		通长		1100	980 l=1080		
700	d2-55 d1+240		通长		1200	1040 l=1140		
800	d2-55 d1+270		通长		1300	1120 l=1220		
900	d2-55 d1+300		通长		1400	1180 l=1280		
1000	d2-55 d1+340		通长					
1100	d2-55 d1+370		通长					
1200	d2-55 d1+400		通长					
1300	d2-55 d1+440		通长					
1400	d2-55 d1+470		通长					
1500	d2-55 d1+500		通长					
1600	d2-55 d1+540		通长					
1700	d2-55 d1+570		通长					
1800	d2-55 d1+600		通长					
2000	d2-55 d1+670		通长					

钢筋混凝土地沟选用表（φ=15°）

地沟断面号	沟宽 B	沟高 H	无地下水压							
			hf≤0.5m		0.5m<hf≤1.0m		1.0m<hf≤1.5m		车行道（0.5m<hf≤2.0m）	
			10kN/m²	20kN/m²	10kN/m²	20kN/m²	10kN/m²	20kN/m²	汽-15	汽-20
G96	1200	1300	G96-1	G96-1	G96-1	G96-1	G96-1	G96-1	G96-1	G96-1
G97	1200	1400	G97-1	G97-1	G97-1	G97-1	G97-1	G97-1	G97-1	G97-1
G98	1200	1500	G98-1	G98-1	G98-1	G98-1	G98-1	G98-2	G98-2	G98-3
G99	1200	1600	G99-1	G99-1	G99-1	G99-2	G99-2	G99-3	G99-3	G99-4
G100	1700	1500	G100-1	G100-1	G100-1	G100-2	G100-2	G100-3	G100-3	G100-4
G101	1800	1600	G101-1	G101-1	G101-1	G101-2	G101-2	G101-3	G101-3	G101-4
G102	2000	1600	G102-1	G102-1	G102-1	G102-2	G102-2	G102-3	G102-3	G102-4
G103	1000	1200	G103-1	G103-1	G103-1	G103-2	G103-2	G103-3	G103-3	G103-4
G104	1100	1200	G104-1	G104-1	G104-1	G104-2	G104-2	G104-3	G104-3	G104-4
G105	1200	1200	G105-1	G105-1	G105-1	G105-1	G105-1	G105-1	G105-1	G105-1
G106	1300	1200	G106-1	G106-1	G106-1	G106-1	G106-1	G106-1	G106-1	G106-1
G107	1400	1200	G107-1	G107-1	G107-1	G107-1	G107-1	G107-1	G107-1	G107-1
G108	1500	1200	G108-1	G108-1	G108-1	G108-1	G108-1	G108-1	G108-1	G108-1
G109	1600	1200	G109-1	G109-1	G109-1	G109-1	G109-1	G109-1	G109-1	G109-1
G110	1300	1300	G110-1	G110-1	G110-1	G110-1	G110-1	G110-1	G110-1	G110-1
G111	1400	1300	G111-1	G111-1	G111-1	G111-1	G111-1	G111-1	G111-1	G111-1
G112	1300	1400	G112-1	G112-1	G112-1	G112-1	G112-1	G112-2	G112-2	G112-3
G113	1400	1400	G113-1	G113-1	G113-1	G113-1	G113-1	G113-2	G113-2	G113-3
G114	1300	1500	G114-1	G114-1	G114-1	G114-1	G114-1	G114-2	G114-2	G114-3
G115	1400	1500	G115-1	G115-1	G115-1	G115-2	G115-2	G115-3	G115-3	G115-4

钢筋混凝土地沟选用表（φ=15°）

地沟断面号	沟宽 B	沟高 H	无地下水压							
			hf≤0.5m		0.5m<hf≤1.0m		1.0m<hf≤1.5m		车行道（0.5m<hf≤2.0m）	
			10kN/m²	20kN/m²	10kN/m²	20kN/m²	10kN/m²	20kN/m²	汽-15	汽-20
G116	1800	1500	G116-1	G116-1	G116-1	G116-2	G116-2	G116-3	G116-3	G116-4
G117	2000	1500	G117-1	G117-1	G117-1	G117-2	G117-2	G117-3	G117-3	G117-4
G118	1300	1600	G118-1	G118-1	G118-1	G118-2	G118-2	G118-3	G118-3	G118-4
G119	1400	1600	G119-1	G119-1	G119-1	G119-2	G119-2	G119-3	G119-3	G119-4
G120	1700	1600	G120-1	G120-1	G120-1	G120-2	G120-2	G120-3	G120-3	G120-4
G121	1300	1800	G121-1	G121-1	G121-1	G121-2	G121-2	G121-3	G121-3	G121-4
G122	1400	2000	G122-2	G122-3	G122-3	G122-4	G122-4	G122-5	G122-5	G122-6
G123	2100	2000	G123-2	G123-3	G123-3	G123-4	G123-4	G123-5	G123-5	G123-6
G124	2200	2000	G124-2	G124-3	G124-3	G124-4	G124-4	G124-5	G124-5	G124-6
G125	1400	1800	G125-1	G125-1	G125-1	G125-2	G125-2	G125-3	G125-3	G125-4
G126	2100	1800	G126-1	G126-2	G126-2	G126-3	G126-3	G126-4	G126-4	G126-5
G127	2200	1800	G127-1	G127-1	G127-1	G127-2	G127-2	G127-3	G127-3	G127-4
G128	1300	2000	G128-2	G128-3	G128-3	G128-4	G128-4	G128-5	G128-5	G128-6
G129	1500	1900	G129-2	G129-3	G129-3	G129-4	G129-4	G129-5	G129-5	G129-6
G130	1600	2100	G130-2	G130-3	G130-3	G130-4	G130-4	G130-5	G130-5	G130-6
G131	1700	2200	G131-2	G131-3	G131-3	G131-4	G131-4	G131-5	G131-5	G131-6
G132	1800	2300	G132-2	G132-3	G132-3	G132-4	G132-4	G132-5	G132-5	G132-6
G133	1900	2500	G133-2	G133-3	G133-3	G133-4	G133-4	G133-5	G133-5	G133-6

钢筋混凝土地沟选用表（φ=25°）

地沟断面号	沟宽 B	沟高 H	无地下水压							
			hf≤0.5m		0.5m<hf≤1.0m		1.0m<hf≤1.5m		车行道（0.5m<hf≤2.0m）	
			10kN/m²	20kN/m²	10kN/m²	20kN/m²	10kN/m²	20kN/m²	汽-15	汽-20
G96	1200	1300	G96-1	G96-1	G96-1	G96-1	G96-1	G96-1	G96-1	G96-1
G97	1200	1400	G97-1	G97-1	G97-1	G97-1	G97-1	G97-1	G97-1	G97-1
G98	1200	1500	G98-1	G98-1	G98-1	G98-1	G98-1	G98-1	G98-1	G98-2
G99	1200	1600	G99-1	G99-1	G99-1	G99-1	G99-1	G99-2	G99-2	G99-3
G100	1700	1500	G100-1	G100-1	G100-1	G100-1	G100-1	G100-1	G100-1	G100-1
G101	1800	1600	G101-1	G101-1	G101-1	G101-1	G101-1	G101-1	G101-1	G101-1
G102	2000	1600	G102-1	G102-1	G102-1	G102-1	G102-1	G102-1	G102-1	G102-1
G103	1000	1200	G103-1	G103-1	G103-1	G103-1	G103-1	G103-1	G103-1	G103-1
G104	1100	1200	G104-1	G104-1	G104-1	G104-1	G104-1	G104-1	G104-1	G104-1
G105	1200	1200	G105-1	G105-1	G105-1	G105-1	G105-1	G105-1	G105-1	G105-1
G106	1300	1200	G106-1	G106-1	G106-1	G106-1	G106-1	G106-1	G106-1	G106-1
G107	1400	1200	G107-1	G107-1	G107-1	G107-1	G107-1	G107-1	G107-1	G107-1
G108	1500	1200	G108-1	G108-1	G108-1	G108-1	G108-1	G108-1	G108-1	G108-1
G109	1600	1200	G109-1	G109-1	G109-1	G109-1	G109-1	G109-1	G109-1	G109-1
G110	1300	1300	G110-1	G110-1	G110-1	G110-1	G110-1	G110-1	G110-1	G110-1
G111	1400	1300	G111-1	G111-1	G111-1	G111-1	G111-1	G111-1	G111-1	G111-1
G112	1300	1400	G112-1	G112-1	G112-1	G112-1	G112-1	G112-1	G112-1	G112-2
G113	1400	1400	G113-1	G113-1	G113-1	G113-1	G113-1	G113-1	G113-1	G113-2
G114	1300	1500	G114-1	G114-1	G114-1	G114-1	G114-1	G114-1	G114-1	G114-2
G115	1400	1500	G115-1	G115-1	G115-1	G115-1	G115-1	G115-2	G115-2	G115-3

钢筋混凝土地沟选用表（φ=25°）

地沟断面号	沟宽 B	沟高 H	无地下水压							
			hf≤0.5m		0.5m<hf≤1.0m		1.0m<hf≤1.5m		车行道（0.5m<hf≤2.0m）	
			10kN/m²	20kN/m²	10kN/m²	20kN/m²	10kN/m²	20kN/m²	汽-15	汽-20
G116	1800	1500	G116-1	G116-1	G116-1	G116-1	G116-1	G116-2	G116-2	G116-3
G117	2000	1500	G117-1	G117-1	G117-1	G117-1	G117-1	G117-2	G117-2	G117-3
G118	1300	1600	G118-1	G118-1	G118-1	G118-1	G118-1	G118-2	G118-2	G118-3
G119	1400	1600	G119-1	G119-1	G119-1	G119-1	G119-1	G119-2	G119-2	G119-3
G120	1700	1600	G120-1	G120-1	G120-1	G120-1	G120-1	G120-2	G120-2	G120-3
G121	1300	1800	G121-1	G121-1	G121-1	G121-1	G121-1	G121-1	G121-2	G121-3
G122	1400	2000	G122-1	G122-1	G122-1	G122-1	G122-1	G122-2	G122-2	G122-3
G123	2100	2000	G123-1	G123-1	G123-1	G123-2	G123-2	G123-4	G123-4	G123-5
G124	2200	2000	G124-1	G124-1	G124-1	G124-2	G124-2	G124-4	G124-4	G124-5
G125	1400	1800	G125-1	G125-1	G125-1	G125-1	G125-1	G125-1	G125-2	G125-3
G126	2100	1800	G126-1	G126-1	G126-1	G126-1	G126-1	G126-3	G126-3	G126-3
G127	2200	1800	G127-1	G127-1	G127-1	G127-1	G127-1	G127-3	G127-3	G127-4
G128	1300	2000	G128-1	G128-1	G128-1	G128-1	G128-1	G128-2	G128-2	G128-3
G129	1500	1900	G129-1	G129-1	G129-1	G129-1	G129-1	G129-2	G129-2	G129-3
G130	1600	2100	G130-1	G130-1	G130-1	G130-1	G130-1	G130-2	G130-2	G130-3
G131	1700	2200	G131-1	G131-1	G131-1	G131-1	G131-1	G131-2	G131-2	G131-3
G132	1800	2300	G132-1	G132-1	G132-1	G132-1	G132-1	G132-2	G132-2	G132-3
G133	1900	2500	G133-1	G133-1	G133-1	G133-1	G133-1	G133-2	G133-2	G133-3

钢筋混凝土地沟选用表（φ=15°）

地沟断面号	沟宽 B	沟高 H	有地下水压							
			hf≤0.5m		0.5m<hf≤1.0m		1.0m<hf≤1.5m		车行道（0.5m<hf≤2.0m）	
			10kN/m²	20kN/m²	10kN/m²	20kN/m²	10kN/m²	20kN/m²	汽-15	汽-20
G96	1200	1300	G96-1F	G96-1F	G96-1F	G96-1F	G96-1F	G96-1F	G96-1F	G96-1F
G97	1200	1400	G97-1F	G97-1F	G97-1F	G97-1F	G97-1F	G97-1F	G97-1F	G97-1F
G98	1200	1500	G98-1F	G98-1F	G98-1F	G98-1F	G98-1F	G98-1F	G98-1F	G98-1F
G99	1200	1600	G99-1F	G99-1F	G99-1F	G99-1F	G99-1F	G99-2F	G99-2F	G99-3F
G100	1700	1500	G100-1F	G100-1F	G100-1F	G100-1F	G100-1F	G100-1F	G100-1F	G100-1F
G101	1800	1600	G101-1F	G101-1F	G101-1F	G101-1F	G101-1F	G101-2F	G101-2F	G101-3F
G102	2000	1600	G102-1F	G102-1F	G102-1F	G102-1F	G102-1F	G102-2F	G102-2F	G102-3F
G103	1000	1200	G103-1F	G103-1F	G103-1F	G103-1F	G103-1F	G103-1F	G103-1F	G103-1F
G104	1100	1200	G104-1F	G104-1F	G104-1F	G104-1F	G104-1F	G104-1F	G104-1F	G104-1F
G105	1200	1200	G105-1F	G105-1F	G105-1F	G105-1F	G105-1F	G105-1F	G105-1F	G105-1F
G106	1300	1200	G106-1F	G106-1F	G106-1F	G106-1F	G106-1F	G106-1F	G106-1F	G106-1F
G107	1400	1200	G107-1F	G107-1F	G107-1F	G107-1F	G107-1F	G107-1F	G107-1F	G107-1F
G108	1500	1200	G108-1F	G108-1F	G108-1F	G108-1F	G108-1F	G108-1F	G108-1F	G108-1F
G109	1600	1200	G109-1F	G109-1F	G109-1F	G109-1F	G109-1F	G109-1F	G109-1F	G109-1F
G110	1300	1300	G110-1F	G110-1F	G110-1F	G110-1F	G110-1F	G110-1F	G110-1F	G110-1F
G111	1400	1300	G111-1F	G111-1F	G111-1F	G111-1F	G111-1F	G111-2F	G111-2F	G111-2F
G112	1300	1400	G112-1F	G112-1F	G112-1F	G112-1F	G112-1F	G112-1F	G112-1F	G112-1F
G113	1400	1400	G113-1F	G113-1F	G113-1F	G113-1F	G113-1F	G113-1F	G113-1F	G113-1F
G114	1300	1500	G114-1F	G114-1F	G114-1F	G114-1F	G114-1F	G114-1F	G114-1F	G114-1F
G115	1400	1500	G115-1F	G115-1F	G115-1F	G115-1F	G115-1F	G115-1F	G115-1F	G115-1F

钢筋混凝土地沟选用表（φ=15°）

地沟断面号	沟宽 B	沟高 H	有地下水压							
			hf≤0.5m		0.5m<hf≤1.0m		1.0m<hf≤1.5m		车行道（0.5m<hf≤2.0m）	
			10kN/m²	20kN/m²	10kN/m²	20kN/m²	10kN/m²	20kN/m²	汽-15	汽-20
G116	1800	1500	G116-1F	G116-1F	G116-1F	G116-1F	G116-1F	G116-1F	G116-1F	G116-1F
G117	2000	1500	G117-1F	G117-1F	G117-1F	G117-1F	G117-1F	G117-2F	G117-2F	G117-2F
G118	1300	1600	G118-1F	G118-1F	G118-1F	G118-1F	G118-1F	G118-2F	G118-2F	G118-3F
G119	1400	1600	G119-1F	G119-1F	G119-1F	G119-1F	G119-1F	G119-2F	G119-2F	G119-3F
G120	1700	1600	G120-1F	G120-1F	G120-1F	G120-1F	G120-1F	G120-2F	G120-2F	G120-3F
G121	1300	1800	G121-1F	G121-1F	G121-1F	G121-1F	G121-2F	G121-2F	G121-3F	G121-3F
G122	1400	2000	G122-1F	G122-1F	G122-1F	G122-2F	G122-3F	G122-3F	G122-4F	G122-4F
G123	2100	2000	G123-1F	G123-2F	G123-3F	G123-3F	G123-4F	G123-4F	G123-5F	G123-5F
G124	2200	2000	G124-1F	G124-2F	G124-2F	G124-3F	G124-3F	G124-3F	G124-4F	G124-4F
G125	1400	1800	G125-1F	G125-1F	G125-1F	G125-2F	G125-2F	G125-3F	G125-3F	G125-3F
G126	2100	1800	G126-1F	G126-1F	G126-1F	G126-2F	G126-2F	G126-3F	G126-3F	G126-4F
G127	2200	1800	G127-1F	G127-2F	G127-2F	G127-3F	G127-3F	G127-4F	G127-5F	G127-5F
G128	1300	2000	G128-1F	G128-1F	G128-1F	G128-2F	G122-3F	G128-3F	G128-4F	G128-4F
G129	1500	1900	G129-1F	G129-1F	G129-1F	G129-2F	G129-2F	G129-3F	G129-3F	G129-3F
G130	1600	2100	G130-1F	G130-1F	G130-1F	G130-2F	G130-3F	G130-3F	G130-4F	G130-4F
G131	1700	2200	G131-1F	G131-2F	G131-3F	G131-3F	G131-4F	G131-4F	G131-5F	G131-5F
G132	1800	2300	G132-2F	G132-3F	G132-3F	G132-4F	G132-4F	G132-5F	G132-5F	G132-6F
G133	1900	2500	G133-2F	G133-3F	G133-3F	G133-4F	G133-4F	G133-5F	G133-5F	G133-6F

钢筋混凝土地沟选用表（φ=25°）

地沟断面号	沟宽 B	沟高 H	有地下水压							
			hf≤0.5m		0.5m<hf≤1.0m		1.0m<hf≤1.5m		车行道（0.5m<hf≤2.0m）	
			10kN/m²	20kN/m²	10kN/m²	20kN/m²	10kN/m²	20kN/m²	汽-15	汽-20
G96	1200	1300	G96-1F	G96-1F	G96-1F	G96-1F	G96-1F	G96-1F	G96-1F	G96-1F
G97	1200	1400	G97-1F	G97-1F	G97-1F	G97-1F	G97-1F	G97-1F	G97-1F	G97-1F
G98	1200	1500	G98-1F	G98-1F	G98-1F	G98-1F	G98-1F	G98-1F	G98-1F	G98-1F
G99	1200	1600	G99-1F	G99-1F	G99-1F	G99-1F	G99-1F	G99-1F	G99-2F	G99-2F
G100	1700	1500	G100-1F	G100-1F	G100-1F	G100-1F	G100-1F	G100-1F	G100-1F	G100-1F
G101	1800	1600	G101-1F	G101-1F	G101-1F	G101-1F	G101-1F	G101-2F	G101-2F	G101-3F
G102	2000	1600	G102-1F	G102-1F	G102-1F	G102-1F	G102-1F	G102-2F	G102-2F	G102-3F
G103	1000	1200	G103-1F	G103-1F	G103-1F	G103-1F	G103-1F	G103-1F	G103-1F	G103-1F
G104	1100	1200	G104-1F	G104-1F	G104-1F	G104-1F	G104-1F	G104-1F	G104-1F	G104-1F
G105	1200	1200	G105-1F	G105-1F	G105-1F	G105-1F	G105-1F	G105-1F	G105-1F	G105-1F
G106	1300	1200	G106-1F	G106-1F	G106-1F	G106-1F	G106-1F	G106-1F	G106-1F	G106-1F
G107	1400	1200	G107-1F	G107-1F	G107-1F	G107-1F	G107-1F	G107-1F	G107-1F	G107-1F
G108	1500	1200	G108-1F	G108-1F	G108-1F	G108-1F	G108-1F	G108-1F	G108-1F	G108-1F
G109	1600	1200	G109-1F	G109-1F	G109-1F	G109-1F	G109-1F	G109-1F	G109-1F	G109-1F
G110	1300	1300	G110-1F	G110-1F	G110-1F	G110-1F	G110-1F	G110-1F	G110-1F	G110-1F
G111	1400	1300	G111-1F	G111-1F	G111-1F	G111-1F	G111-1F	G111-1F	G111-2F	G111-2F
G112	1300	1400	G112-1F	G112-1F	G112-1F	G112-1F	G112-1F	G112-1F	G112-1F	G112-1F
G113	1400	1400	G113-1F	G113-1F	G113-1F	G113-1F	G113-1F	G113-1F	G113-1F	G113-1F
G114	1300	1500	G114-1F	G114-1F	G114-1F	G114-1F	G114-1F	G114-1F	G114-1F	G114-1F
G115	1400	1500	G115-1F	G115-1F	G115-1F	G115-1F	G115-1F	G115-1F	G115-1F	G115-1F

钢筋混凝土地沟选用表（φ=25°）

地沟断面号	沟宽 B	沟高 H	有地下水压							
			hf≤0.5m		0.5m<hf≤1.0m		1.0m<hf≤1.5m		车行道（0.5m<hf≤2.0m）	
			10kN/m²	20kN/m²	10kN/m²	20kN/m²	10kN/m²	20kN/m²	汽-15	汽-20
G116	1800	1500	G116-1F	G116-1F	G116-1F	G116-1F	G116-1F	G116-1F	G116-1F	G116-1F
G117	2000	1500	G117-1F	G117-1F	G117-1F	G117-1F	G117-1F	G117-1F	G117-2F	G117-2F
G118	1300	1600	G118-1F	G118-1F	G118-1F	G118-1F	G118-1F	G118-1F	G118-2F	G118-3F
G119	1400	1600	G119-1F	G119-1F	G119-1F	G119-1F	G119-1F	G119-1F	G119-2F	G119-3F
G120	1700	1600	G120-1F	G120-1F	G120-1F	G120-1F	G120-1F	G120-1F	G120-2F	G120-3F
G121	1300	1800	G121-1F	G121-1F	G121-1F	G121-1F	G121-1F	G121-2F	G121-2F	G121-3F
G122	1400	2000	G122-1F	G122-1F	G122-1F	G122-2F	G122-2F	G122-3F	G122-3F	G122-4F
G123	2100	2000	G123-1F	G123-1F	G123-2F	G123-2F	G123-3F	G123-3F	G123-4F	G123-5F
G124	2200	2000	G124-1F	G124-1F	G124-1F	G124-2F	G124-2F	G124-3F	G124-3F	G124-4F
G125	1400	1800	G125-1F	G125-1F	G125-1F	G125-1F	G125-1F	G125-2F	G125-3F	G125-3F
G126	2100	1800	G126-1F	G126-1F	G126-1F	G126-1F	G126-1F	G126-2F	G126-3F	G126-4F
G127	2200	1800	G127-1F	G127-1F	G127-1F	G127-1F	G127-1F	G127-2F	G127-3F	G127-4F
G128	1300	2000	G128-1F	G128-1F	G128-1F	G128-2F	G128-2F	G128-3F	G128-3F	G128-4F
G129	1500	1900	G129-1F	G129-1F	G129-1F	G129-2F	G129-2F	G129-2F	G129-3F	G129-3F
G130	1600	2100	G130-1F	G130-1F	G130-1F	G130-2F	G130-2F	G130-3F	G130-3F	G130-4F
G131	1700	2200	G131-1F	G131-1F	G131-2F	G131-2F	G131-3F	G131-3F	G131-4F	G131-5F
G132	1800	2300	G132-1F	G132-2F	G132-2F	G132-3F	G132-3F	G132-4F	G132-5F	G132-5F
G133	1900	2500	G133-1F	G133-2F	G133-2F	G133-3F	G133-3F	G133-4F	G133-5F	G133-5F

地沟配筋号	沟宽 B	沟高 H	钢筋表 ①		②		③		④		⑤	⑥	⑦	经济指标 混凝土 (m³/m)
G96-1	1200	1300	1405 [1470] l=4280	Φ8@200	770 [535] l=1405	2Φ8@200	1405 l=1535	2Φ10@180	1470 l=1570	Φ8@200	13Φ6	42Φ8	4Φ10	0.6592 / 0.14
G97-1	1200	1400	1505 [1470] l=4480	Φ8@200	870 [535] l=1505	2Φ8@200	1505 l=1635	2Φ10@180	1470 l=1570	Φ8@200	14Φ6	44Φ8	4Φ10	0.6912 / 0.14
G98-1	1200	1500	1605 [1470] l=4780	Φ8@200	870 [535] l=1505	2Φ8@200	1605 l=1735	2Φ10@180	1470 l=1570	Φ8@200	14Φ6	48Φ8	4Φ10	0.7232 / 0.14
G98-2	1200	1500	1605 [1470] l=4810	Φ10@260	870 [535] l=1505	2Φ8@260	1605 l=1735	2Φ10@180	1470 l=1570	Φ8@200	14Φ6	48Φ8	4Φ10	
G98-3	1200	1500	1605 [1470] l=4810	Φ10@250	870 [535] l=1505	2Φ8@250	1605 l=1735	2Φ10@180	1470 l=1570	Φ8@200	14Φ6	48Φ8	4Φ10	
G99-1	1200	1600	1705 [1470] l=4880	Φ8@200	920 [535] l=1555	2Φ8@200	1705 l=1835	2Φ10@180	1470 l=1570	Φ8@200	15Φ6	50Φ8	4Φ10	0.7552 / 0.14
G99-2	1200	1600	1705 [1470] l=4910	Φ10@260	920 [535] l=1555	2Φ8@260	1705 l=1835	2Φ10@180	1470 l=1570	Φ8@200	15Φ6	50Φ8	4Φ10	
G99-3	1200	1600	1705 [1470] l=4910	Φ10@240	920 [535] l=1555	2Φ8@240	1705 l=1835	2Φ10@180	1470 l=1570	Φ8@200	15Φ6	50Φ8	4Φ10	

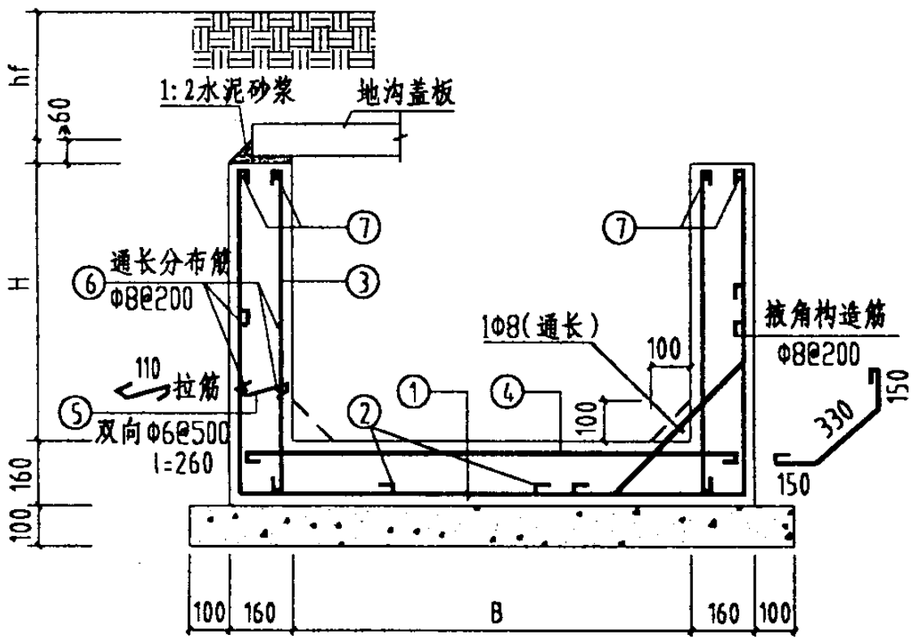

钢筋混凝土地沟（不防水）断面图

附注：

1. 混凝土强度等级为C25，垫层C10。
2. 当B>1700或H>1600时，沟底两侧做披角，如图示；
   在与砖壁地沟连接处局部加厚见第15页，不另加钢筋。
3. 安装管道支架处，应设预埋件，详见《03R411-1》图集管道支架图，电器插座、铁梯等预埋件详见各自详图或个体设计；施工时应与安装工种密切配合。
4. 经济指标混凝土体积一栏，横线上面为地沟本体混凝土体积，下面为垫层混凝土体积，钢筋表中⑤筋数量为每米的根数。
5. 其他施工要求等见总说明。

钢筋混凝土地沟（不防水）详图及钢筋材料表（一）								图集号	03R411-2
审核	徐洪球	徐洪球	校对	张鸣侠	张鸣侠	设计	张群仲	张群仲	页	44

地沟配筋号	沟宽 B	沟高 H	钢筋表 ①		②		③		④		⑤	⑥	⑦	经济指标 混凝土 (m³/m)
G99-4	1200	1600	1705 [1470] l=4910	Φ10@220	920 [535] l=1555	2Φ8@220	1705 l=1835	2Φ10@180	1470 l=1570	Φ8@200	15Φ6	50Φ8	4Φ10	0.7552 / 0.14
G100-1	1700	1500	1605 [1970] l=5280	Φ8@200	870 [700] l=1670	2Φ8@200	1605 l=1735	2Φ10@180	1970 l=2070	Φ8@200	14Φ6	52Φ8	4Φ10	0.8032 / 0.19
G100-2	1700	1500	1605 [1970] l=5310	Φ10@300	870 [700] l=1670	2Φ8@300	1605 l=1735	2Φ10@180	1980 l=2080	Φ8@200	14Φ6	52Φ8	4Φ10	
G100-3	1700	1500	1605 [1970] l=5310	Φ10@280	870 [700] l=1670	2Φ8@280	1605 l=1735	2Φ10@180	1980 l=2080	Φ8@180	14Φ6	52Φ8	4Φ10	
G100-4	1700	1500	1605 [1970] l=5310	Φ10@260	870 [700] l=1670	2Φ8@260	1605 l=1735	2Φ10@180	1980 l=2080	Φ8@180	14Φ6	52Φ8	4Φ10	
G101-1	1800	1600	1705 [2070] l=5610	Φ10@300	920 [735] l=1755	2Φ8@300	1705 l=1835	2Φ10@180	2070 l=2170	Φ8@200	15Φ6	56Φ8	4Φ10	0.8512 / 0.2
G101-2	1800	1600	1705 [2070] l=5610	Φ10@260	920 [735] l=1755	2Φ8@260	1705 l=1835	2Φ10@180	2070 l=2170	Φ8@200	15Φ6	56Φ8	4Φ10	
G101-3	1800	1600	1705 [2070] l=5610	Φ10@220	920 [735] l=1755	2Φ8@220	1705 l=1835	2Φ10@180	2070 l=2170	Φ8@160	15Φ6	56Φ8	4Φ10	
G101-4	1800	1600	1705 [2070] l=5610	Φ10@200	920 [735] l=1755	2Φ8@200	1705 l=1835	2Φ10@180	2070 l=2170	Φ8@160	15Φ6	56Φ8	4Φ10	
G102-1	2000	1600	1705 [2270] l=5780	Φ8@200	920 [800] l=1720	2Φ8@200	1705 l=1835	2Φ10@180	2280 l=2380	Φ8@200	15Φ6	58Φ8	4Φ10	0.8832 / 0.22
G102-2	2000	1600	1705 [2270] l=5810	Φ10@280	920 [800] l=1720	2Φ8@280	1705 l=1835	2Φ10@180	2280 l=2380	Φ8@160	15Φ6	58Φ8	4Φ10	
G102-3	2000	1600	1705 [2270] l=5810	Φ10@240	920 [800] l=1720	2Φ8@240	1705 l=1835	2Φ10@180	2280 l=2380	Φ8@130	15Φ6	58Φ8	4Φ10	
G102-4	2000	1600	1705 [2270] l=5810	Φ10@220	920 [800] l=1720	2Φ8@220	1705 l=1835	2Φ10@180	2280 l=2380	Φ8@130	15Φ6	58Φ8	4Φ10	
G103-1	1000	1200	1305 [1270] l=3980	Φ8@200	720 [460] l=1280	2Φ8@200	1305 l=1435	2Φ10@180	1270 l=1370	Φ8@200	12Φ6	40Φ8	4Φ10	0.5952 / 0.12
G104-1	1100	1200	1305 [1370] l=4080	Φ8@200	720 [500] l=1320	2Φ8@200	1305 l=1435	2Φ10@180	1370 l=1470	Φ8@200	12Φ6	40Φ8	4Φ10	0.6112 / 0.13
G105-1	1200	1200	1305 [1470] l=4180	Φ8@200	720 [535] l=1355	2Φ8@200	1305 l=1435	2Φ10@180	1470 l=1570	Φ8@200	12Φ6	42Φ8	4Φ10	0.6272 / 0.14

附注：同第44页。

钢筋混凝土地沟（不防水）钢筋材料表（二）								图集号	03R411-2
审核	徐洪球	徐洪球	校对	张鸣侠	张鸣侠	设计	张群仲	张群仲	页	45

地沟配筋号	沟宽 B	沟高 H	钢筋表 ①		②		③		④		⑤	⑥	⑦	经济指标 混凝土 (m³/m)
G106-1	1300	1200	1305 [1570] l=4280	Φ8@200	720 [570] l=1390	2Φ8@200	1305 l=1435	2Φ10@180	1570 l=1670	Φ8@200	12Φ6	42Φ8	4Φ10	0.6432 / 0.15
G107-1	1400	1200	1305 [1670] l=4380	Φ8@200	720 [600] l=1420	2Φ8@200	1305 l=1435	2Φ10@180	1670 l=1770	Φ8@200	12Φ6	44Φ8	4Φ10	0.6592 / 0.16
G108-1	1500	1200	1305 [1770] l=4480	Φ8@200	720 [635] l=1455	2Φ8@200	1330 l=1430	2Φ10@180	1780 l=1880	Φ8@200	12Φ6	44Φ8	4Φ10	0.6752 / 0.17
G109-1	1600	1200	1305 [1870] l=4580	Φ8@200	720 [670] l=1490	2Φ8@200	1430 l=1530	2Φ10@180	1880 l=1980	Φ8@200	12Φ6	46Φ8	4Φ10	0.6912 / 0.18
G110-1	1300	1300	1405 [1570] l=4480	Φ8@200	770 [570] l=1440	2Φ8@200	1405 l=1535	2Φ10@180	1570 l=1670	Φ8@200	13Φ6	44Φ8	4Φ10	0.6752 / 0.15
G111-1	1400	1300	1405 [1670] l=4610	Φ8@200	770 [600] l=1470	2Φ8@200	1405 l=1535	2Φ10@180	1670 l=1770	Φ8@200	13Φ6	46Φ8	4Φ10	0.6912 / 0.16
G112-1	1300	1400	1505 [1570] l=4680	Φ8@200	820 [570] l=1470	2Φ8@200	1505 l=1635	2Φ10@180	1570 l=1670	Φ8@200	14Φ6	46Φ8	4Φ10	0.7072 / 0.15
G112-2	1300	1400	1505 [1570] l=4710	Φ10@300	820 [570] l=1470	2Φ8@300	1505 l=1635	2Φ10@180	1570 l=1670	Φ8@200	14Φ6	46Φ8	4Φ10	
G112-3	1300	1400	1505 [1570] l=4710	Φ10@280	820 [570] l=1470	2Φ8@280	1505 l=1635	2Φ10@180	1570 l=1670	Φ8@200	14Φ6	46Φ8	4Φ10	
G113-1	1400	1400	1505 [1670] l=4780	Φ8@200	820 [600] l=1420	2Φ8@200	1505 l=1635	2Φ10@180	1670 l=1770	Φ8@200	14Φ6	48Φ8	4Φ10	0.7232 / 0.16
G113-2	1400	1400	1505 [1670] l=4810	Φ10@300	820 [600] l=1420	2Φ8@300	1505 l=1635	2Φ10@180	1670 l=1770	Φ8@200	14Φ6	48Φ8	4Φ10	
G113-3	1400	1400	1505 [1670] l=4810	Φ10@280	820 [600] l=1420	2Φ8@280	1505 l=1635	2Φ10@180	1670 l=1770	Φ8@200	14Φ6	48Φ8	4Φ10	
G114-1	1300	1500	1605 [1570] l=4880	Φ8@200	870 [570] l=1540	2Φ8@200	1605 l=1735	2Φ10@180	1570 l=1670	Φ8@200	14Φ6	48Φ8	4Φ10	0.7392 / 0.15
G114-2	1300	1500	1605 [1570] l=4910	Φ10@260	870 [570] l=1540	2Φ8@260	1605 l=1735	2Φ10@180	1570 l=1670	Φ8@200	14Φ6	48Φ8	4Φ10	
G114-3	1300	1500	1605 [1570] l=4910	Φ10@250	870 [570] l=1540	2Φ8@250	1605 l=1735	2Φ10@180	1570 l=1670	Φ8@200	14Φ6	48Φ8	4Φ10	
G115-1	1400	1500	1605 [1670] l=4980	Φ8@200	870 [600] l=1570	2Φ8@200	1605 l=1735	2Φ10@180	1670 l=1770	Φ8@200	14Φ6	50Φ8	4Φ10	0.7552 / 0.16

附注：同第44页.

钢筋混凝土地沟（不防水）钢筋材料表（三）									图集号	03R411-2
审核	徐洪球	徐洪球	校对	张鸣侠	张鸣侠	设计	张群仲	张群仲	页	46

钢 筋 表

地沟配筋号	沟宽 B	沟高 H	①		②		③		④		⑤	⑥	⑦	经济指标 混凝土 (m³/m)
G115-2	1400	1500	1605 [1670] l=5010	Φ10@300	870 [600] l=1570	2Φ8@300	1605 l=1735	2Φ10@180	1670 l=1770	Φ8@200	14Φ6	50Φ8	4Φ10	0.7552 / 0.16
G115-3	1400	1500	1605 [1670] l=5010	Φ10@280	870 [600] l=1570	2Φ8@280	1605 l=1735	2Φ10@180	1670 l=1770	Φ8@190	14Φ6	50Φ8	4Φ10	
G115-4	1400	1500	1605 [1670] l=5010	Φ10@260	870 [600] l=1570	2Φ8@260	1605 l=1735	2Φ10@180	1670 l=1770	Φ8@180	14Φ6	50Φ8	4Φ10	
G116-1	1800	1500	1605 [2070] l=5380	Φ8@200	870 [635] l=1520	2Φ8@200	1605 l=1735	2Φ10@180	2070 l=2170	Φ8@200	14Φ6	54Φ8	4Φ10	0.8192 / 0.20
G116-2	1800	1500	1605 [2070] l=5410	Φ10@300	870 [635] l=1520	2Φ8@300	1605 l=1735	2Φ10@180	2070 l=2170	Φ8@200	14Φ6	54Φ8	4Φ10	
G116-3	1800	1500	1605 [2070] l=5410	Φ10@260	870 [635] l=1520	2Φ8@260	1605 l=1735	2Φ10@180	2070 l=2170	Φ8@170	14Φ6	54Φ8	4Φ10	
G116-4	1800	1500	1605 [2070] l=5410	Φ10@250	870 [635] l=1520	2Φ8@250	1605 l=1735	2Φ10@180	2070 l=2170	Φ8@160	14Φ6	54Φ8	4Φ10	
G117-1	2000	1500	1605 [2270] l=5580	Φ8@200	870 [800] l=1770	2Φ8@200	1605 l=1735	2Φ10@180	2270 l=2370	Φ8@200	14Φ6	56Φ8	4Φ10	0.8512 / 0.22
G117-2	2000	1500	1605 [2270] l=5610	Φ10@300	870 [800] l=1770	2Φ8@300	1605 l=1735	2Φ10@180	2270 l=2370	Φ8@160	14Φ6	56Φ8	4Φ10	
G117-3	2000	1500	1605 [2270] l=5610	Φ10@260	870 [800] l=1770	2Φ8@260	1605 l=1735	2Φ10@180	2270 l=2370	Φ8@130	14Φ6	56Φ8	4Φ10	
G117-4	2000	1500	1605 [2270] l=5610	Φ10@250	870 [800] l=1770	2Φ8@250	1605 l=1735	2Φ10@180	2270 l=2370	Φ8@130	14Φ6	56Φ8	4Φ10	
G118-1	1300	1600	1705 [1570] l=5080	Φ8@200	920 [570] l=1590	2Φ8@200	1705 l=1835	2Φ10@180	1570 l=1670	Φ8@200	15Φ6	50Φ8	4Φ10	0.7712 / 0.15
G118-2	1300	1600	1705 [1570] l=5110	Φ10@260	920 [570] l=1590	2Φ8@260	1705 l=1835	2Φ10@180	1570 l=1670	Φ8@200	15Φ6	50Φ8	4Φ10	
G118-3	1300	1600	1705 [1570] l=5110	Φ10@230	920 [570] l=1590	2Φ8@230	1705 l=1835	2Φ10@180	1570 l=1670	Φ8@200	15Φ6	50Φ8	4Φ10	
G118-4	1300	1600	1705 [1570] l=5110	Φ10@220	920 [570] l=1590	2Φ8@220	1705 l=1835	2Φ10@180	1570 l=1670	Φ8@200	15Φ6	50Φ8	4Φ10	
G119-1	1400	1600	1705 [1670] l=5180	Φ8@200	920 [600] l=1670	2Φ8@200	1705 l=1835	2Φ10@180	1670 l=1770	Φ8@200	15Φ6	52Φ8	4Φ10	0.7872 / 0.16

附注：同第44页。

钢筋混凝土地沟（不防水）钢筋材料表（四）								图集号	03R411-2
审核	徐洪球	徐洪球	校对	张鸣侠	张鸣侠	设计	张群仲	张群仲	页	47

地沟配筋号	沟宽 B	沟高 H	钢筋表 ①		②		③		④		⑤	⑥	⑦	经济指标 混凝土 (m³/m)
G119-2	1400	1600	1705 [1670] l=5210	Φ10@260	920 [600] l=1620	2Φ8@260	1705 l=1835	2Φ10@180	1670 l=1770	Φ8@200	15Φ6	52Φ8	4Φ10	0.7872 / 0.16
G119-3	1400	1600	1705 [1670] l=5210	Φ10@230	920 [600] l=1620	2Φ8@230	1705 l=1835	2Φ10@180	1670 l=1770	Φ8@200	15Φ6	52Φ8	4Φ10	
G119-4	1400	1600	1705 [1670] l=5210	Φ10@220	920 [600] l=1620	2Φ8@220	1705 l=1835	2Φ10@180	1670 l=1770	Φ8@200	15Φ6	52Φ8	4Φ10	
G120-1	1700	1600	1705 [1970] l=5480	Φ8@200	920 [700] l=1720	2Φ8@200	1705 l=1835	2Φ10@180	1970 l=2070	Φ8@200	15Φ6	54Φ8	4Φ10	0.8352 / 0.19
G120-2	1700	1600	1705 [1970] l=5510	Φ10@260	920 [700] l=1720	2Φ8@260	1705 l=1835	2Φ10@180	1970 l=2070	Φ8@200	15Φ6	54Φ8	4Φ10	
G120-3	1700	1600	1705 [1970] l=5510	Φ10@230	920 [700] l=1720	2Φ8@230	1705 l=1835	2Φ10@180	1970 l=2070	Φ8@180	15Φ6	54Φ8	4Φ10	
G120-4	1700	1600	1705 [1970] l=5510	Φ10@220	920 [700] l=1720	2Φ8@220	1705 l=1835	2Φ10@180	1970 l=2070	Φ8@180	15Φ6	54Φ8	4Φ10	
G121-1	1300	1800	1905 [1570] l=5480	Φ8@200	1020 [570] l=1690	2Φ8@200	1905 l=2035	2Φ10@180	1570 l=1670	Φ8@200	17Φ6	54Φ8	4Φ12	0.8352 / 0.15
G121-2	1300	1800	1905 [1570] l=5540	Φ10@260	1020 [570] l=1690	2Φ8@260	1905 l=2035	2Φ10@180	1570 l=1670	Φ8@200	17Φ6	54Φ8	4Φ12	
G121-3	1300	1800	1905 [1570] l=5540	Φ10@220	1020 [570] l=1690	2Φ8@220	1905 l=2035	2Φ10@180	1570 l=1670	Φ8@200	17Φ6	54Φ8	4Φ12	
G121-4	1300	1800	1905 [1570] l=5510	Φ10@200	1020 [570] l=1690	2Φ8@200	1905 l=2035	2Φ10@180	1570 l=1670	Φ8@200	17Φ6	54Φ8	4Φ12	
G122-1	1400	2000	2105 [1670] l=6010	Φ10@220	1120 [600] l=1820	2Φ8@220	2105 l=2235	2Φ10@180	1670 l=1770	Φ8@180	18Φ6	60Φ8	4Φ12	0.9152 / 0.16
G122-2	1400	2000	2105 [1670] l=6010	Φ10@200	1120 [600] l=1820	2Φ8@200	2105 l=2235	2Φ10@180	1670 l=1770	Φ8@200	18Φ6	60Φ8	4Φ12	
G122-3	1400	2000	2105 [1670] l=6010	Φ10@180	1120 [600] l=1820	2Φ8@180	2105 l=2235	2Φ10@180	1670 l=1770	Φ8@200	18Φ6	60Φ8	4Φ12	
G122-4	1400	2000	2105 [1670] l=6010	Φ10@160	1120 [600] l=1820	2Φ8@160	2105 l=2235	2Φ10@180	1670 l=1770	Φ8@200	18Φ6	60Φ8	4Φ12	
G122-5	1400	2000	2105 [1670] l=5880	Φ12@280	1120 [600] l=1720	2Φ10@280	2105 l=2235	2Φ10@170	1670 l=1770	Φ8@200	18Φ6	60Φ8	4Φ12	

附注：同第44页.

钢筋混凝土地沟（不防水）钢筋材料表（五）								图集号	03R411-2
审核	徐洪球	徐洪球	校对	张鸣侠	张鸣侠	设计	张群仲	张群仲	页	48

地沟配筋号	沟宽 B	沟高 H	钢筋表 ①		②		③		④		⑤	⑥	⑦	经济指标 混凝土 (m³/m)
G122-6	1400	2000	2105 1670 l=5880	Φ12@260	1120 600 l=1720	2Φ10@260	2105 l=2235	2Φ10@160	1670 l=1770	Φ8@200	18Φ6	60Φ8	4Φ12	0.9152 / 0.16
G123-1	2100	2000	2105 2370 l=6710	Φ10@220	1120 835 l=2055	2Φ8@220	2105 l=2235	2Φ10@180	2370 l=2470	Φ8@200	18Φ6	66Φ8	4Φ12	
G123-2	2100	2000	2105 2370 l=6710	Φ10@200	1120 835 l=2055	2Φ8@200	2105 l=2235	2Φ10@180	2370 l=2470	Φ8@180	18Φ6	66Φ8	4Φ12	
G123-3	2100	2000	2105 2370 l=6710	Φ10@180	1120 835 l=2055	2Φ8@180	2105 l=2235	2Φ10@180	2370 l=2470	Φ8@150	18Φ6	66Φ8	4Φ12	
G123-4	2100	2000	2105 2370 l=6710	Φ10@160	1120 835 l=2055	2Φ8@160	2105 l=2235	2Φ10@180	2370 l=2500	Φ10@200	18Φ6	66Φ8	4Φ12	1.0272 / 0.23
G123-5	2100	2000	2105 2370 l=6580	Φ12@280	1120 835 l=1955	2Φ10@280	2105 l=2235	2Φ10@170	2370 l=2500	Φ10@180	18Φ6	66Φ8	4Φ12	
G123-6	2100	2000	2105 2370 l=6580	Φ12@260	1120 835 l=1955	2Φ10@260	2105 l=2235	2Φ10@160	2370 l=2500	Φ10@160	18Φ6	66Φ8	4Φ12	
G124-1	2200	2000	2105 2470 l=6810	Φ10@220	1120 870 l=2090	2Φ8@220	2130 l=2230	2Φ10@180	2480 l=2580	Φ8@200	18Φ6	68Φ8	4Φ12	
G124-2	2200	2000	2105 2470 l=6810	Φ10@200	1120 870 l=2090	2Φ8@200	2130 l=2230	2Φ10@180	2480 l=2580	Φ8@180	18Φ6	68Φ8	4Φ12	
G124-3	2200	2000	2105 2470 l=6810	Φ10@180	1120 870 l=2090	2Φ8@180	2130 l=2230	2Φ10@180	2480 l=2580	Φ8@150	18Φ6	68Φ8	4Φ12	1.0432 / 0.24
G124-4	2200	2000	2105 2470 l=6810	Φ10@160	1120 870 l=2090	2Φ8@160	2105 l=2235	2Φ10@180	2470 l=2600	Φ10@200	18Φ6	68Φ8	4Φ12	
G124-5	2200	2000	2105 2370 l=6580	Φ12@280	1120 870 l=1990	2Φ10@280	2105 l=2235	2Φ10@170	2470 l=2600	Φ10@170	18Φ6	68Φ8	4Φ12	
G124-6	2200	2000	2105 2370 l=6580	Φ12@260	1120 870 l=1990	2Φ10@260	2105 l=2235	2Φ10@160	2470 l=2600	Φ10@150	18Φ6	68Φ8	4Φ12	
G125-1	1400	1800	1905 1670 l=5580	Φ8@200	1020 600 l=1720	2Φ8@200	1905 l=2035	2Φ10@180	1670 l=1770	Φ8@200	17Φ6	56Φ8	4Φ12	
G125-2	1400	1800	1905 1670 l=5610	Φ10@260	1020 600 l=1720	2Φ8@260	1905 l=2035	2Φ10@180	1670 l=1770	Φ8@200	17Φ6	56Φ8	4Φ12	0.8512 / 0.16
G125-3	1400	1800	1905 1670 l=5610	Φ10@220	1020 600 l=1720	2Φ8@220	1905 l=2035	2Φ10@180	1670 l=1770	Φ8@200	17Φ6	56Φ8	4Φ12	

附注：同第44页。

钢筋混凝土地沟（不防水）钢筋材料表（六）								图集号	03R411-2
审核	徐洪球	校对	张鸣侠	设计	张群仲			页	49

地沟配筋号	沟宽 B	沟高 H	钢筋表 ①		②		③		④		⑤	⑥	⑦	经济指标 混凝土 (m³/m)
G125-4	1400	1800	1905 [1670] l=5610	Φ10@200	1020 [600] l=1720	2Φ8@200	1905 l=2035	2Φ10@180	1670 l=1770	Φ8@200	17Φ6	56Φ8	4Φ12	0.8512 / 0.16
G126-1	2100	1800	1905 [2370] l=6280	Φ8@200	1020 [835] l=1955	2Φ8@200	1905 l=2035	2Φ10@180	2370 l=2470	Φ8@200	17Φ6	62Φ8	4Φ12	
G126-2	2100	1800	1905 [2370] l=6280	Φ8@200	1020 [835] l=1955	2Φ8@200	1905 l=2035	2Φ10@180	2370 l=2470	Φ8@180	17Φ6	62Φ8	4Φ12	
G126-3	2100	1800	1905 [2370] l=6310	Φ10@260	1020 [835] l=1955	2Φ8@260	1905 l=2035	2Φ10@180	2370 l=2470	Φ8@150	17Φ6	62Φ8	4Φ12	0.9632 / 0.23
G126-4	2100	1800	1905 [2370] l=6310	Φ10@220	1020 [835] l=1955	2Φ8@220	1905 l=2035	2Φ10@180	2370 l=2500	Φ10@200	17Φ6	62Φ8	4Φ12	
G126-5	2100	1800	1905 [2370] l=6310	Φ10@200	1020 [835] l=1955	2Φ8@200	1905 l=2035	2Φ10@180	2370 l=2500	Φ10@180	17Φ6	62Φ8	4Φ12	
G127-1	2200	1800	1905 [2470] l=6380	Φ8@200	1020 [870] l=1990	2Φ8@200	1905 l=2035	2Φ10@180	2470 l=2570	Φ8@200	17Φ6	64Φ8	4Φ12	
G127-2	2200	1800	1905 [2470] l=6410	Φ10@260	1020 [870] l=1990	2Φ8@260	1905 l=2035	2Φ10@180	2470 l=2600	Φ10@200	17Φ6	64Φ8	4Φ12	0.9792 / 0.24
G127-3	2200	1800	1905 [2470] l=6410	Φ10@220	1020 [870] l=1990	2Φ8@220	1905 l=2035	2Φ10@180	2470 l=2600	Φ10@170	17Φ6	64Φ8	4Φ12	
G127-4	2200	1800	1905 [2470] l=6410	Φ10@200	1020 [870] l=1990	2Φ8@200	1905 l=2035	2Φ10@180	2470 l=2600	Φ10@160	17Φ6	64Φ8	4Φ12	
G128-1	1300	2000	2105 [1570] l=5910	Φ10@220	1120 [570] l=1790	2Φ8@220	2105 l=2235	2Φ10@180	1570 l=1670	Φ8@200	18Φ6	58Φ8	4Φ12	
G128-2	1300	2000	2105 [1570] l=5910	Φ10@200	1120 [570] l=1790	2Φ8@200	2105 l=2235	2Φ10@180	1570 l=1670	Φ8@200	18Φ6	58Φ8	4Φ12	
G128-3	1300	2000	2105 [1570] l=5910	Φ10@180	1120 [570] l=1790	2Φ8@180	2105 l=2235	2Φ10@180	1570 l=1670	Φ8@200	18Φ6	58Φ8	4Φ12	0.8992 / 0.15
G128-4	1300	2000	2105 [1570] l=5910	Φ10@160	1120 [570] l=1790	2Φ8@160	2105 l=2235	2Φ10@180	1570 l=1670	Φ8@200	18Φ6	58Φ8	4Φ12	
G128-5	1300	2000	2105 [1570] l=5780	Φ12@280	1120 [570] l=1690	2Φ10@280	2105 l=2235	2Φ10@170	1570 l=1670	Φ8@200	18Φ6	58Φ8	4Φ12	
G128-6	1300	2000	2105 [1570] l=5780	Φ12@260	1120 [570] l=1690	2Φ10@260	2105 l=2235	2Φ10@160	1570 l=1670	Φ8@200	18Φ6	58Φ8	4Φ12	

附注：同第44页.

钢筋混凝土地沟（不防水）钢筋材料表（七）								图集号	03R411-2
审核	徐洪球	徐洪球	校对	张鸣侠	张鸣侠	设计	张群仲	张群仲	页	50

地沟配筋号	沟宽 B	沟高 H	钢筋表 ①		②		③		④		⑤	⑥	⑦	经济指标 混凝土 (m³/m)
G129-1	1500	1900	2005 [1770] l=5910	Φ10@250	1070 [635] l=1805	2Φ8@250	2005 l=2135	2Φ10@180	1770 l=1870	Φ8@200	18Φ6	58Φ8	4Φ12	0.8992/0.17
G129-2	1500	1900	2005 [1770] l=5910	Φ10@200	1070 [635] l=1805	2Φ8@200	2005 l=2135	2Φ10@180	1770 l=1870	Φ8@200	18Φ6	58Φ8	4Φ12	
G129-3	1500	1900	2005 [1770] l=5910	Φ10@180	1070 [635] l=1805	2Φ8@180	2005 l=2135	2Φ10@180	1770 l=1870	Φ8@200	18Φ6	58Φ8	4Φ12	
G129-4	1500	1900	2005 [1770] l=5910	Φ10@160	1070 [635] l=1805	2Φ8@160	2005 l=2135	2Φ10@180	1770 l=1870	Φ8@200	18Φ6	58Φ8	4Φ12	
G129-5	1500	1900	2005 [1770] l=5780	Φ12@280	1070 [635] l=1705	2Φ10@280	2005 l=2135	2Φ10@170	1770 l=1870	Φ8@200	18Φ6	58Φ8	4Φ12	
G129-6	1500	1900	2005 [1770] l=5780	Φ12@260	1070 [635] l=1705	2Φ10@260	2005 l=2135	2Φ10@160	1770 l=1870	Φ8@200	18Φ6	58Φ8	4Φ12	
G130-1	1600	2100	2205 [1870] l=6410	Φ10@200	1170 [670] l=1940	2Φ8@200	2205 l=2335	2Φ10@180	1570 l=1670	Φ8@200	19Φ6	64Φ8	4Φ12	0.9792/0.18
G130-2	1600	2100	2205 [1870] l=6410	Φ10@160	1170 [670] l=1940	2Φ8@160	2205 l=2335	2Φ10@180	1570 l=1670	Φ8@200	19Φ6	64Φ8	4Φ12	
G130-3	1600	2100	2205 [1870] l=6410	Φ10@150	1170 [670] l=1940	2Φ8@150	2205 l=2335	2Φ10@180	1570 l=1670	Φ8@200	19Φ6	64Φ8	4Φ12	
G130-4	1600	2100	2205 [1870] l=6280	Φ12@280	1170 [670] l=1840	2Φ10@280	2205 l=2335	2Φ10@160	1570 l=1670	Φ8@200	19Φ6	64Φ8	4Φ12	
G130-5	1600	2100	2205 [1870] l=6280	Φ12@250	1170 [670] l=1840	2Φ10@250	2205 l=2335	2Φ10@150	1570 l=1670	Φ8@180	19Φ6	64Φ8	4Φ12	
G130-6	1600	2100	2205 [1870] l=6280	Φ12@220	1170 [670] l=1840	2Φ10@220	2205 l=2335	2Φ10@140	1570 l=1670	Φ8@160	19Φ6	64Φ8	4Φ12	
G131-1	1700	2200	2305 [1970] l=6710	Φ10@180	1270 [700] l=1870	2Φ8@180	2305 l=2435	2Φ10@180	1970 l=2070	Φ8@200	20Φ6	66Φ8	4Φ12	1.0272/0.19
G131-2	1700	2200	2305 [1970] l=6710	Φ10@150	1270 [700] l=1870	2Φ8@150	2305 l=2435	2Φ10@180	1970 l=2070	Φ8@200	20Φ6	66Φ8	4Φ12	
G131-3	1700	2200	2305 [1970] l=6580	Φ12@280	1270 [700] l=1870	2Φ10@280	2305 l=2435	2Φ10@180	1970 l=2070	Φ8@200	20Φ6	66Φ8	4Φ12	
G131-4	1700	2200	2305 [1970] l=6580	Φ12@260	1270 [700] l=1870	2Φ10@260	2305 l=2435	2Φ10@160	1970 l=2070	Φ8@180	20Φ6	66Φ8	4Φ12	

附注：同第44页。

钢筋混凝土地沟（不防水）钢筋材料表（八）								图集号	03R411-2
审核	徐洪球	校对	张鸣侠	张鸣侠	设计	张群仲		页	51

地沟配筋号	沟宽 B	沟高 H	钢筋表 ①		②		③		④		⑤	⑥	⑦	经济指标 混凝土 (m³/m)
G131-5	1700	2200	2305 1970 l=6580	Φ12@220	1270 700 l=1920	2Φ10@220	2305 l=2435	2Φ10@130	1970 l=2070	Φ8@160	20Φ6	66Φ8	4Φ12	1.0272 / 0.19
G131-6	1700	2200	2305 1970 l=6580	Φ12@200	1270 700 l=1920	2Φ10@200	2305 l=2435	2Φ10@120	1970 l=2070	Φ8@150	20Φ6	66Φ8	4Φ12	
G132-1	1800	2300	2405 2070 l=7010	Φ10@200	1270 735 l=2135	2Φ10@200	2405 l=2535	2Φ10@180	2070 l=2170	Φ8@200	20Φ6	70Φ8	4Φ12	1.0752 / 0.20
G132-2	1800	2300	2405 2070 l=6880	Φ12@280	1270 735 l=2005	2Φ10@280	2405 l=2535	2Φ10@170	2070 l=2170	Φ8@200	20Φ6	70Φ8	4Φ12	
G132-3	1800	2300	2405 2070 l=6880	Φ12@260	1270 735 l=2005	2Φ10@260	2405 l=2535	2Φ10@160	2070 l=2170	Φ8@180	20Φ6	70Φ8	4Φ12	
G132-4	1800	2300	2405 2070 l=6880	Φ12@220	1270 735 l=2005	2Φ10@220	2405 l=2535	2Φ10@140	2070 l=2170	Φ8@160	20Φ6	70Φ8	4Φ12	
G132-5	1800	2300	2405 2070 l=6880	Φ12@200	1270 735 l=2005	2Φ10@200	2405 l=2535	2Φ10@120	2070 l=2170	Φ8@150	20Φ6	70Φ8	4Φ12	
G132-6	1800	2300	2405 2070 l=6880	Φ12@180	1270 735 l=2005	2Φ10@180	2405 l=2535	2Φ10@120	2070 l=2100	Φ10@200	20Φ6	70Φ8	4Φ12	
G133-1	1900	2500	2605 2170 l=7380	Φ12@280	1370 770 l=2140	2Φ10@280	2605 l=2735	2Φ10@180	2170 l=2270	Φ8@200	22Φ6	74Φ8	4Φ12	1.1552 / 0.21
G133-2	1900	2500	2605 2170 l=7380	Φ12@240	1370 770 l=2140	2Φ10@240	2605 l=2735	2Φ10@150	2170 l=2270	Φ8@160	22Φ6	74Φ8	4Φ12	
G133-3	1900	2500	2605 2170 l=7380	Φ12@220	1370 770 l=2140	2Φ10@220	2605 l=2735	2Φ10@130	2170 l=2270	Φ8@150	22Φ6	74Φ8	4Φ12	
G133-4	1900	2500	2605 2170 l=7380	Φ12@180	1370 770 l=2140	2Φ10@180	2605 2605	2Φ10@160	2170 l=2300	Φ10@200	22Φ6	74Φ8	4Φ12	
G133-5	1900	2500	2605 2170 l=7380	Φ14@220	1370 770 l=2140	2Φ12@220	2605 2605	2Φ12@200	2170 l=2300	Φ10@180	22Φ6	74Φ8	4Φ12	
G133-6	1900	2500	2605 2170 l=7380	Φ14@200	1370 770 l=2140	2Φ12@200	2605 2605	2Φ12@180	2170 l=2300	Φ10@150	22Φ6	74Φ8	4Φ12	

附注：同第44页.

钢筋混凝土地沟（不防水）钢筋材料表（九）								图集号	03R411-2
审核	徐洪球	徐洪球	校对	张鸣侠	张鸣侠	设计	张群仲	张群仲	页	52

地沟代号	沟宽 B	沟高 H	钢筋表 ①		②		③		④		⑤	⑥	⑦	经济指标 混凝土 (m³/m)
G96-1F	1200	1300	1445 [1550] l=4570	Φ10@200	810 [575] l=1485	2Φ8@200	1445 l=1575	2Φ10@150	1550 l=1650	Φ8@150	13Φ6	58Φ8	4Φ10	0.84/0.14
G97-1F	1200	1400	1545 [1550] l=4770	Φ10@200	860 [575] l=1535	2Φ8@200	1545 l=1675	2Φ10@150	1550 l=1650	Φ8@150	14Φ6	60Φ8	4Φ10	0.88/0.14
G98-1F	1200	1500	1645 [1550] l=4970	Φ10@200	910 [575] l=1585	2Φ8@200	1645 l=1775	2Φ10@150	1550 l=1650	Φ8@150	14Φ6	64Φ8	4Φ10	0.92/0.14
G99-1F	1200	1600	1745 [1550] l=5170	Φ10@200	960 [575] l=1635	2Φ8@200	1745 l=1875	2Φ10@150	1550 l=1650	Φ8@150	15Φ6	66Φ8	4Φ10	0.96/0.14
G99-2F	1200	1600	1745 [1550] l=5170	Φ10@190	960 [575] l=1635	2Φ8@190	1745 l=1875	2Φ10@150	1550 l=1650	Φ8@150	15Φ6	66Φ8	4Φ10	
G99-3F	1200	1600	1745 [1550] l=5170	Φ10@180	960 [575] l=1635	2Φ8@180	1745 l=1875	2Φ10@150	1550 l=1650	Φ8@150	15Φ6	66Φ8	4Φ10	
G100-1F	1700	1500	1645 [2050] l=5470	Φ10@200	910 [740] l=1750	2Φ8@200	1645 l=1775	2Φ10@150	2050 l=2150	Φ8@150	14Φ6	70Φ8	4Φ10	1.02/0.19

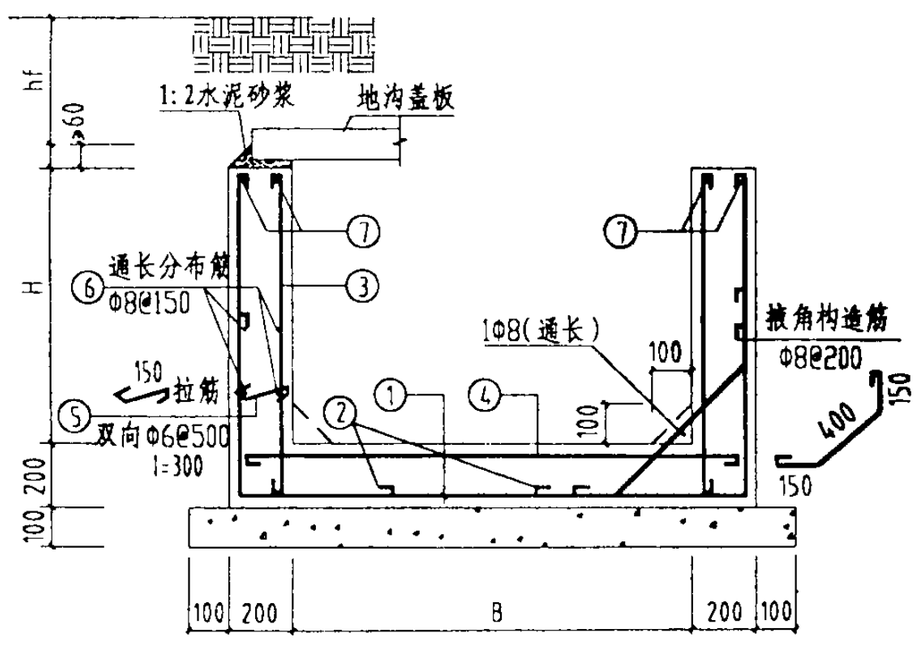

钢筋混凝土地沟（防水）断面图

附注：

1. 地沟采用C25级防水混凝土，抗渗等级不低于S6，垫层采用C10级混凝土。
2. 当B>2000或H>1800时，沟底两侧做掖角，如图示；
   在与砖壁地沟连接处局部加厚见第15页，不另加钢筋。
3. 安装管道支架处，应设预埋件，详见《03R411-1》图集管道支架图，电器插座、铁梯等预埋件详见各自详图或个体设计；施工时应与安装工种密切配合。
4. 经济指标混凝土体积一栏，横线上面为地沟本体混凝土体积，下面为垫层混凝土体积，钢筋表中⑤筋为每米的根数。
5. 其他施工要求等见总说明。

钢筋混凝土地沟（防水）详图及钢筋材料表（一）								图集号	03R411-2
审核	徐洪球	徐洪球	校对	张鸣侠	张鸣侠	设计	张群仲	张群仲	页 53

地沟代号	沟宽 B	沟高 H	钢筋表 ①		②		③		④		⑤	⑥	⑦	经济指标 混凝土 (m³/m)
G101-1F	1800	1600	1745 [2150] l=5770	Φ10@200	960 [775] l=1835	2Φ8@200	1745 l=1875	2Φ10@150	2150 l=2250	Φ8@150	15Φ6	74Φ8	4Φ10	1.08/0.20
G101-2F	1800	1600	1745 [2150] l=5770	Φ10@190	960 [775] l=1835	2Φ8@190	1745 l=1875	2Φ10@150	2150 l=2250	Φ8@150	15Φ6	74Φ8	4Φ10	
G101-3F	1800	1600	1745 [2150] l=5770	Φ10@180	960 [775] l=1835	2Φ8@180	1745 l=1875	2Φ10@150	2150 l=2250	Φ8@150	15Φ6	74Φ8	4Φ10	
G102-1F	2000	1600	1745 [2350] l=5970	Φ10@200	960 [840] l=1900	2Φ8@200	1745 l=1875	2Φ10@150	2350 l=2450	Φ8@150	15Φ6	102Φ8	4Φ10	1.12/0.22
G102-2F	2000	1600	1745 [2350] l=5970	Φ10@190	960 [840] l=1900	2Φ8@190	1745 l=1875	2Φ10@150	2280 l=2380	Φ8@130	15Φ6	102Φ8	4Φ10	
G102-3F	2000	1600	1745 [2350] l=5970	Φ10@180	960 [840] l=1900	2Φ8@180	1745 l=1875	2Φ10@150	2280 l=2380	Φ8@130	15Φ6	102Φ8	4Φ10	
G103-1F	1000	1200	1345 [1350] l=4170	Φ10@200	760 [510] l=1370	2Φ8@200	1345 l=1475	2Φ10@150	1350 l=1450	Φ8@150	12Φ6	52Φ8	4Φ10	0.76/0.12
G104-1F	1100	1200	1345 [1450] l=4270	Φ10@200	760 [540] l=1400	2Φ8@200	1345 l=1475	2Φ10@150	1450 l=1550	Φ8@150	12Φ6	54Φ8	4Φ10	0.78/0.13
G105-1F	1200	1200	1345 [1550] l=4370	Φ10@200	760 [575] l=1435	2Φ8@200	1345 l=1475	2Φ8@200	1550 l=1650	Φ8@150	12Φ6	56Φ8	4Φ10	0.80/0.14
G106-1F	1300	1200	1345 [1650] l=4470	Φ10@200	760 [610] l=1570	2Φ8@200	1345 l=1475	2Φ8@200	1650 l=1750	Φ8@150	12Φ6	56Φ8	4Φ10	0.82/0.15
G107-1F	1400	1200	1345 [1750] l=4570	Φ10@200	760 [640] l=1500	Φ8@200	1345 l=1475	2Φ10@150	1750 l=1850	Φ8@150	12Φ6	58Φ8	4Φ10	0.84/0.16
G108-1F	1500	1200	1345 [1850] l=4670	Φ10@200	760 [675] l=1535	Φ8@200	1345 l=1475	2Φ10@150	1850 l=1950	Φ8@150	12Φ6	60Φ8	4Φ10	0.86/0.17
G109-1F	1600	1200	1345 [1950] l=4770	Φ10@200	760 [710] l=1570	Φ8@200	1345 l=1475	2Φ10@150	1950 l=2050	Φ8@150	12Φ6	60Φ8	4Φ10	0.88/0.18
G110-1F	1300	1300	1445 [1650] l=4670	Φ10@200	810 [610] l=1520	Φ8@200	1445 l=1575	2Φ10@150	1650 l=1750	Φ8@150	13Φ6	60Φ8	4Φ10	0.86/0.15
G111-1F	1400	1300	1445 [1750] l=4770	Φ10@200	810 [640] l=1550	Φ8@200	1445 l=1575	2Φ10@150	1750 l=1850	Φ8@150	13Φ6	60Φ8	4Φ10	0.88/0.16
G111-2F	1400	1300	1445 [1750] l=4770	Φ10@200	810 [640] l=1550	2Φ8@200	1445 l=1575	2Φ10@150	1750 l=1850	Φ8@150	13Φ6	60Φ8	4Φ10	

附注：同第53页。

钢筋混凝土地沟（防水）钢筋材料表（二）								图集号	03R411-2
审核	徐洪球	徐洪球	校对	张鸣侠	张鸣侠	设计	张群仲	张群仲	页	54

钢筋表

地沟代号	沟宽 B	沟高 H	①		②		③		④		⑤	⑥	⑦	经济指标 混凝土 (m³/m)
G112-1F	1300	1400	1545 [1650] l=4870	Φ10@200	860 [610] l=1570	2Φ8@200	1545 l=1675	2Φ10@150	1650 l=1750	Φ8@150	14Φ6	62Φ8	4Φ10	0.90/0.15
G113-1F	1400	1400	1545 [1750] l=4970	Φ10@200	860 [640] l=1600	2Φ8@200	1545 l=1675	2Φ8@200	1750 l=1850	Φ8@200	14Φ6	64Φ8	4Φ10	0.92/0.16
G114-1F	1300	1500	1645 [1650] l=5070	Φ10@200	910 [610] l=1620	2Φ8@200	1645 l=1775	2Φ8@200	1650 l=1750	Φ8@200	14Φ6	64Φ8	4Φ10	0.94/0.15
G115-1F	1400	1500	1645 [1750] l=5170	Φ10@200	910 [640] l=1650	2Φ8@200	1645 l=1775	2Φ8@200	1750 l=1850	Φ8@200	14Φ6	66Φ8	4Φ10	0.96/0.16
G116-4F	1800	1500	1645 [2150] l=5570	Φ10@200	910 [775] l=1785	2Φ8@200	1645 l=1775	2Φ10@150	2150 l=2250	Φ8@150	14Φ6	72Φ8	4Φ10	1.04/0.20
G117-1F	2000	1500	1645 [2350] l=5770	Φ10@200	910 [840] l=1850	2Φ8@200	1645 l=1775	2Φ10@150	2350 l=2450	Φ8@150	14Φ6	74Φ8	4Φ10	1.08/0.22
G117-2F	2000	1500	1645 [2350] l=5770	Φ10@200	910 [840] l=1850	2Φ8@200	1645 l=1775	2Φ10@150	2350 l=2450	Φ8@130	14Φ6	74Φ8	4Φ10	
G118-1F	1300	1600	1745 [1650] l=5270	Φ10@200	960 [610] l=1670	2Φ8@200	1745 l=1875	2Φ10@150	1650 l=1750	Φ8@150	15Φ6	68Φ8	4Φ10	0.98/0.15
G118-2F	1300	1600	1745 [1650] l=5270	Φ10@190	960 [610] l=1670	2Φ8@190	1745 l=1875	2Φ10@150	1650 l=1750	Φ8@150	15Φ6	68Φ8	4Φ10	
G118-3F	1300	1600	1745 [1650] l=5270	Φ10@180	960 [610] l=1670	2Φ8@180	1745 l=1875	2Φ10@150	1650 l=1750	Φ8@150	15Φ6	68Φ8	4Φ10	
G119-1F	1400	1600	1745 [1750] l=5370	Φ10@200	960 [640] l=1700	2Φ8@200	1745 l=1875	2Φ10@150	1750 l=1850	Φ8@150	15Φ6	70Φ8	4Φ10	1.00/0.16
G119-2F	1400	1600	1745 [1750] l=5370	Φ10@190	960 [640] l=1700	2Φ8@190	1745 l=1875	2Φ10@150	1750 l=1850	Φ8@150	15Φ6	70Φ8	4Φ10	
G119-3F	1400	1600	1745 [1750] l=5370	Φ10@180	960 [640] l=1700	2Φ8@180	1745 l=1875	2Φ10@150	1750 l=1850	Φ8@150	15Φ6	70Φ8	4Φ10	
G120-1F	1700	1600	1745 [2050] l=5670	Φ10@200	960 [740] l=1800	2Φ8@200	1745 l=1875	2Φ10@150	2050 l=2150	Φ8@150	15Φ6	72Φ8	4Φ10	1.06/0.19
G120-2F	1700	1600	1745 [2050] l=5670	Φ10@190	960 [740] l=1800	2Φ8@190	1745 l=1875	2Φ10@150	2050 l=2150	Φ8@150	15Φ6	72Φ8	4Φ10	

附注：同第53页。

钢筋混凝土地沟（防水）钢筋材料表（三）								图集号	03R411-2
审核	徐洪球	徐洪球	校对	张鸣侠	张鸣侠	设计	张群仲	页	55

地沟代号	沟宽 B	沟高 H	钢筋表 ①		②		③		④		⑤	⑥	⑦	经济指标 混凝土 (m³/m)
G120-3F	1700	1600	1745 2050 l=5670	Φ10@180	960 740 l=1800	2Φ8@180	1745 l=1875	2Φ10@150	2050 l=2150	Φ8@150	15Φ6	72Φ8	4Φ10	1.06 / 0.19
G121-1F	1300	1800	1945 1650 l=5670	Φ10@200	1060 610 l=1770	2Φ8@200	1945 l=2075	2Φ10@150	1650 l=1750	Φ8@150	17Φ6	72Φ8	4Φ12	1.06 / 0.15
G121-2F	1300	1800	1945 1650 l=5540	Φ12@280	1060 610 l=1670	2Φ10@280	1945 l=2075	2Φ10@150	1650 l=1750	Φ8@150	17Φ6	72Φ8	4Φ12	
G121-3F	1300	1800	1945 1650 l=5540	Φ12@260	1060 610 l=1670	2Φ10@260	1945 l=2075	2Φ10@150	1650 l=1750	Φ8@150	17Φ6	72Φ8	4Φ12	
G122-1F	1400	2000	2145 1750 l=6170	Φ10@200	1160 640 l=1900	2Φ8@200	2145 l=2275	2Φ10@150	1750 l=1850	Φ8@150	18Φ6	80Φ8	4Φ12	1.16 / 0.16
G122-2F	1400	2000	2145 1750 l=6170	Φ10@180	1160 640 l=1900	2Φ8@180	2145 l=2275	2Φ10@150	1750 l=1850	Φ8@150	18Φ6	80Φ8	4Φ12	
G122-3F	1400	2000	2145 1750 l=6040	Φ12@220	1160 640 l=1800	2Φ10@220	2145 l=2275	2Φ10@125	1750 l=1850	Φ8@150	18Φ6	80Φ8	4Φ12	
G122-4F	1400	2000	2145 1750 l=6040	Φ12@200	1160 640 l=1800	2Φ10@200	2145 l=2275	2Φ10@120	1750 l=1850	Φ8@150	18Φ6	80Φ8	4Φ12	
G123-1F	2100	2000	2145 2450 l=6870	Φ10@300	1160 875 l=2135	2Φ8@300	2145 l=2175	2Φ8@180	2450 l=2550	Φ8@200	18Φ6	88Φ8	4Φ12	1.30 / 0.23
G123-2F	2100	2000	2145 2450 l=6870	Φ10@200	1160 875 l=2135	2Φ8@200	2145 l=2175	2Φ10@150	2450 l=2550	Φ8@150	18Φ6	88Φ8	4Φ12	
G123-3F	2100	2000	2145 2450 l=6870	Φ10@180	1160 875 l=2135	2Φ8@180	2145 l=2175	2Φ10@180	2450 l=2580	Φ10@200	18Φ6	88Φ8	4Φ12	
G123-4F	2100	2000	2145 2450 l=6740	Φ12@220	1160 875 l=2035	2Φ10@220	2145 l=2175	2Φ10@125	2450 l=2580	Φ10@180	18Φ6	88Φ8	4Φ12	
G123-5F	2100	2000	2145 2450 l=6740	Φ12@200	1160 875 l=2035	2Φ10@200	2145 l=2175	2Φ10@120	2450 l=2580	Φ10@160	18Φ6	88Φ8	4Φ12	
G124-1F	2200	2000	2145 2550 l=6970	Φ10@200	1160 910 l=2170	2Φ8@200	2145 l=2275	2Φ10@150	2550 l=2650	Φ8@150	18Φ6	90Φ8	4Φ12	1.32 / 0.24
G124-2F	2200	2000	2145 2550 l=6970	Φ10@180	1160 910 l=2170	2Φ8@180	2145 l=2275	2Φ10@150	2550 l=2680	Φ10@200	18Φ6	90Φ8	4Φ12	
G124-3F	2200	2000	2145 2550 l=6840	Φ12@220	1160 910 l=2070	2Φ10@220	2145 l=2275	2Φ10@125	2550 l=2680	Φ10@170	18Φ6	90Φ8	4Φ12	

附注：同第53页。

钢筋混凝土地沟（防水）钢筋材料表（四）								图集号	03R411-2
审核	徐洪球	徐洪球	校对	张鸣侠	张鸣侠	设计	张群仲	张群仲	页	56

地沟代号	沟宽 B	沟高 H	钢筋表 ①		②		③		④		⑤	⑥	⑦	经济指标 混凝土 (m³/m)
G124-4F	2200	2000	2145 2550 l=6840	Φ12@200	1160 910 l=2070	2Φ10@200	2145 l=2275	2Φ10@120	2550 l=2680	Φ10@150	18Φ6	90Φ8	4Φ12	1.32 / 0.24
G125-1F	1400	1800	1945 1750 l=5770	Φ10@200	1060 640 l=1800	2Φ8@200	1945 l=2075	2Φ10@150	1750 l=1850	Φ8@150	17Φ6	74Φ8	4Φ12	1.08 / 0.16
G125-2F	1400	1800	1945 1750 l=5640	Φ12@280	1060 640 l=1700	2Φ10@280	1945 l=2075	2Φ10@150	1750 l=1850	Φ8@150	17Φ6	74Φ8	4Φ12	
G125-3F	1400	1800	1945 1750 l=5640	Φ12@260	1060 640 l=1700	2Φ10@260	1945 l=2075	2Φ10@150	1750 l=1850	Φ8@150	17Φ6	74Φ8	4Φ12	
G126-1F	2100	1800	1945 2450 l=6470	Φ10@200	1060 875 l=2035	2Φ8@200	1945 l=2075	2Φ10@150	2450 l=2550	Φ8@150	17Φ6	84Φ8	4Φ12	1.22 / 0.23
G126-2F	2100	1800	1945 2450 l=6470	Φ10@200	1060 875 l=2035	2Φ8@200	1945 l=2075	2Φ10@150	2450 l=2580	Φ10@200	17Φ6	84Φ8	4Φ12	
G126-3F	2100	1800	1945 2450 l=6340	Φ12@280	1060 875 l=1935	2Φ10@280	1945 l=2075	2Φ10@150	2450 l=2580	Φ10@180	17Φ6	84Φ8	4Φ12	
G126-4F	2100	1800	1945 2450 l=6340	Φ12@260	1060 875 l=1935	2Φ10@260	1945 l=2075	2Φ10@150	2450 l=2580	Φ10@170	17Φ6	84Φ8	4Φ12	
G127-1F	2200	1800	1945 2550 l=6570	Φ10@200	1060 910 l=2070	2Φ8@200	1945 l=2075	2Φ10@150	2550 l=2650	Φ8@150	17Φ6	84Φ8	4Φ12	1.24 / 0.24
G127-2F	2200	1800	1945 2550 l=6570	Φ10@200	1060 910 l=2070	2Φ8@200	1945 l=2075	2Φ10@150	2550 l=2680	Φ10@200	17Φ6	84Φ8	4Φ12	
G127-3F	2200	1800	1945 2550 l=6570	Φ10@200	1060 910 l=2070	2Φ8@200	1945 l=2075	2Φ10@150	2550 l=2680	Φ10@170	17Φ6	84Φ8	4Φ12	
G127-4F	2200	1800	1945 2550 l=6440	Φ12@280	1060 910 l=1970	2Φ10@280	1945 l=2075	2Φ10@150	2550 l=2680	Φ10@160	17Φ6	84Φ8	4Φ12	
G127-5F	2200	1800	1945 2550 l=6440	Φ12@260	1060 910 l=1970	2Φ10@260	1945 l=2075	2Φ10@150	2550 l=2680	Φ10@150	17Φ6	84Φ8	4Φ12	
G128-1F	1300	2000	2145 1650 l=6070	Φ10@200	1160 610 l=1870	2Φ8@200	2145 l=2275	2Φ10@150	1650 l=1750	Φ8@150	18Φ6	78Φ8	4Φ12	1.14 / 0.15
G128-2F	1300	2000	2145 1650 l=6070	Φ10@180	1160 610 l=1870	2Φ8@180	2145 l=2275	2Φ10@150	1650 l=1750	Φ8@150	18Φ6	78Φ8	4Φ12	
G128-3F	1300	2000	2145 1650 l=5940	Φ12@220	1160 610 l=1770	2Φ10@220	2145 l=2275	2Φ10@125	1650 l=1750	Φ8@150	18Φ6	78Φ8	4Φ12	

附注：同第53页。

钢筋混凝土地沟（防水）钢筋材料表（五）								图集号	03R411-2
审核	徐洪球	徐洪球	校对	张鸣侠	张鸣侠	设计	张群仲	页	57

地沟代号	沟宽 B	沟高 H	钢筋表 ①		②		③		④		⑤	⑥	⑦	经济指标 混凝土 (m³/m)
G128-4F	1300	2000	2145 1650 l=5940	Φ12@200	1160 610 l=1770	2Φ10@200	2145 l=2275	2Φ10@120	1650 l=1750	Φ8@150	18Φ6	78Φ8	4Φ12	1.14/0.15
G129-1F	1500	1900	2045 1850 l=6070	Φ10@200	1110 675 l=1885	2Φ8@200	2045 l=2075	2Φ10@150	1850 l=1950	Φ8@150	18Φ6	78Φ8	4Φ12	1.14/0.17
G129-2F	1500	1900	2045 1850 l=5940	Φ12@300	1110 675 l=1915	2Φ10@300	2045 l=2075	2Φ10@150	1850 l=1950	Φ8@150	18Φ6	78Φ8	4Φ12	
G129-3F	1500	1900	2045 1850 l=5940	Φ12@280	1110 675 l=1915	2Φ10@280	2045 l=2075	2Φ10@150	1850 l=1950	Φ8@150	18Φ6	78Φ8	4Φ12	
G130-1F	1600	2100	2245 1950 l=6570	Φ10@200	1210 710 l=2020	2Φ8@200	2245 l=2375	2Φ10@150	1950 l=2050	Φ8@150	19Φ6	86Φ8	4Φ12	1.24/0.18
G130-2F	1600	2100	2245 1950 l=6570	Φ10@180	1210 710 l=2020	2Φ8@180	2245 l=2375	2Φ10@150	1950 l=2050	Φ8@180	19Φ6	86Φ8	4Φ12	
G130-3F	1600	2100	2245 1950 l=6440	Φ12@220	1210 710 l=1920	2Φ10@220	2245 l=2375	2Φ10@140	1950 l=2050	Φ8@160	19Φ6	86Φ8	4Φ12	
G130-4F	1600	2100	2245 1950 l=6440	Φ12@200	1210 710 l=1920	2Φ10@200	2245 l=2375	2Φ10@130	1950 l=2050	Φ8@150	19Φ6	86Φ8	4Φ12	
G131-1F	1700	2200	2345 2050 l=6870	Φ10@200	1260 740 l=2100	2Φ8@200	2345 l=2475	2Φ10@150	2050 l=2150	Φ8@150	20Φ6	88Φ8	4Φ12	1.30/0.19
G131-2F	1700	2200	2345 2050 l=6870	Φ10@180	1260 740 l=2100	2Φ8@180	2345 l=2475	2Φ10@150	2050 l=2150	Φ8@150	20Φ6	88Φ8	4Φ12	
G131-3F	1700	2200	2345 2050 l=6870	Φ10@160	1260 740 l=2100	2Φ8@160	2345 l=2475	2Φ10@150	2050 l=2150	Φ8@150	20Φ6	88Φ8	4Φ12	
G131-4F	1700	2200	2345 2050 l=6740	Φ12@200	1260 740 l=2000	2Φ10@200	2345 l=2475	2Φ10@150	2050 l=2180	Φ10@200	20Φ6	88Φ8	4Φ12	
G131-5F	1700	2200	2345 2050 l=6740	Φ12@180	1260 740 l=2000	2Φ10@180	2345 l=2475	2Φ10@150	2050 l=2180	Φ10@180	20Φ6	88Φ8	4Φ12	
G132-1F	1800	2300	2445 2150 l=7170	Φ10@200	1310 775 l=2185	2Φ8@200	2445 l=2475	2Φ10@150	2150 l=2250	Φ8@150	20Φ6	92Φ8	4Φ12	1.36/0.20
G132-2F	1800	2300	2445 2150 l=7170	Φ10@180	1310 775 l=2185	2Φ8@180	2445 l=2475	2Φ10@150	2150 l=2250	Φ8@150	20Φ6	92Φ8	4Φ12	
G132-3F	1800	2300	2445 2150 l=7170	Φ10@150	1310 775 l=2185	2Φ8@150	2445 l=2475	2Φ10@150	2150 l=2250	Φ8@150	20Φ6	92Φ8	4Φ12	

附注：同第53页。

地沟代号	沟宽 B	沟高 H	钢筋表 ①		②		③		④		⑤	⑥	⑦	经济指标 混凝土 (m³/m)
G132-4F	1800	2300	2445 2150 l=7040	Φ12@280	1310 775 l=1910	2Φ10@280	2445 l=2475	2Φ10@150	2150 l=2280	Φ10@200	20Φ6	92Φ8	4Φ12	1.36/0.20
G132-5F	1800	2300	2445 2150 l=7040	Φ12@180	1310 775 l=1960	2Φ10@180	2445 l=2475	2Φ10@120	2150 l=2280	Φ10@180	20Φ6	92Φ8	4Φ12	
G132-6F	1800	2300	2445 2150 l=7040	Φ12@160	1310 775 l=1960	2Φ10@160	2445 l=2475	2Φ10@120	2150 l=2280	Φ10@180	20Φ6	92Φ8	4Φ12	
G133-1F	1900	2500	2645 2250 l=7670	Φ10@200	1410 810 l=2320	2Φ8@200	2645 l=2775	2Φ10@150	2250 l=2350	Φ8@150	22Φ6	100Φ8	4Φ12	1.46/0.21
G133-2F	1900	2500	2645 2250 l=7540	Φ12@280	1410 810 l=2220	2Φ10@280	2645 l=2775	2Φ10@150	2250 l=2350	Φ8@150	22Φ6	100Φ8	4Φ12	
G133-3F	1900	2500	2645 2250 l=7540	Φ12@250	1410 810 l=2220	2Φ10@250	2645 l=2775	2Φ10@150	2250 l=2350	Φ8@150	22Φ6	100Φ8	4Φ12	
G133-4F	1900	2500	2645 2250 l=7540	Φ12@220	1410 810 l=2220	2Φ10@220	2645 l=2775	2Φ10@130	2250 l=2380	Φ10@200	22Φ6	100Φ8	4Φ12	
G133-5F	1900	2500	2645 2250 l=7540	Φ14@180	1410 810 l=2220	2Φ12@180	2645 l=2645	2Φ12@170	2250 l=2380	Φ10@180	22Φ6	100Φ8	4Φ12	
G133-6F	1900	2500	2645 2250 l=7540	Φ14@160	1410 810 l=2220	2Φ12@160	2645 l=2645	2Φ12@160	2250 l=2380	Φ10@150	22Φ6	100Φ8	4Φ12	

附注：同第53页。

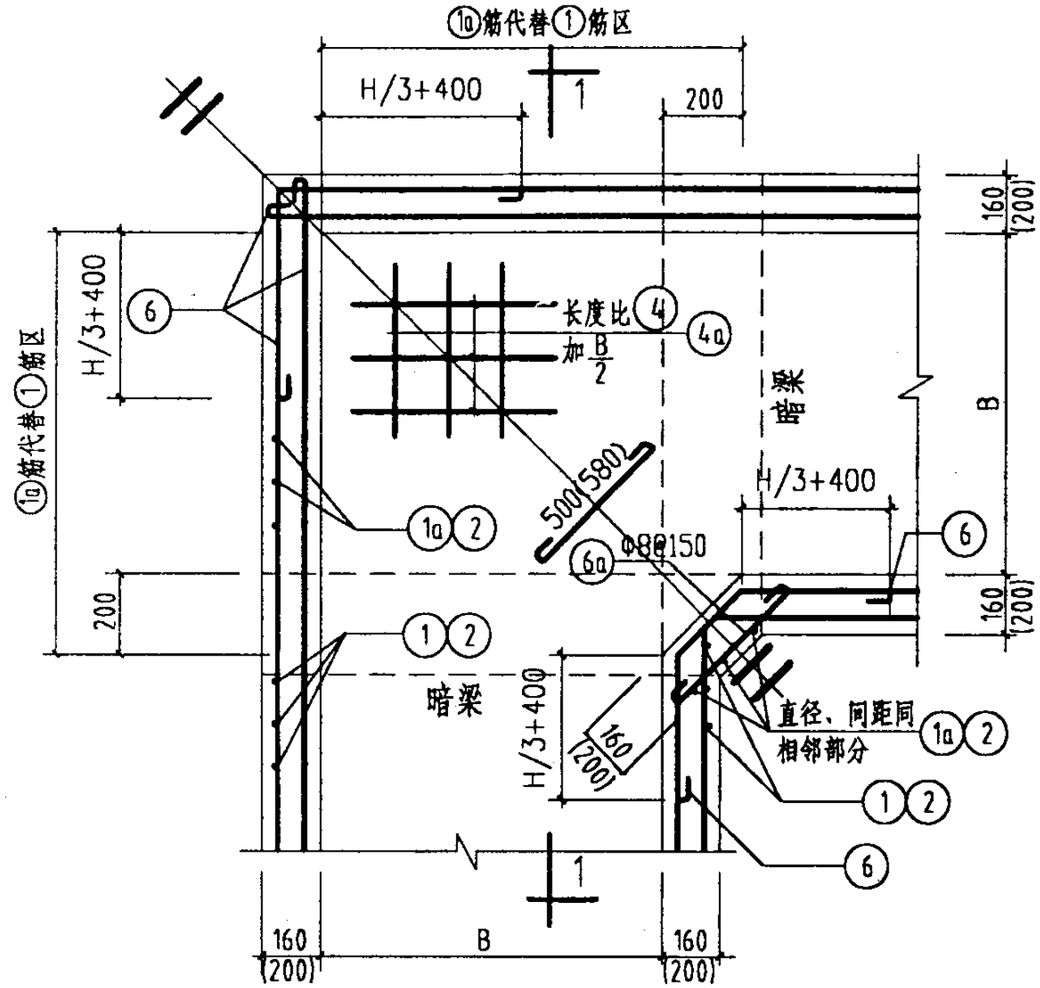

地沟转角示意图

(括号内数字用于防水地沟)

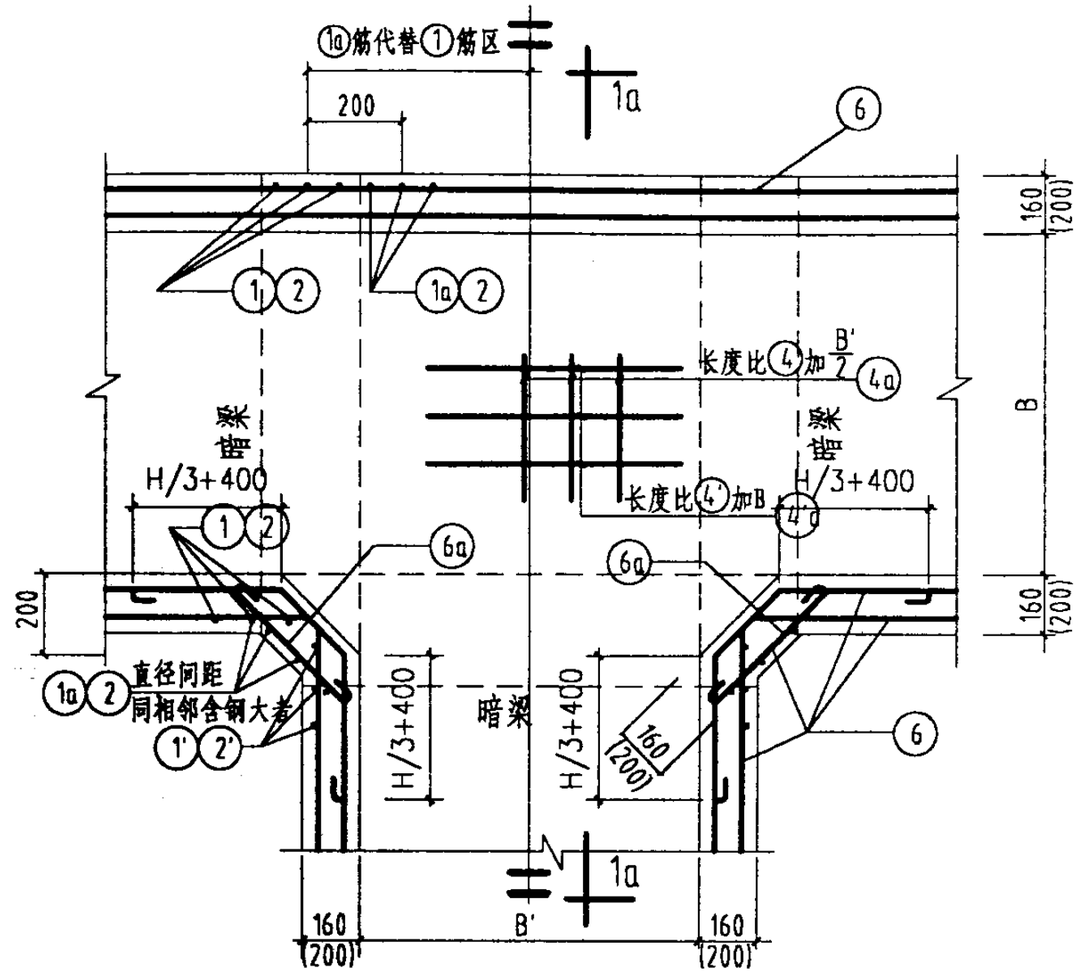

地沟T形接头示意图

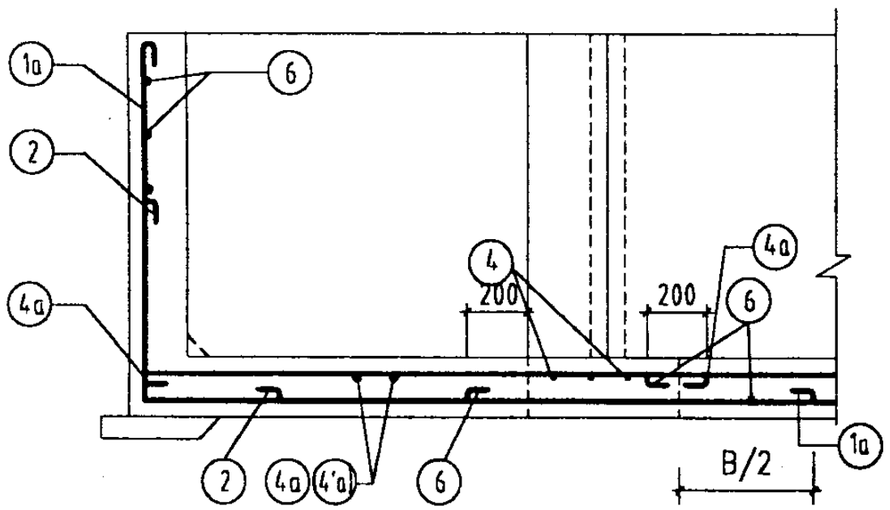

1 - 1(1a - 1a)

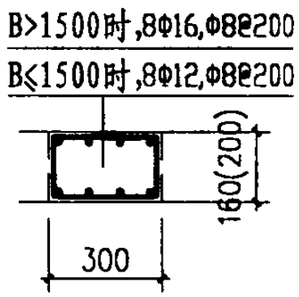

暗梁详图

附 注

1. 图中凡未绘出或未注明部分均与相应直地沟同。
2. ⑩ ④a 筋的直径、间距与① ④ 筋相同；
   ④'a 筋与④或④'中单位长度内配筋大者同。
3. 图中B或B'为地沟净宽度。
4. 沟壁切角处底板钢筋长度④和④'应适当加长0～200mm。
5. 地沟底板暗梁纵筋锚入沟壁内长度35d。

钢筋混凝土地沟转角、T形接头配筋详图									图集号	03R411-2
审核	徐洪球	徐洪球	校对	张鸣侠	张鸣侠	设计	张群仲	张群仲	页	60

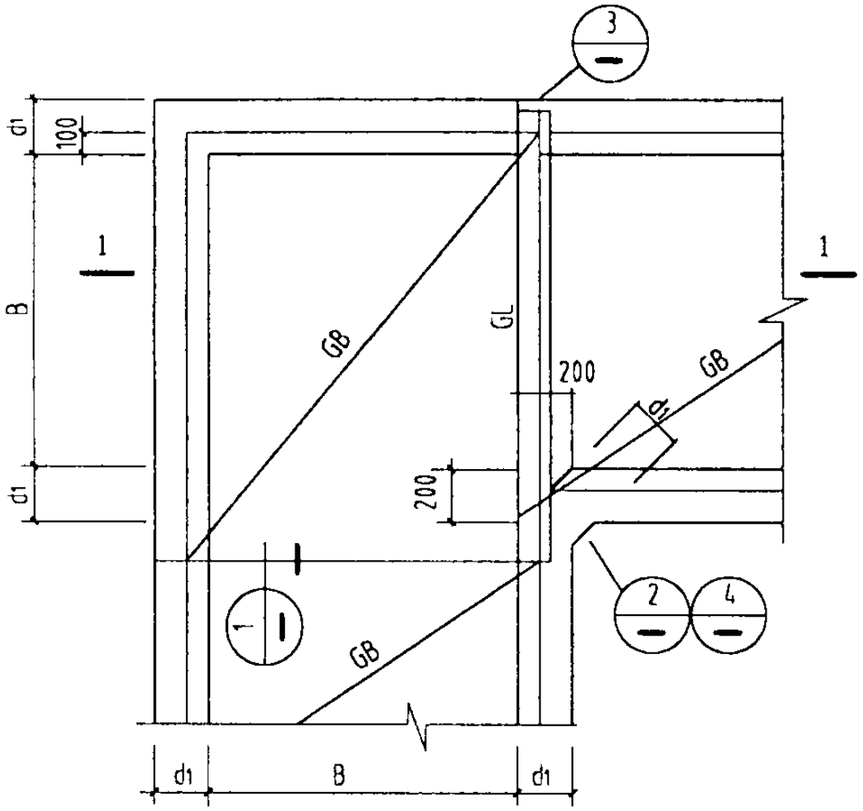

地沟转角及梁板布置示意图

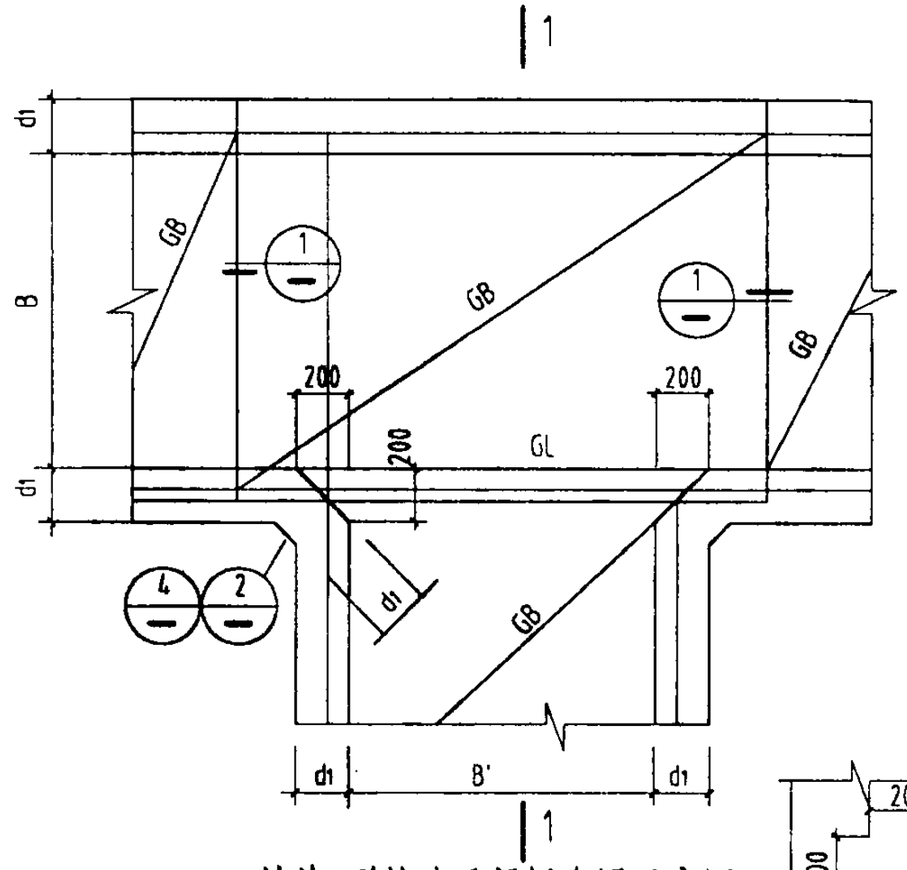

地沟T形接头及梁板布置示意图

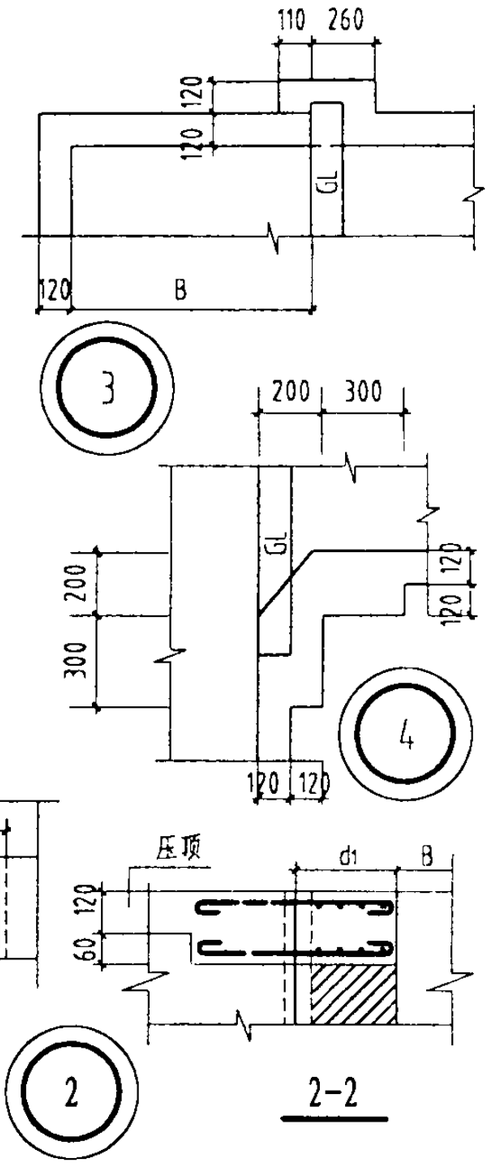

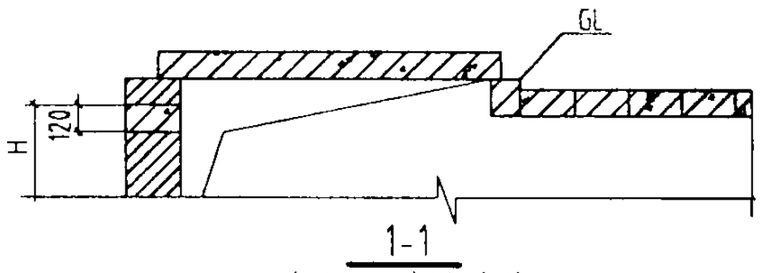

1-1

仅用于砖壁地沟

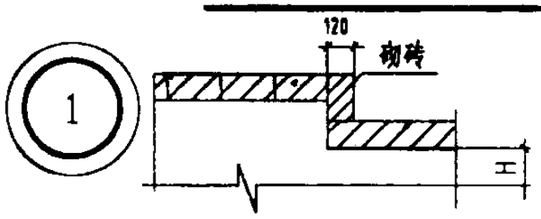

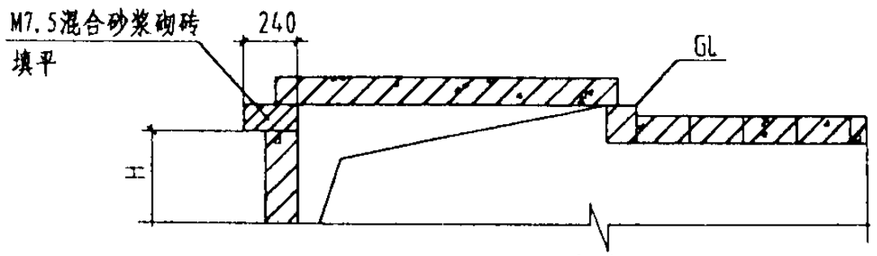

1-1

仅用于钢筋混凝土地沟

附注：1. 钢筋混凝土地沟转角、T形接头配筋见第60页，Ⅶ、Ⅹ型等防水地沟底板及配筋见第32、33页，图中未绘出的部分见相应地沟。

2. 过梁选用：转角处过梁按沟宽B选用，T形接头处过梁按沟宽B或B′+200中较大者选用。

3. 过梁、盖板安装及板缝处理见总说明。

4. ②为砖壁地沟转角、T形接头内阳角处压顶加厚图，加厚部分如图配双层双向ø8@80构造钢筋网。③④仅用于壁厚为120的砖壁地沟。

5. 双沟转角梁板布置可参照第70页3Z型方形补偿器地沟处理。

地沟转角、T形接头及梁板布置示意图									图集号	03R411-2
审核	徐洪球	徐洪球	校对	张鸣侠	张鸣侠	设计	张群仲	张群仲	页	61

方形补偿器地沟选型表

方形补偿器编号	地沟宽度 B1	地沟宽度 B2	L_k	L	L_o	方形补偿器地沟型号	方形补偿器编号	地沟宽度 B1	地沟宽度 B2	L_k	L	L_o	方形补偿器地沟型号	方形补偿器编号	地沟宽度 B1	地沟宽度 B2	L_k	L	L_o	方形补偿器地沟型号
W1	300	—	1200	900	600		W23	500	—	2100	1600	1100		W45	700	—	5700	4000	4300	
W2	400	—	1600	1200	800		W24	500	—	2200	1700	1200		W46	800	—	5800	4500	4200	
W3	300	—	1400	1100	800		W25	600	—	2500	1900	1300		W47	700	—	5700	4700	4300	
W4	400	—	1900	1500	1100		W26	600	—	2700	2100	1500		W48	800	—	5800	5200	4200	
W5	400	—	2200	1800	1400		W27	700	—	3500	2800	2100		W49	600	—	1600	800	400	
W6	300	—	1500	1200	900		W28	800	—	3800	3000	2200		W50	700	—	2000	1000	600	
W7	400	—	2100	1700	1300		W29	400	—	1900	1500	1100		W51	600	—	1800	1000	600	
W8	400	—	2500	2100	1700		W30	500	—	2400	1900	1400		W52	700	—	2200	1200	800	
W9	500	—	3300	2800	2300		W31	500	—	2600	2100	1600		W53	800	—	2600	1400	1000	
W10	600	—	3600	3000	2400		W32	600	—	2900	2300	1700		W54	800	—	2640	1500	1040	
W11	400	—	2500	2100	1700	1Z	W33	600	—	3100	2500	1900	1Z	W55	600	—	1900	1100	700	1Z
W12	400	—	2900	2500	2100		W34	700	—	5200	3000	3800		W56	700	—	2400	1400	1000	
W13	500	—	5000	3000	4000		W35	800	—	5800	3000	4200		W57	800	—	2700	1600	1100	
W14	600	—	5600	3000	4400		W36	500	—	2700	2200	1700		W58	800	—	2840	1700	1240	
W15	400	—	3300	2900	2500		W37	500	—	2900	2400	1900		W59	800	—	3100	1900	1500	
W16	500	—	5500	3500	4500		W38	600	—	3300	2700	2100		W60	900	—	3200	1900	1400	
W17	600	—	6100	3500	4900		W39	600	—	3500	2900	2300		W61	1000	—	3600	2800	1600	
W18	400	—	1300	900	500		W40	700	—	5700	3500	4300		W62	1100	—	3600	2800	1400	
W19	500	—	1600	1100	600		W41	800	—	6300	3500	4700		W63	1100	—	3900	3000	1700	
W20	400	—	1500	1100	700		W42	500	—	3400	2900	2400		W64	1200	—	3900	3000	1500	
W21	500	—	1900	1400	900		W43	600	—	3700	3100	2500		W65	600	—	2100	1300	900	
W22	400	—	1600	1200	800		W44	600	—	4000	3400	2800		W66	700	—	2700	1700	1300	

附注：同69页附注1.2。

方形补偿器地沟选型表（一）								图集号	03R411-2
审核	徐洪球	徐洪球	校对	张鸣侠	张鸣侠	设计	张群仲	张群仲	页	62

方形补偿器地沟选型表

方形补偿器编号	地沟宽度 B1	地沟宽度 B2	L_k	L	L_o	方形补偿器地沟型号	方形补偿器编号	地沟宽度 B1	地沟宽度 B2	L_k	L	L_o	方形补偿器地沟型号	方形补偿器编号	地沟宽度 B1	地沟宽度 B2	L_k	L	L_o	方形补偿器地沟型号
W67	800	—	3100	1900	1500		W89	1100	—	5900	4500	3700		W111	900	—	2600	1900	800	
W68	800	—	3240	2100	1640		W90	1200	—	5900	4500	3500		W112	1000	—	3000	1900	1000	
W69	800	—	3500	2300	1900		W91	1000	—	5800	4700	3800		W113	1100	—	3500	1900	1300	
W70	900	—	3600	2300	1800		W92	1100	—	5800	4700	3600		W114	900	—	2700	2100	900	
W71	1000	—	5300	3000	3300		W93	1100	—	5900	5200	3700		W115	1100	—	3700	2100	1500	
W72	1100	—	5300	3000	3100		W94	1200	—	5900	5200	3500		W116	1100	—	3500	2800	1300	
W73	1100	—	5900	3000	3700		W95	700	—	1800	800	400		W117	1200	—	3500	2800	1100	
W74	1200	—	5900	3000	3500		W96	800	—	2160	1000	560		W118	1300	—	4700	2800	2100	
W75	800	—	3300	2200	1700		W97	900	—	2400	1100	600		W119	1300	—	3800	3000	1200	
W76	800	—	3640	2400	2040		W98	700	—	2000	1000	600		W120	1400	—	5060	3000	2260	
W77	800	—	3900	2700	2300	1Z	W99	800	—	2360	1200	760	1Z	W121	700	—	2400	1400	1000	1Z
W78	900	—	4000	2700	2200		W100	900	—	2700	1400	900		W122	800	—	2760	1600	1160	
W79	1000	—	5800	3500	3800		W101	900	—	2600	1400	800		W123	900	—	3200	1900	1400	
W80	1100	—	5800	3500	3600		W102	900	—	2800	1500	1000		W124	900	—	3000	2000	1200	
W81	1100	—	6400	3500	4200		W103	900	—	2700	1500	900		W125	900	—	3400	2100	1600	
W82	1200	—	6400	3500	4000		W104	1000	—	2900	1600	900		W126	900	—	3000	2300	1200	
W83	800	—	3400	2900	1800		W105	1100	—	3300	1700	1100		W127	1000	—	3400	2300	1400	
W84	800	—	3740	3100	2140		W106	700	—	2200	1200	800		W128	1100	—	3900	2300	1700	
W85	800	—	4100	3400	2500		W107	800	—	2460	1300	860		W129	900	—	3100	2500	1300	
W86	900	—	4000	3400	2200		W108	900	—	2900	1600	1100		W130	1100	—	4100	2500	1900	
W87	1000	—	5800	4000	3800		W109	900	—	2800	1600	1000		W131	1100	—	5200	3000	3000	
W88	1100	—	5800	4000	3600		W110	900	—	3000	1700	1200		W132	1200	—	5200	3000	2800	

附注：同69页附注1.2。

方形补偿器地沟选型表（二）								图集号	03R411-2
审核	徐洪球		校对	张鸣侠		设计	张群仲	页	63

方形补偿器地沟选型表

方形补偿器编号	地沟宽度 B1	地沟宽度 B2	L_k	L	L_o	方形补偿器地沟型号	方形补偿器编号	地沟宽度 B1	地沟宽度 B2	L_k	L	L_o	方形补偿器地沟型号	方形补偿器编号	地沟宽度 B1	地沟宽度 B2	L_k	L	L_o	方形补偿器地沟型号
W133	1300	—	6400	3000	3800	1Z	W155	1100	—	5000	3400	2800	1Z	W177	1300	—	4100	2000	1500	1Z
W134	1300	—	5800	3000	3200		W156	1100	—	5700	4000	3500		W178	1300	—	3500	2800	900	
W135	1400	—	7060	3000	4260		W157	1200	—	5700	4000	3300		W179	1400	—	3500	2800	700	
W136	900	—	3500	2200	1700		W158	1300	—	6900	4000	4300		W180	800	—	2100	1500	500	
W137	900	—	3100	2400	1300		W159	1300	—	5600	4500	3000		W181	900	—	2500	1800	700	
W138	900	—	3700	2400	1900		W160	1400	—	7060	4500	4260		W182	1000	—	2700	1800	700	
W139	900	—	3400	2700	1600		W161	1100	—	5700	4700	3500		W183	1000	—	2900	2000	900	
W140	1000	—	3700	2700	1700		W162	1200	—	5700	4700	3300		W184	1100	—	3100	2300	900	
W141	1100	—	4300	2700	2100		W163	1300	—	6900	4700	4300		W185	1100	—	3100	2500	900	
W142	900	—	3500	2900	1700		W164	1300	—	5600	5200	3000		W186	1300	—	4100	2700	1500	
W143	1100	—	4500	2900	2300		W165	1400	—	7060	5200	4260		W187	1300	—	5200	3000	2600	
W144	1100	—	5700	3500	3500		W166	800	—	2000	900	400		W188	1400	—	5200	3000	2400	
W145	1200	—	5700	3500	3300		W167	900	—	2500	1100	700		W189	1000	—	2800	2200	800	
W146	1300	—	6900	3500	4300		W168	1000	—	2700	1200	700		W190	1000	—	3000	2400	1000	
W147	1300	—	6300	3500	3700		W169	1000	—	2900	1300	900		W191	1100	—	3400	2700	1200	
W148	1400	—	7560	3500	4760		W170	1100	—	3100	1400	900		W192	1100	—	3500	2900	1300	
W149	900	—	3600	2900	1800		W171	800	—	2000	1100	400		W193	1300	—	4100	3300	1500	
W150	900	—	4200	2900	2400		W172	900	—	2500	1300	700		W194	1300	—	6200	3500	3600	
W151	900	—	3800	3100	2000		W173	1000	—	2700	1400	700		W195	1400	—	6200	3500	3600	
W152	1000	—	3700	3100	1700		W174	1000	—	2900	1500	900		W196	1000	—	3400	2900	1400	
W153	1100	—	4700	3100	2500		W175	1100	—	3100	1700	900		W197	1100	—	3700	3100	1500	
W154	900	—	4100	3400	2300		W176	1100	—	3100	2000	900		W198	1100	—	4000	3400	1800	

附注：同69页附注1.2。

方形补偿器地沟选型表

方形补偿器编号	地沟宽度 B1	地沟宽度 B2	L_k	L	L_o	方形补偿器地沟型号	方形补偿器编号	地沟宽度 B1	地沟宽度 B2	L_k	L	L_o	方形补偿器地沟型号	方形补偿器编号	地沟宽度 B1	地沟宽度 B2	L_k	L	L_o	方形补偿器地沟型号
W199	1300	—	4000	3400	1400		W221	900	—	2700	1500	900		W243	1400	—	5000	3400	2200	
W200	1300	—	5700	4000	3100		W222	1000	—	2900	1600	900		W244	1400	—	5700	4000	2900	
W201	1400	—	5700	4000	2900		W223	1100	—	3400	1800	1200		W245	1400	—	5700	4700	2900	
W202	1300	—	5700	4700	3100		W224	1100	—	3400	2000	1200		W246	1100	—	3000	1200	800	
W203	1400	—	5700	4700	2900		W225	1200	—	3700	2000	1300		W247	1200	—	3300	1400	900	
W204	900	—	2400	1000	600		W226	1200	—	3600	2200	1200		W248	1300	—	3600	1500	1000	
W205	1000	—	2600	1100	600		W227	1300	—	4200	2200	1600		W249	1400	—	4000	1700	1200	
W206	1100	—	3000	1300	800		W228	1300	—	3840	2400	1240		W250	1100	—	3100	1300	900	
W207	1100	—	3000	1400	800		W229	1400	—	4000	2400	1200		W251	1200	—	3500	1600	1100	
W208	1200	—	3200	1400	800		W230	1400	—	5200	3000	2400		W252	1300	—	3800	1700	1200	
W209	1200	—	3200	1600	800	1Z	W231	1100	—	3800	2400	1600	1Z	W253	1400	—	4000	1900	1200	1Z
W210	1300	—	3600	1600	1000		W232	1200	—	3900	2400	1500		W254	1100	—	3400	1600	1200	
W211	900	—	2500	1200	700		W233	1200	—	3900	2600	1500		W255	1200	—	3800	1900	1400	
W212	1000	—	2700	1300	700		W234	1300	—	4400	2600	1800		W256	1300	—	4200	2100	1600	
W213	1100	—	3100	1500	900		W235	1300	—	4140	2800	1540		W257	1400	—	4400	2300	1600	
W214	1100	—	3100	1600	900		W236	1400	—	4300	2800	1500		W258	1200	—	4100	2200	1700	
W215	1200	—	3300	1600	900		W237	1400	—	5700	3500	2900		W259	1300	—	4500	2400	1900	
W216	1200	—	3300	1800	900		W238	1100	—	3500	2900	1300		W260	1400	—	4800	2700	2000	
W217	1300	—	3800	1800	1200		W239	1200	—	4300	2900	1900		W261	1300	—	5000	2900	2400	
W218	1300	—	3440	2000	840		W240	1200	—	3700	3100	1300		W262	1400	—	5100	3100	2300	
W219	1400	—	3600	2000	800		W241	1300	—	4600	3100	2000		W263	1200	—	2900	1000	500	
W220	1400	—	3500	2800	700		W242	1300	—	4940	3400	2340		W264	1300	—	3300	1200	700	

附注：同69页附注1.2。

方形补偿器地沟选型表（四）								图集号	03R411-2
审核	徐洪球	徐洪球	校对	张鸣侠	张鸣侠	设计	张群仲	张群仲	页	65

方形补偿器地沟选型表

方形补偿器编号	地沟宽度 B1	地沟宽度 B2	L_k	L	L_o	方形补偿器地沟型号
W265	1300	—	3100	1300	500	1Z
W266	1400	—	3500	1300	700	
W267	1200	—	2900	1200	500	
W268	1300	—	3300	1400	700	
W269	1300	—	3100	1500	500	
W270	1400	—	3500	1500	700	
W271	1200	—	3000	1400	600	
W272	1300	—	3500	1800	900	
W273	1300	—	3100	2000	500	
W274	1400	—	3700	2000	900	
W275	1300	—	3700	2000	1100	
W276	1300	—	3100	2400	500	
W277	1400	—	3800	2400	1000	
W278	1300	—	4000	2700	1400	
W279	1400	—	4200	2900	1400	
W280	1200	—	3000	1000	600	
W281	1300	—	3200	1100	600	
W282	1400	—	3500	1200	700	
W283	1200	—	3200	1200	800	
W284	1300	—	3400	1300	800	
W285	1400	—	3700	1400	900	
W286	1200	—	3400	1400	1000	

方形补偿器编号	地沟宽度 B1	地沟宽度 B2	L_k	L	L_o	方形补偿器地沟型号
W287	1300	—	3600	1500	1000	1Z
W288	1400	—	4000	1700	1200	
W289	1300	—	3800	1700	1200	
W290	1400	—	4200	1900	1400	
W291	700	900	7480	1500	3800	3Z
W292	700	1100	7580	2000	3500	
W293	700	900	7480	2000	3800	
W294	700	1100	7580	2700	3500	
W295	700	900	7480	2700	3800	
W296	700	1100	7580	3400	3500	
W297	700	900	7480	3000	3800	
W298	700	1100	7580	4000	3500	
W299	700	900	7480	3500	3800	
W300	700	1100	7580	4700	3500	
W301	800	900	5080	1700	1200	
W302	800	1100	5580	1900	1300	
W303	800	1100	5780	2100	1500	
W304	900	1100	5980	2100	1500	
W305	1000	1300	7180	2800	2100	
W306	1100	1300	7380	2800	2100	
W307	1100	1400	7740	3000	2260	
W308	1200	1400	7940	3000	2260	

方形补偿器编号	地沟宽度 B1	地沟宽度 B2	L_k	L	L_o	方形补偿器地沟型号
W309	800	900	5480	2100	1600	3Z
W310	800	1100	5980	2300	1700	
W311	800	1100	6180	2500	1900	
W312	900	1100	6380	2500	1900	
W313	1000	1300	8880	3000	3800	
W314	1100	1300	9080	3000	3800	
W315	1100	1400	9740	3000	4260	
W316	1200	1400	9940	3000	4260	
W317	800	900	5780	2400	1900	
W318	800	1100	6380	2700	2100	
W319	800	1100	6580	2900	2300	
W320	900	1100	6780	2900	2300	
W321	1000	1300	9380	3500	4300	
W322	1100	1300	9580	3500	4300	
W323	1100	1400	10240	3500	4760	
W324	1200	1400	10440	3500	4760	
W325	800	900	6280	2900	2400	
W326	800	1100	6780	3100	2500	
W327	800	1100	7080	3400	2800	
W328	900	1100	7280	3400	2800	
W329	1000	1300	9380	4000	4300	
W330	1100	1300	9580	4000	4300	

附注：同69页附注1.2。

方形补偿器地沟选型表

方形补偿器编号	地沟宽度 B1	地沟宽度 B2	L_k	L	L_o	方形补偿器地沟型号
W331	1100	1400	9740	4500	4260	3Z
W332	1200	1400	9940	4500	4260	
W333	1000	1300	9380	4700	4300	
W334	1100	1300	9580	4700	4300	
W335	1100	1400	9740	5200	4260	
W336	1200	1400	9940	5200	4260	
W337	800	700	4080	1000	600	
W338	900	800	4640	1200	760	
W339	1000	900	5180	1400	900	
W340	1000	900	5280	1500	1000	
W341	1100	1100	5980	1700	1100	
W342	800	700	4280	1200	800	
W343	900	800	4740	1300	860	
W344	1000	900	5380	1600	1100	
W345	1000	900	5480	1700	1200	
W346	1100	1100	6180	1900	1300	
W347	1100	1100	6380	2100	1500	
W348	1300	1100	9680	1500	4400	
W349	1300	1300	9980	2000	4300	
W350	1400	1300	10180	2000	4300	
W351	1300	1400	10140	2200	4260	
W352	1400	1400	10340	2200	4260	

方形补偿器编号	地沟宽度 B1	地沟宽度 B2	L_k	L	L_o	方形补偿器地沟型号
W353	800	700	4480	1400	1000	3Z
W354	900	800	5040	1600	1160	
W355	1000	900	5680	1900	1400	
W356	1000	900	5880	2100	1600	
W357	1100	1100	6580	2300	1700	
W358	1100	1100	6780	2500	1900	
W359	1300	1100	9680	2000	4400	
W360	1300	1300	9980	2700	4300	
W361	1400	1300	10180	2700	4300	
W362	1300	1400	10140	3000	4260	
W363	1400	1400	10340	3000	4260	
W364	1000	900	5980	2300	1800	
W365	1100	1100	6880	2600	2000	
W366	1100	1100	7080	2800	2200	
W367	1300	1100	9680	2800	4400	
W368	1300	1300	9980	3200	4300	
W369	1400	1300	10180	3200	4300	
W370	1300	1400	10140	3700	4260	
W371	1400	1400	10340	3700	4260	
W372	1000	900	6680	2900	2400	
W373	1100	1100	7380	3100	2500	
W374	1100	1100	7680	3400	2800	

方形补偿器编号	地沟宽度 B1	地沟宽度 B2	L_k	L	L_o	方形补偿器地沟型号
W375	1300	1100	9680	3400	4400	3Z
W376	1300	1300	9980	4000	4300	
W377	1400	1300	10180	4000	4300	
W378	1300	1400	10140	4500	4260	
W379	1400	1400	10340	4500	4260	
W380	1300	1300	9980	4700	4300	
W381	1400	1300	10180	4700	4300	
W382	1300	1400	10140	5200	4260	
W383	1400	1400	10340	5200	4260	
W384	1200	—	2770	1100	370	2Z或2H
W385	1200	—	2770	1300	370	
W386	1200	—	2770	1400	370	
W387	1200	—	2770	1900	370	
W388	1200	—	2900	2100	500	
W389	1200	—	3600	2800	1200	1Z或1H
W390	1200	—	3600	2800	1200	
W391	1200	—	3600	2800	1200	
W392	1200	—	2770	1900	370	2Z或2H
W393	1200	—	3000	2300	600	
W394	1200	—	3300	2500	900	1Z或1H
W395	1200	—	5300	3000	2900	
W396	1200	—	5300	3000	2900	

附注：同69页附注1.2.3。

方形补偿器地沟选型表

方形补偿器编号	地沟宽度 B1	地沟宽度 B2	L_k	L	L_o	方形补偿器地沟型号
W397	1200	—	5300	3000	2900	1Z 或 1H
W398	1200	—	3400	2700	1000	
W399	1200	—	3700	2900	1300	
W400	1200	—	5800	3500	3400	
W401	1200	—	5800	3500	3400	
W402	1200	—	5800	3500	3400	
W403	1200	—	3800	3100	1400	
W404	1200	—	4200	3400	1800	
W405	1200	—	5800	4000	3400	
W406	1200	—	5800	4000	3400	
W407	1200	—	5800	4000	3400	
W408	1200	—	5800	4700	3400	
W409	1200	—	5800	4700	3400	
W410	1200	—	5800	4700	3400	
W411	1200	—	2770	1100	370	2Z 或 2H
W412	1200	—	2770	1300	370	
W413	1200	—	2770	1400	370	
W414	1200	—	2770	1900	370	
W415	1200	—	2900	2100	500	
W416	1200	—	2770	1900	370	
W417	1200	—	3000	2300	600	
W418	1200	—	3300	2500	900	1Z 或 1H

方形补偿器编号	地沟宽度 B1	地沟宽度 B2	L_k	L	L_o	方形补偿器地沟型号
W419	1200	—	3400	2700	1000	1Z 或 1H
W420	1200	—	3700	2900	1300	
W421	1200	—	3800	3100	1400	
W422	1200	—	4200	3400	1800	
W423	1700	—	5400	2000	2000	
W424	1700	—	5400	2000	2000	
W425	1700	—	5400	2500	2000	
W426	1700	—	5400	2500	2000	
W427	1700	—	5900	3000	2500	
W428	1700	—	5900	3000	2500	
W429	1700	—	6900	3500	3500	
W430	1700	—	6900	3500	3500	
W431	1700	—	5900	4500	2500	
W432	1700	—	5900	4500	2500	
W433	1700	—	5900	5200	2500	
W434	1700	—	5900	5200	2500	
W435	1300	—	5800	1790	3200	3H
W436	1400	—	5900	2000	3100	
W437	1300	—	5800	2000	3200	
W438	1400	—	5900	2700	3100	4H
W439	1300	—	5800	2700	3200	
W440	1400	—	5900	3400	3100	

方形补偿器编号	地沟宽度 B1	地沟宽度 B2	L_k	L	L_o	方形补偿器地沟型号
W441	1300	—	5800	3100	3200	4H
W442	1400	—	5900	4000	3100	
W443	1400	—	5900	4700	3100	
W444	2100	—	5900	2590	1700	3H
W445	2100	—	4800	2590	600	
W446	2100	—	4800	2590	600	
W447	2200	—	5900	2690	1500	
W448	2100	—	4800	2590	600	
W449	2100	—	4800	2590	600	
W450	2100	—	5900	3000	1700	
W451	2100	—	5800	2700	1600	
W452	2100	—	5800	2700	1600	
W453	2200	—	5900	3000	1500	
W454	2100	—	5800	2700	1600	
W455	2100	—	5800	2700	1600	
W456	2100	—	5900	3900	1700	4H
W457	2100	—	5800	3400	1600	
W458	2100	—	5800	3400	1600	
W459	2200	—	5900	3900	1500	
W460	2100	—	5800	3400	1600	
W461	2100	—	5800	3400	1600	
W462	2100	—	5900	4500	1700	

附注：同69页附注1.2.3。

方形补偿器地沟选型表

方形补偿器编号	地沟宽度 B1	地沟宽度 B2	L_k	L	L_o	方形补偿器地沟型号	方形补偿器编号	地沟宽度 B1	地沟宽度 B2	L_k	L	L_o	方形补偿器地沟型号	方形补偿器编号	地沟宽度 B1	地沟宽度 B2	L_k	L	L_o	方形补偿器地沟型号
W463	2200	—	5800	4000	1600	4H	W477	1500	—	4400	3000	1400	4H	W491	1600	—	7320	4200	4120	4H
W464	2100	—	5800	4000	1600		W478	1600	—	4420	3400	1220		W492	1400	—	5840	5000	3040	
W465	2200	—	5900	4500	1500		W479	1600	—	5820	3200	2620		W493	1400	—	7740	4600	4940	
W466	2100	—	5800	4000	1600		W480	1400	—	4640	3800	1840		W494	1500	—	6100	5200	3100	
W467	2100	—	5800	4000	1600		W481	1400	—	5940	3400	3140		W495	1500	—	8100	4800	5100	
W468	2100	—	5900	5200	1700		W482	1500	—	4900	4000	1900		W496	1600	—	6420	5400	3220	
W469	2100	—	5800	4700	1600		W483	1500	—	6300	3600	3300		W497	1600	—	8520	5000	5320	
W470	2100	—	5800	4700	1600		W484	1600	—	5220	4200	2020		W498	1400	—	6440	5600	3640	
W471	2200	—	5900	5200	1500		W485	1600	—	6720	3800	3520		W499	1400	—	8790	5300	5990	
W472	2100	—	5800	4700	1600		W486	1400	—	5040	4200	2240		W500	1500	—	6700	5800	3700	
W473	2100	—	5800	4700	1600		W487	1400	—	6540	3800	3740		W501	1500	—	9000	5400	7500	
W474	1400	—	3840	3000	1040		W488	1500	—	5500	4600	2500		W502	1600	—	7220	6200	4020	
W475	1400	—	4740	2600	1940		W489	1500	—	6900	4000	3900		W503	1600	—	9720	5800	6520	
W476	1500	—	4100	3200	1100		W490	1600	—	6020	5000	2820								

附注:

1. 方形补偿器编号引自<<03R411-1>>图集，方形补偿器地沟标注法见总说明。
2. 表中若地沟宽度栏仅B_1项有数字时，此即普通单沟的地沟宽度。
3. 在方形补偿器地沟型号栏有两个可供选用的型号时，当与其相连接为砖（素混凝土）壁地沟时，应选用Z型，当与其相连接为钢筋混凝土地沟时则应选H型。

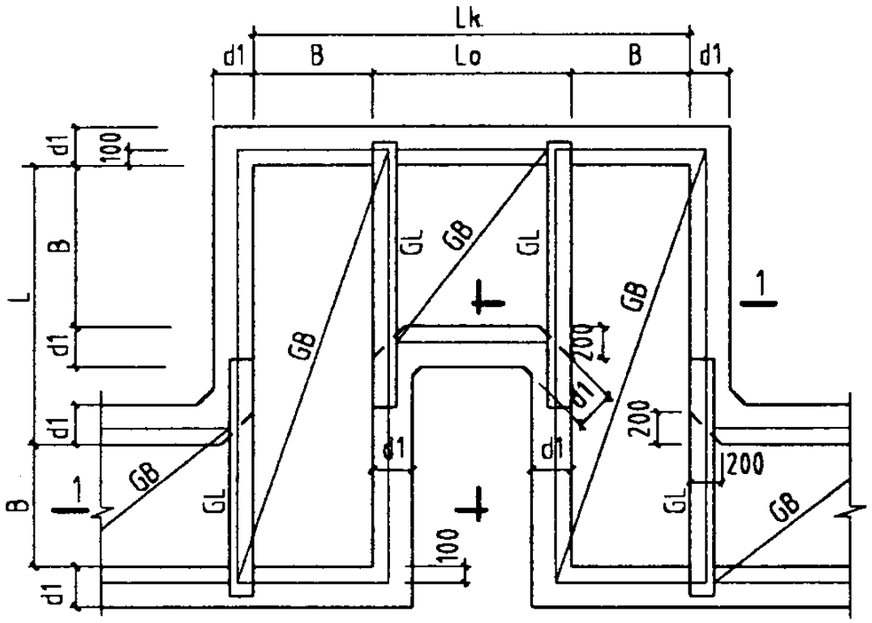

1Z. 1H型方形补偿器地沟平面图

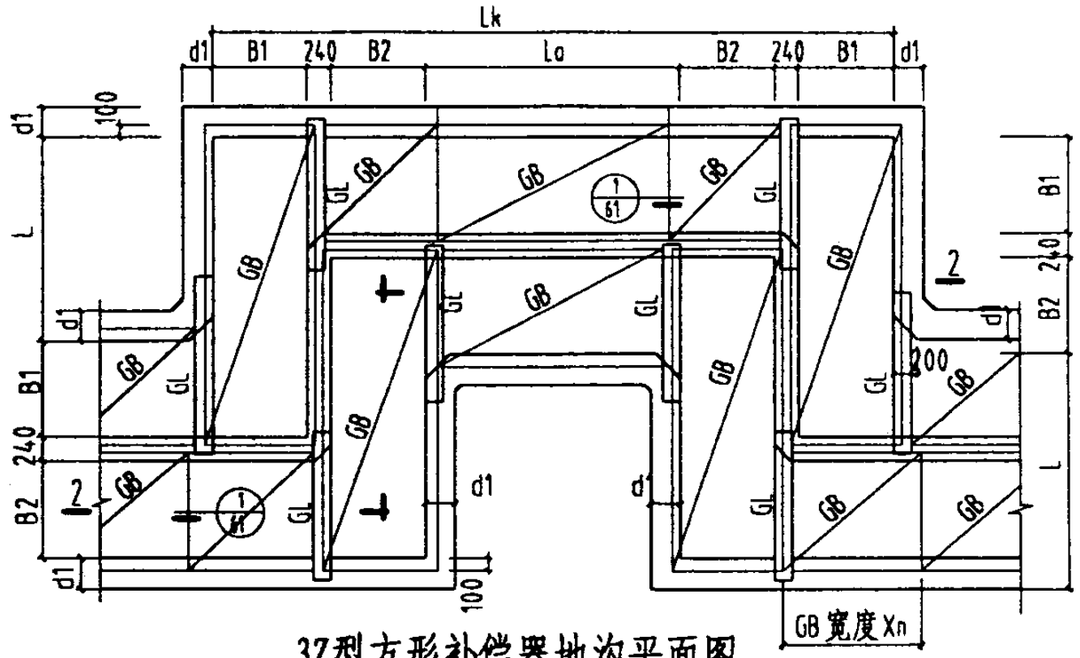

3Z型方形补偿器地沟平面图

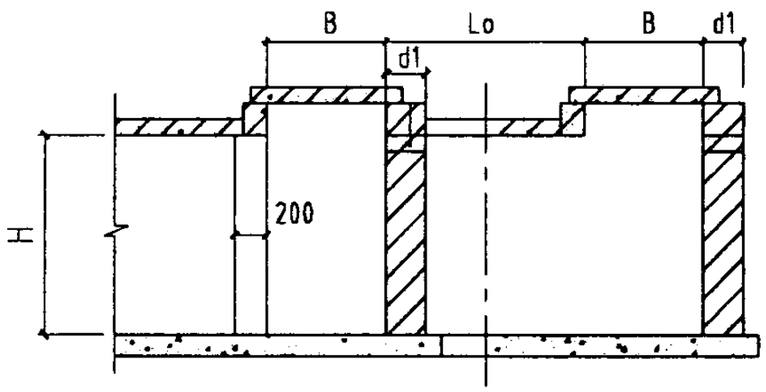

1-1 (1Z型)

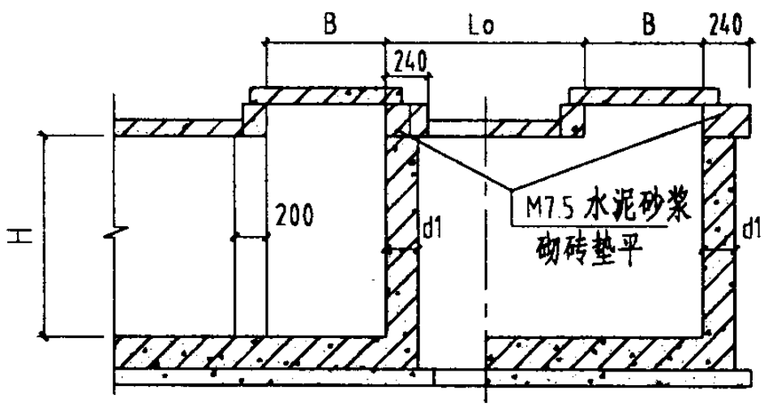

1-1 (1H型)

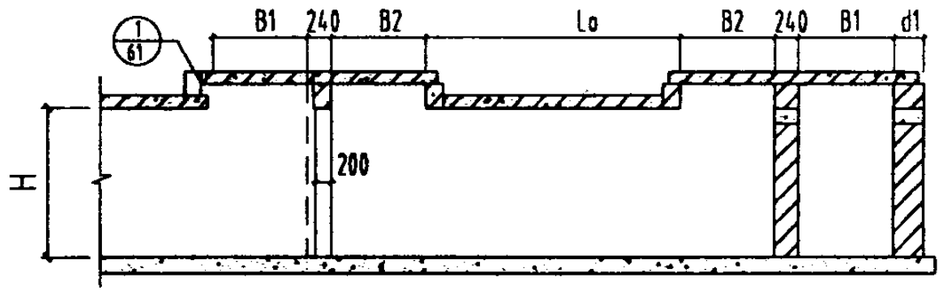

2-2

附注：1. 方形补偿器地沟宽度B（B1、B2），高度H，地沟结构、盖板、过梁的选用，防水构造类型等及本图未绘出部分，均与相连接的地沟相同。

2. 1Z、3Z型方形补偿器沟壁折角处压顶加厚及局部配筋见第61页②，当此地沟壁厚d1=120时，搁置过梁处应按第61页③④局部加厚。

3. 当地沟防水型号为VII、X 且1Z型方形补偿器的Lo又较小时，为便于防水层施工，可改按2Z型施工。

4. 当地沟防水型号为VII、VIII、X、XI 时，1Z、3Z方形补偿器钢筋混凝土底板按第32页多个转角处理，此时如Lo或L较小，板面①筋可拉通。

5. 1H型方形补偿器地沟配筋按多个转角处理。

1Z、1H、3Z型方形补偿器地沟详图								图集号	03R411-2
审核	徐洪球	徐洪球	校对	张鸣侠	张鸣侠	设计	张群仲	页	70

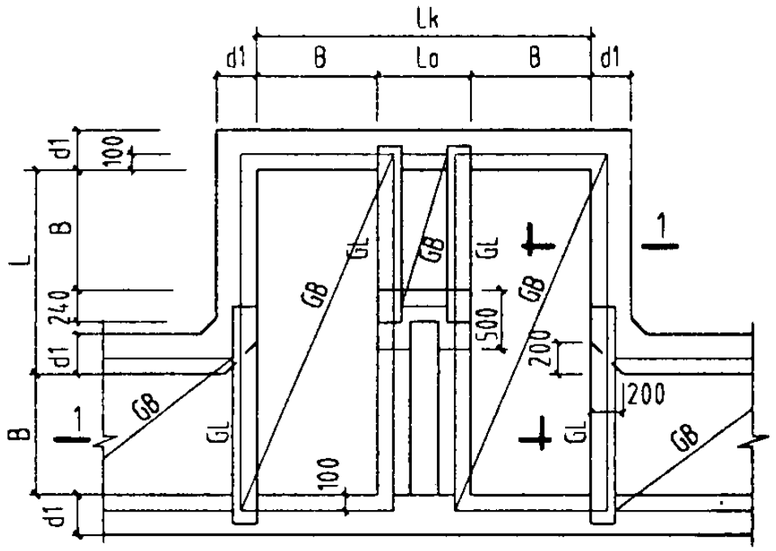

2Z型方形补偿器地沟平面图

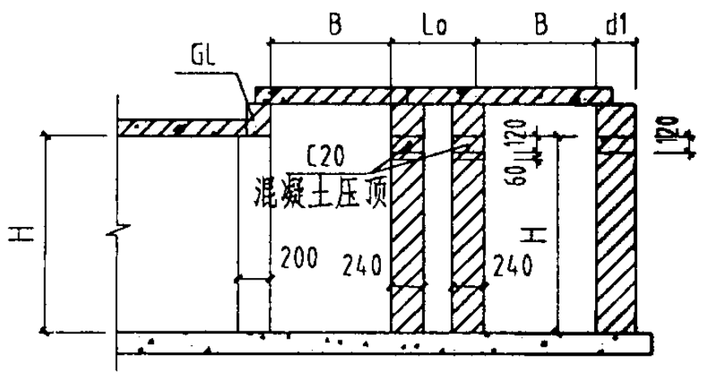

1-1

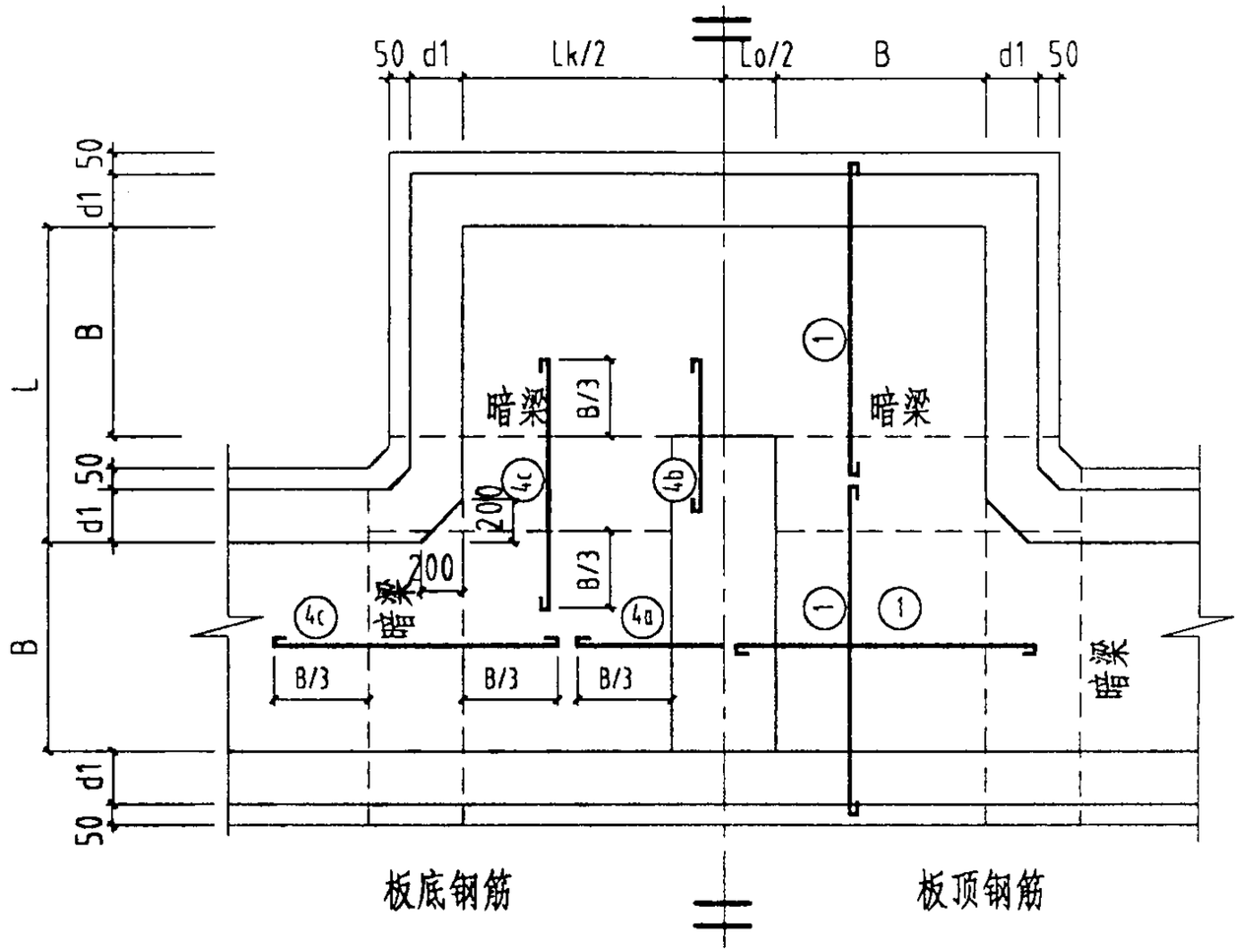

2Z 型方形补偿器地沟底板配筋图

附注

1. 2Z型方形补偿器地沟配筋底板仅用于防水型号为VII、X时，底板厚及图中未绘出部分均同第32～34页相应直地沟底板。沟壁内阳角的压顶在支承过梁处可参照第61页砖壁地沟转角加厚，配双层双向 Φ8@80 钢筋网。
2. 图中 ⑩a ⑩b ⑩c 直径同 ⑩ 筋，无特别注明者间距也同，形状尺寸如图，④a ④b ④c 筋直径与防水双沟底板 ④ 筋同。
3. 分布筋 Φ8@200 ，本图未绘出。
4. 地沟底板暗梁详图见第32页，暗梁纵筋锚入沟壁内长度35d。

2Z 型方形补偿器地沟详图								图集号	03R411-2
审核	徐洪球	徐洪球	校对	张鸣侠	张鸣侠	设计	张群仲	张群仲	页	71

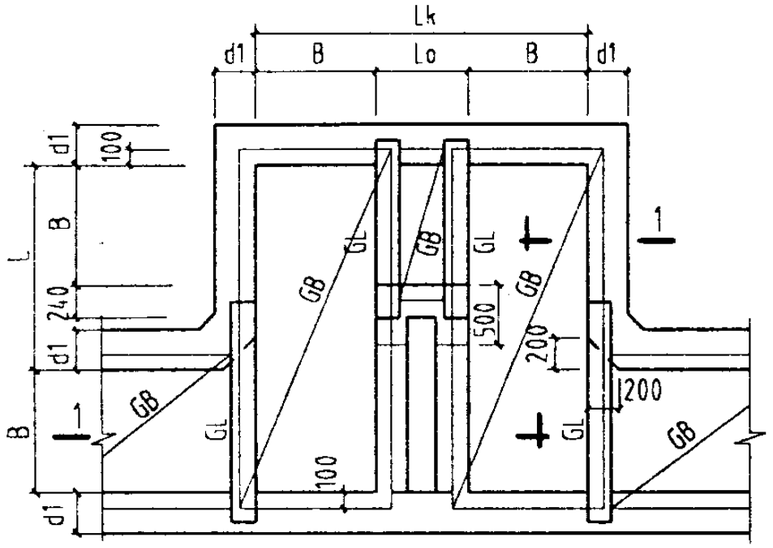

2H型方形补偿器地沟平面图

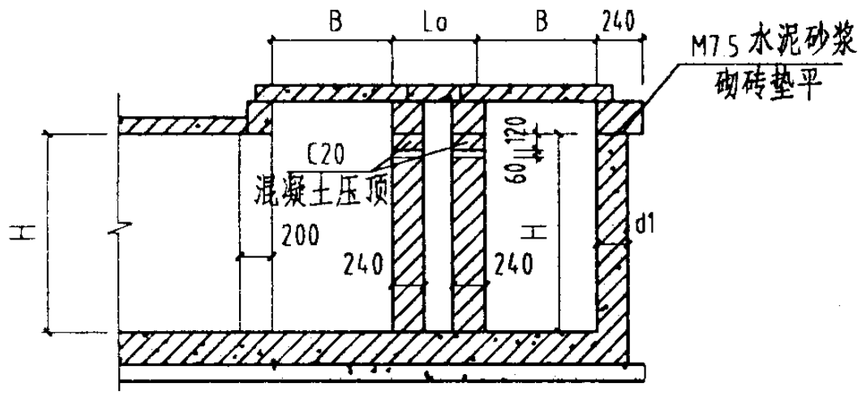

1-1

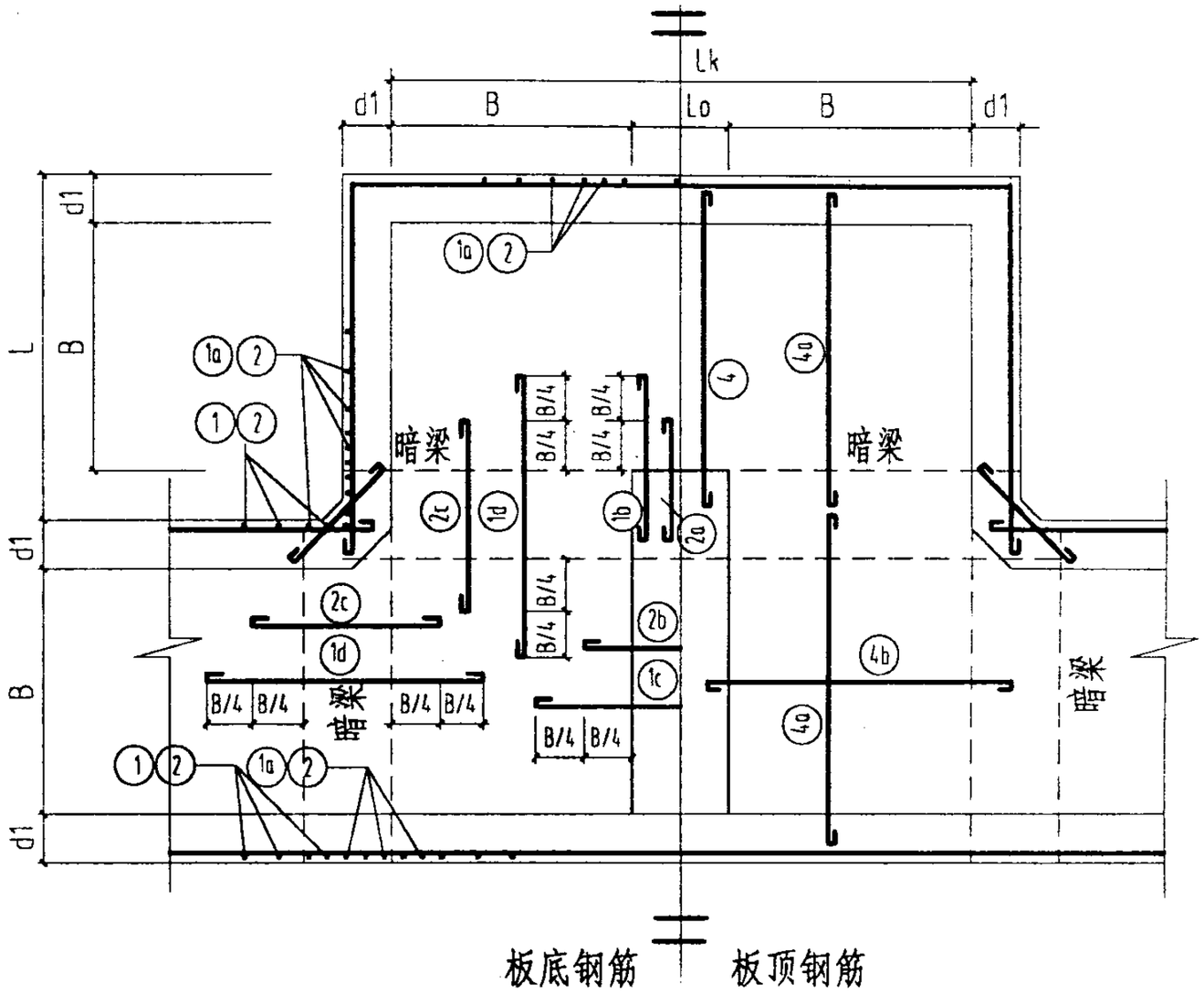

2H 型方形补偿器地沟配筋图

附注:

1. 方形补偿器地沟宽度B，高度H，地沟结构、盖板、过梁的选用，防水构造类型等及凡本图未绘出部分，均与相连接的直地沟相同。芯部240砖墙的压顶在支承过梁处可参照第61页砖壁地沟转角加厚，配双层双向 Φ8@80 钢筋网。
2. 配筋图中，钢筋 1a 同第60页的 1a，1b 1c 1d 钢筋直径、间距同 1 筋。2a 2b 2c 直径、间距同 2 筋。4a 4b 筋直径、间距同相应地沟的 4 钢筋。
3. 分布筋直径、间距同相应地沟，本图未绘出。
4. 地沟底板暗梁详图见第60页，暗梁纵筋锚入沟壁内长度35d。

2H型方形补偿器地沟详图									图集号	03R411-2
审核	徐洪球		校对	张鸣侠		设计	张群仲		页	72

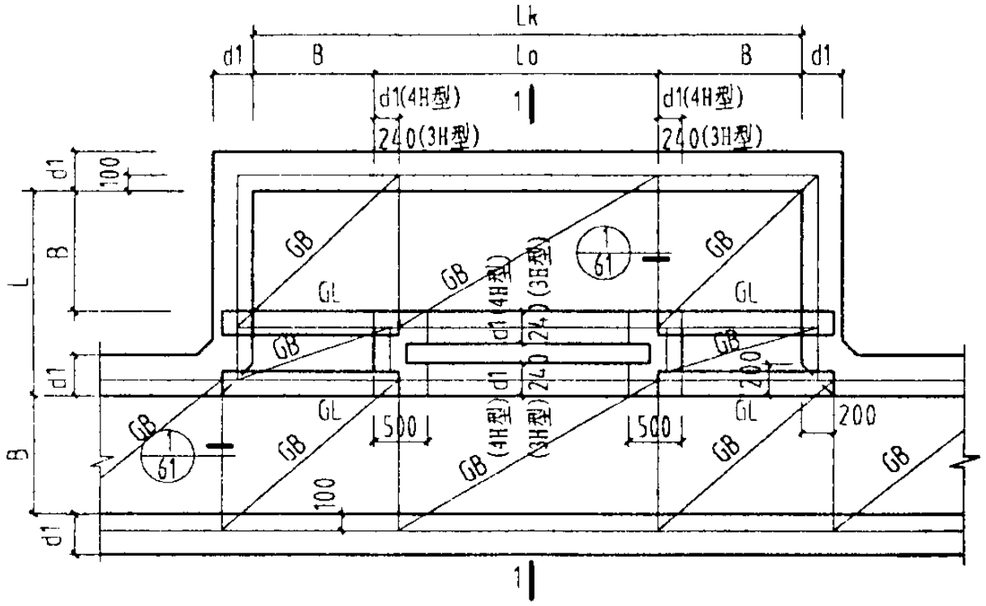

3H. 4H型方形补偿器地沟平面图

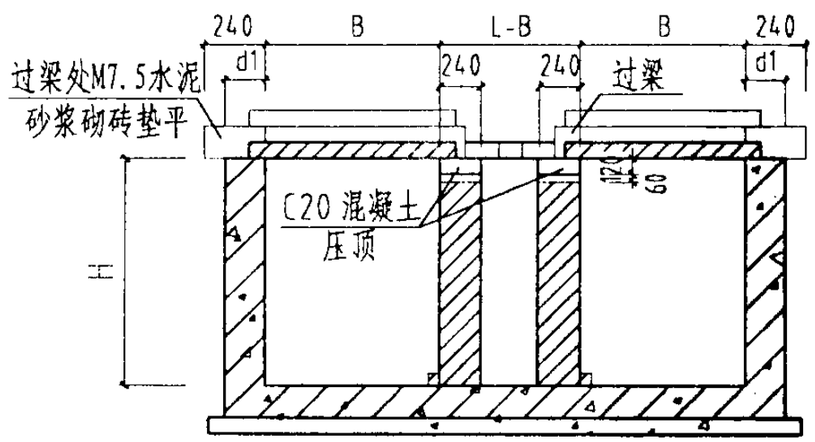

1-1 (3H型)

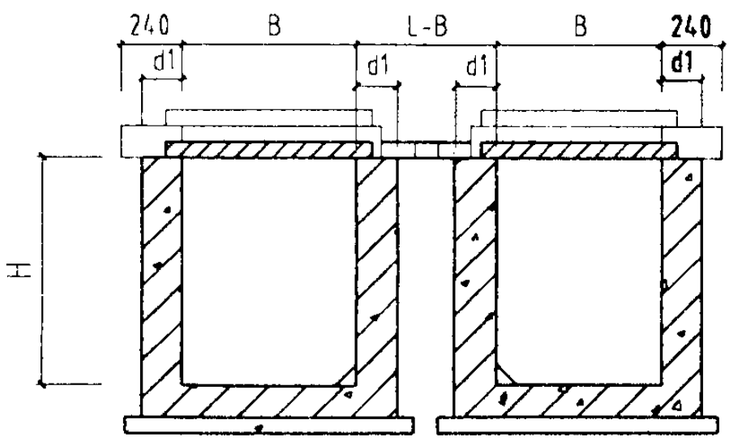

1-1 (4H型)

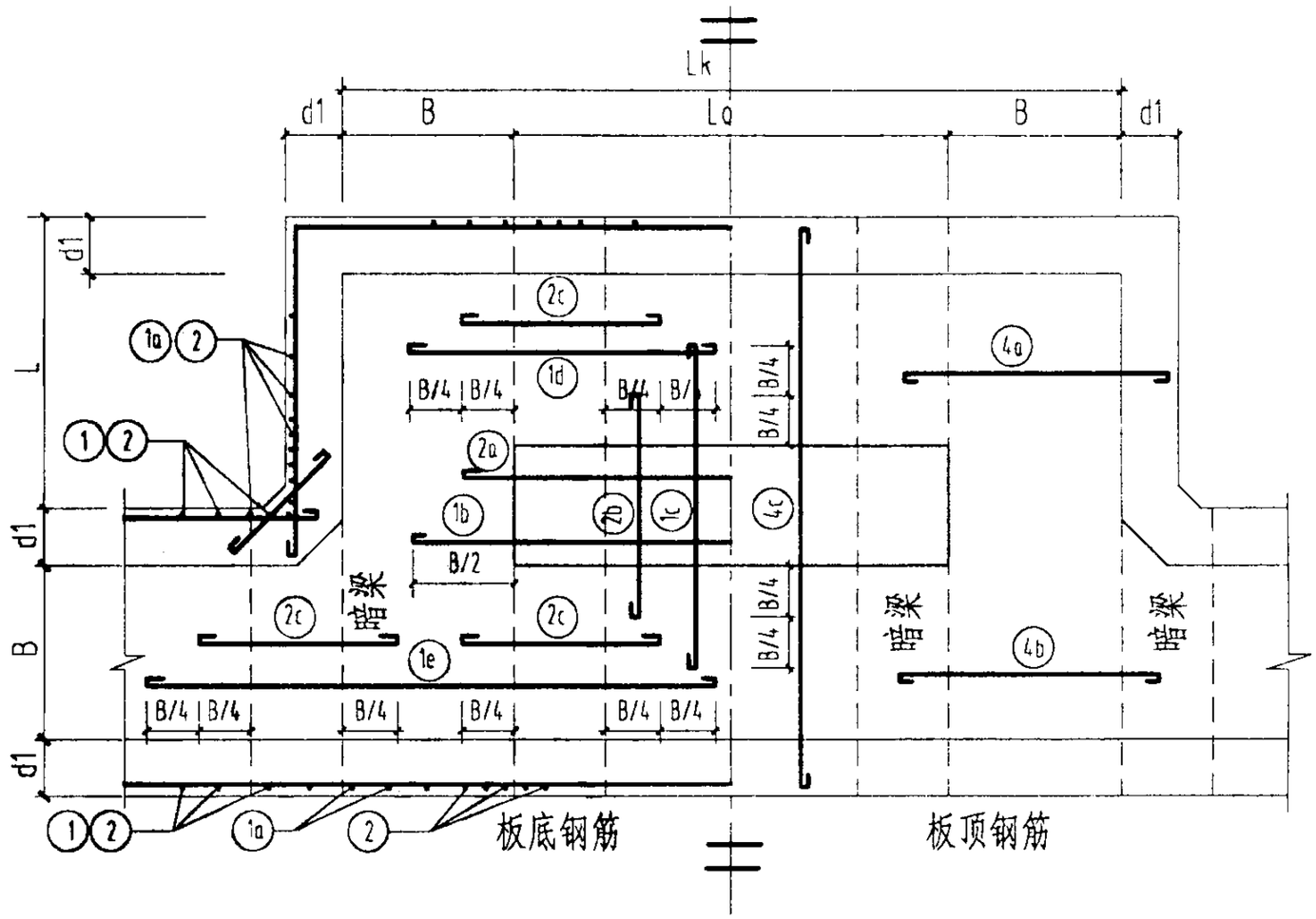

3H 型方形补偿器地沟配筋图

附注：1. 方形补偿器地沟宽度B，高度H，地沟结构、盖板、过梁的选用，防水构造类型等及本图未绘出部分，均与相连接的地沟相同。芯部240砖墙的压顶在支承过梁处参照第61页砖壁地沟转角加厚，配双层双向 Φ8@80 钢筋网。

2. 配筋图中，钢筋 1a 同第60页的 1a，1b 1c 1d 1e 钢筋直径、间距同 1 筋。2a 2b 2c 直径、间距同 2 筋。4a 4b 4c 筋直径、间距同相应地沟的 4 钢筋。

3. 分布筋直径、间距同相应地沟，本图未绘出。

4. 地沟底板暗梁详图见第60页，暗梁纵筋锚入沟壁内长度35d。

3H、4H型方形补偿器地沟详图									图集号	03R411-2
审核	徐洪球	徐洪球	校对	张鸣侠	张鸣侠	设计	张群仲	张群仲	页	73

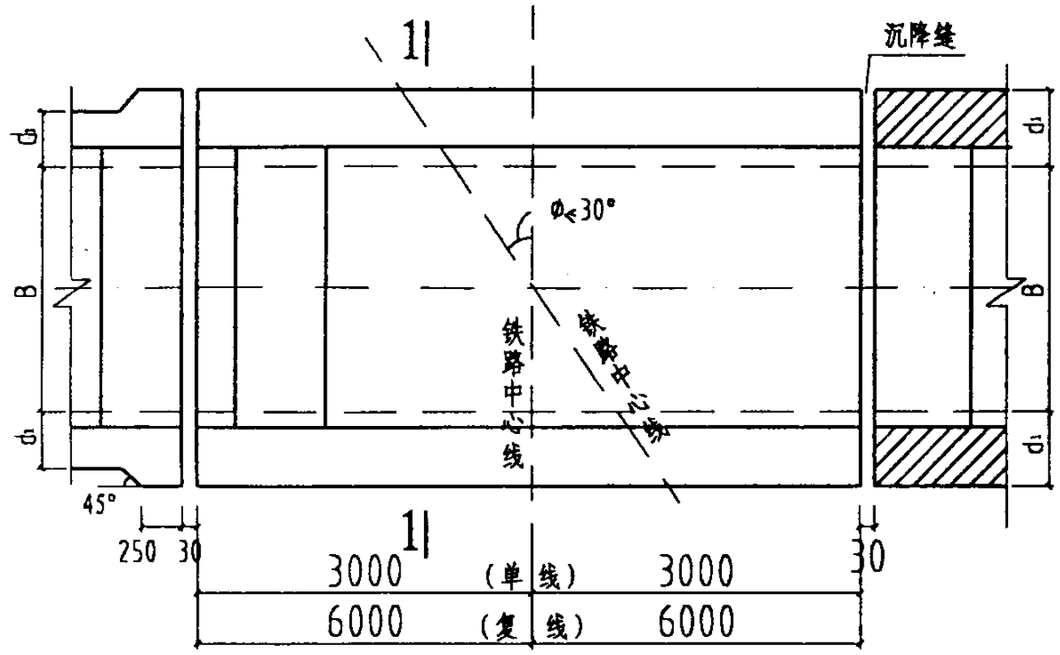

穿铁路地沟TZG平面

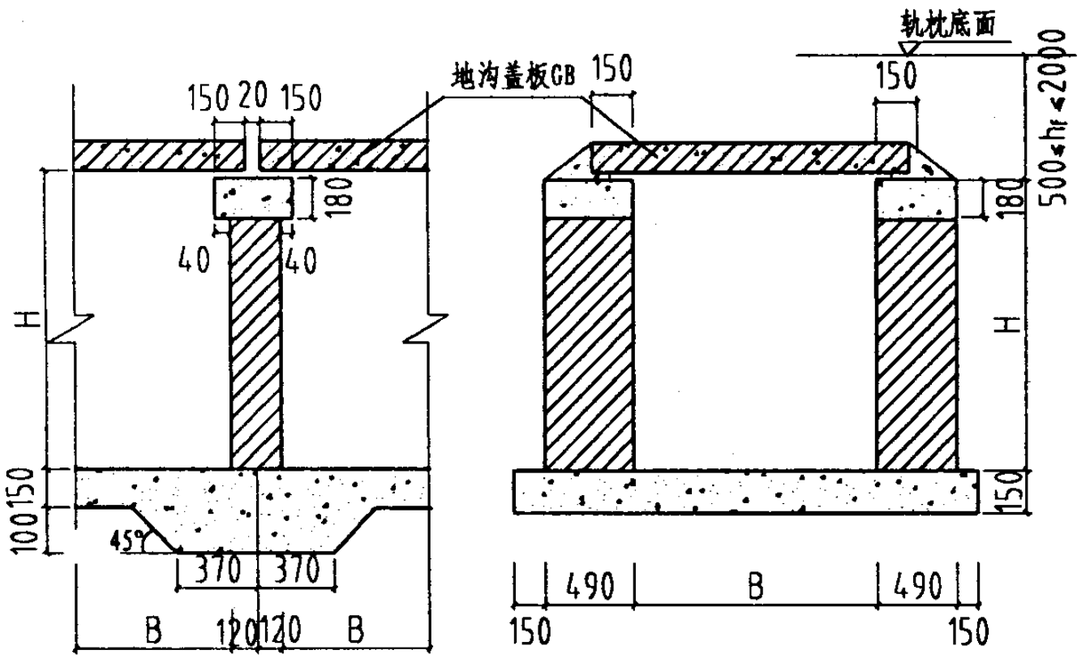

1-1
(双沟剖面示意)

1-1
(单沟剖面示意)

穿铁路砖（素混凝土）壁地沟、盖板选用表						
构件号	沟宽B B1或B2 (mm)	沟高H (mm)	盖板型号、数量			备注
			盖板型号	数量		
				单线	复线	
TZG-1	300	320<H<950	GB3-2	12	24	沟壁顶增设C20混凝土压顶，详本图剖面。当双沟时，盖板数量仅为一边数量。
TZG-2	400		GB4-2	12	24	
TZG-3	500		GB5-2	12	24	
TZG-4	600		GB6-3	12	24	
TZG-5	700		GB7-3	12	24	
TZG-6	800		GB8-3	12	24	
TZG-7	900		GB9-3	12	24	
TZG-8	1000		GB10-3	12	24	
TZG-9	1100		GB11-3	12	24	
TZG-10	1200		GB12-3	12	24	
TZG-11	1300		GB13-5	12	24	
TZG-12	1400		GB14-5	12	24	

附注：

1. 地沟高度H与所连接之地沟同。
2. 双沟除图示局部外均同单沟。
3. 当需防水时，采用钢筋混凝土底板见32、33页，板厚增加50，配筋按车行道选。
4. 防水类型与作法同相连接地沟，沉降缝作法参见第14、15页。
5. 当夹角>30°时，可将地沟适当加长，由个体设计定。

穿铁路砖壁地沟 TZG-1~12 详图及选用表									图集号	03R411-2
审核	徐洪球	徐洪球	校对	张鸣侠	张鸣侠	设计	张群仲	张群仲	页	74

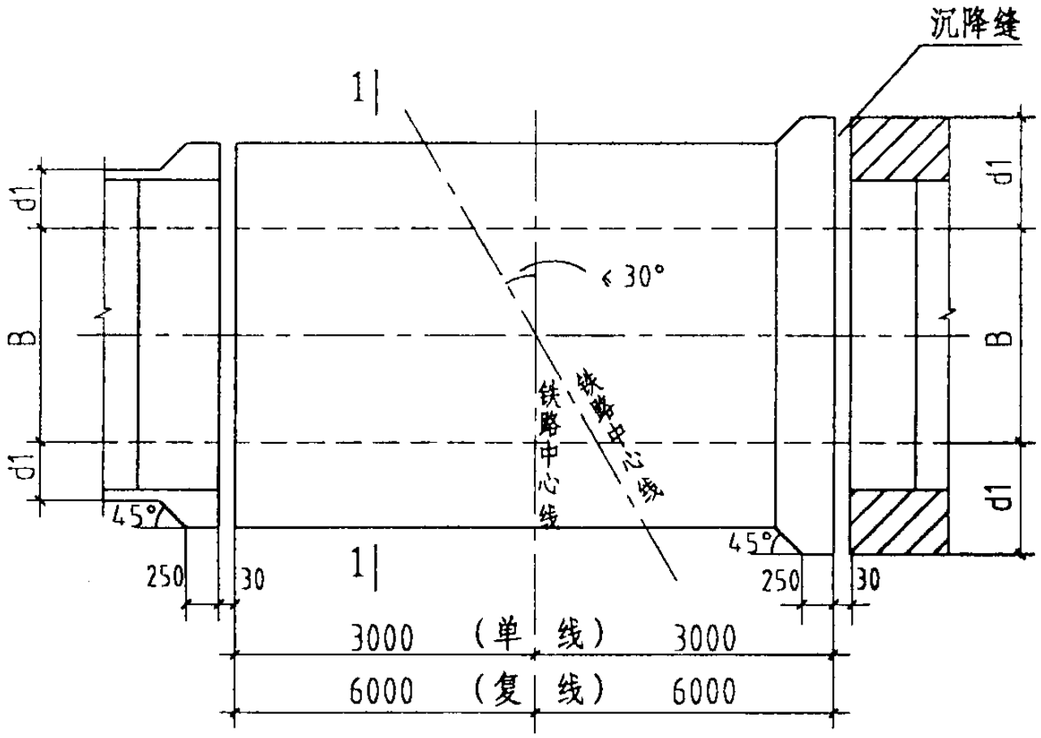

穿铁路地沟THG平面图

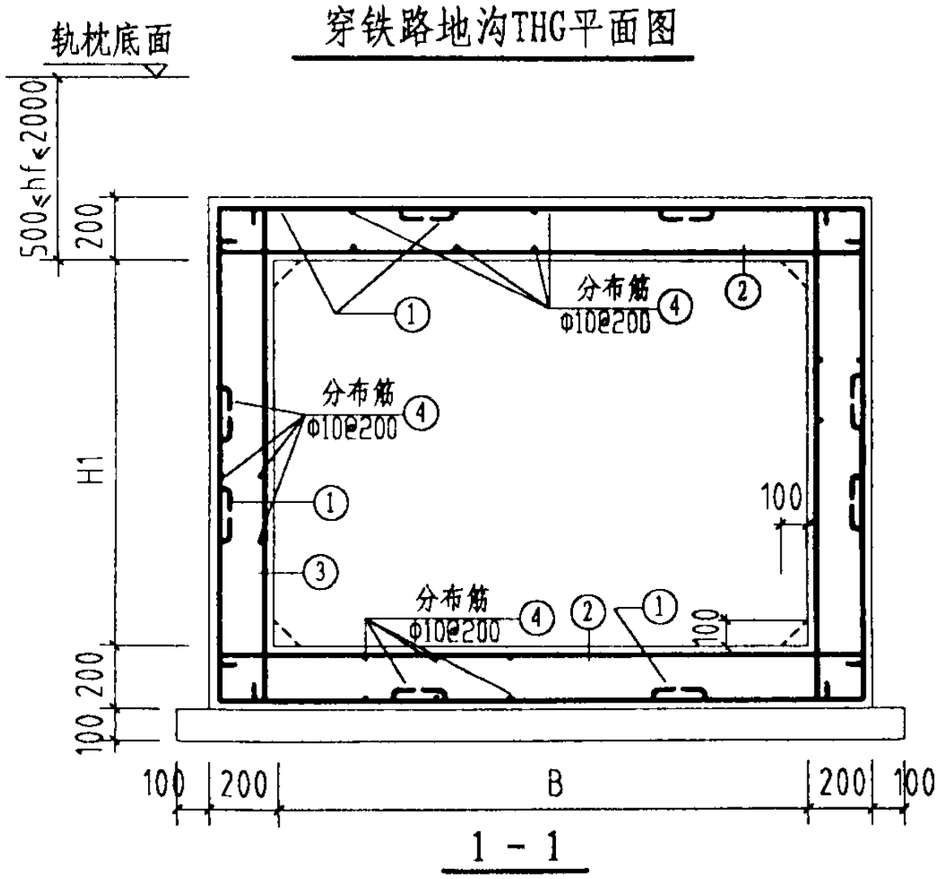

构件号	沟宽 B	沟高 H1	钢筋表 ①		② B+370		③ H+370		④ 分布筋		经济指标 混凝土 (m³/m)
THG-1	1000	1400	L=1230	Φ10 @150	L=1500	Φ10 @150	L=1900	Φ10 @150	按实际	Φ10 @200	1.120
THG-2	1100	1400	1230	Φ10 @150	1600	Φ10 @150	1900	Φ10 @150	按实际	Φ10 @200	1.160
THG-3(4)	1200	1400 (1500)	1230 (1280)	Φ10 @150	1700	Φ10 @150	1900 (2000)	Φ10 @150	按实际	Φ10 @200	1.200 (1.240)
THG-5	1200	1600	1330	Φ10 @150	1700	Φ10 @150	2100	Φ10 @150	按实际	Φ10 @200	1.280
THG-6	1300	1400	1230	Φ10 @150	1830	Φ10 @150	1900	Φ10 @150	按实际	Φ10 @200	1.240
THG-7(8)	1300	1500 (1600)	1280 (1330)	Φ10 @150	1800	Φ10 @150	2000 (2100)	Φ10 @150	按实际	Φ10 @200	1.280 (1.320)
THG-9(10)	1300	1800 (2000)	1300 (1400)	Φ12 @200	1800	Φ10 @150	2300 (2500)	Φ10 @150	按实际	Φ10 @200	1.400 (1.480)
THG-11	1400	1400	1230	Φ10 @150	1900	Φ10 @150	1900	Φ10 @150	按实际	Φ10 @200	1.280
THG-12(3)	1400	1500 (1600)	1280 (1330)	Φ10 @150	1900	Φ10 @150	2000 (2100)	Φ10 @150	按实际	Φ10 @200	1.320 (1.360)
THG-14(15)	1400	1800 (2000)	1300 (1400)	Φ12 @200	1900	Φ10 @150	2300 (2500)	Φ10 @150	按实际	Φ10 @200	1.440 (1.520)
THG-16	1500	1400	1150	Φ12 @200	2000	Φ10 @150	1900	Φ10 @150	按实际	Φ10 @200	1.320
THG-17	1600	1400	1200	Φ12 @200	2100	Φ10 @150	1900	Φ10 @150	按实际	Φ10 @200	1.360
THG-18(19)	1700	1500 (1600)	1250	Φ12 @200	2200	Φ10 @150	2000 (2100)	Φ10 @150	按实际	Φ10 @200	1.440 (1.480)
THG-20(21)	1800	1500 (1600)	1300	Φ12 @180	2300	Φ10 @150	2000 (2100)	Φ10 @150	按实际	Φ10 @200	1.480 (1.520)
THG-22(23)	2000	1500 (1600)	1400	Φ12 @150	2370	Φ12 @200	2000 (2100)	Φ10 @150	按实际	Φ10 @200	1.560 (1.600)
THG-24(25)	2100	1800 (2000)	1450	Φ12 @140	2470	Φ12 @200	2300 (2500)	Φ10 @150	按实际	Φ10 @200	1.720 (1.800)
THG-26(28)	2200	1800 (2000)	1500	Φ12 @130	2570	Φ12 @200	2300 (2500)	Φ10 @150	按实际	Φ10 @200	1.760 (1.840)

附注：1. 地沟采用C25级（当考虑地下水时，用S6防水混凝土）混凝土、垫层为C10混凝土.

2. 当相连接地沟高度H≥1400mm时，H1与H同；当H<1400mm时，如能保证hf≥500mm，H1=1400（沟底应相平顺坡，此时连接处盖板缝参照第61页⑪处理），如不能保证hf≥500mm，H1=H，此时配筋量与H1=1400mm者同，其中③钢筋长度相应减短.

3. 钢筋表中凡I级钢筋均应弯钩，表中长度已包括，① 钢筋弯折两边长度相等，④ 分布筋与受力钢筋搭接长度为200mm；混凝土数量未包括垫层混凝土.

4. 平面图中两端分别表示穿铁路地沟与砖壁地沟或混凝土地沟连接示意. 连接处沉降缝及地沟局部构造详见第14、15页. 本地沟防水类别与相连接地沟同.

5. 图中四角虚线掖角仅用于THG-10、15、22 - 27，构造配筋同需加掖角的防水地沟.

穿铁路钢筋混凝土地沟 THG-1~27 详图及钢筋材料表								图集号	03R411-2
审核	徐洪球	徐洪球	校对	张鸣侠	张鸣侠	设计	张群仲	张群仲	页	75

地沟盖板编号及选用表

沟宽 B	板长 L	标志板宽	hf≤0.5m		0.5m<hf≤1.0m		1.0m<hf≤1.5m		1.5m<hf≤2.0m		车行道（0.5m≤hf≤2.0m）	
			10kN/m²	20kN/m²	10kN/m²	20kN/m²	10kN/m²	20kN/m²	10kN/m²	20kN/m²	汽-15	汽-20
300	500	500	GB3-1	GB3-1	GB3-1	GB3-1	GB3-1	GB3-1	GB3-1	GB3-1	GB3-2	GB3-2
400	600	500	GB4-1	GB4-1	GB4-1	GB4-1	GB4-1	GB4-1	GB4-1	GB4-1	GB4-2	GB4-2
500	700	500	GB5-1	GB5-1	GB5-1	GB5-1	GB5-1	GB5-1	GB5-1	GB5-1	GB5-2	GB5-2
600	800	500	GB6-1	GB6-1	GB6-1	GB6-1	GB6-1	GB6-2	GB6-2	GB6-2	GB6-3	GB6-3
700	900	500	GB7-1	GB7-1	GB7-1	GB7-1	GB7-1	GB7-2	GB7-2	GB7-2	GB7-3	GB7-3
800	1000	500	GB8-1	GB8-1	GB8-1	GB8-1	GB8-1	GB8-2	GB8-2	GB8-2	GB8-3	GB8-3
900	1100	500	GB9-1	GB9-1	GB9-1	GB9-1	GB9-1	GB9-2	GB9-2	GB9-2	GB9-3	GB9-3
1000	1200	500	GB10-1	GB10-1	GB10-1	GB10-1	GB10-1	GB10-2	GB10-2	GB10-2	GB10-3	GB10-3
1100	1300	750	GB11-1	GB11-1	GB11-1	GB11-1	GB11-1	GB11-2	GB11-2	GB11-2	GB11-3	GB11-3
1200	1400	750	GB12-1	GB12-1	GB12-1	GB12-1	GB12-1	GB12-2	GB12-2	GB12-2	GB12-3	GB12-3
1300	1500	750	GB13-1	GB13-2	GB13-2	GB13-2	GB13-2	GB13-3	GB13-3	GB13-3	GB13-4	GB13-5
1400	1600	750	GB14-1	GB14-2	GB14-2	GB14-2	GB14-2	GB14-3	GB14-3	GB14-3	GB14-4	GB14-5
1500	1700	750	GB15-1	GB15-2	GB15-2	GB15-2	GB15-2	GB15-3	GB15-3	GB15-3	GB15-4	GB15-5
1600	1800	750	GB16-1	GB16-2	GB16-2	GB16-3	GB16-3	GB16-3	GB16-3	GB16-4	GB16-5	GB16-6
1700	1900	750	GB17-1	GB17-2	GB17-2	GB17-3	GB17-3	GB17-3	GB17-3	GB17-4	GB17-5	GB17-6
1800	2000	750	GB18-1	GB18-2	GB18-2	GB18-2	GB18-2	GB18-3	GB18-3	GB18-4	GB18-5	GB18-6
1900	2100	750	GB19-1	GB19-2	GB19-2	GB19-2	GB19-2	GB19-3	GB19-3	GB19-4	GB19-5	GB19-6
2000	2200	750	GB20-1	GB20-2	GB20-2	GB20-2	GB20-2	GB20-3	GB20-3	GB20-4	GB20-5	GB20-6
2100	2300	750	GB21-1	GB21-2	GB21-2	GB21-2	GB21-2	GB21-3	GB21-3	GB21-4	GB21-5	GB21-6
2200	2400	750	GB22-1	GB22-2	GB22-2	GB22-2	GB22-2	GB22-3	GB22-3	GB22-4	GB22-5	GB22-6

附注：

1. 穿铁路地沟盖板（砖或素混凝土壁时）型号按第74页选用。
2. 当根据现场排板需要留设板缝时，板缝采用与盖板相同强度等级的混凝土现浇，内配钢筋直径同①，间距不大于①间距。

构件号	沟宽 B	板长 L	板厚 t	钢筋表 ① 直径	钢筋表 ① 长度	钢筋表 ① 数量	钢筋表 ② 数量	混凝土 m^3	构件号	沟宽 B	板长 L	板厚 t	钢筋表 ① 直径	钢筋表 ① 长度	钢筋表 ① 数量	钢筋表 ② 数量	混凝土 (m^3)
GB3-1	300	500	80	Φ8	570	4	4	0.0192	GB8-3	800	1000	100	Φ10	1100	5	7	0.0480
GB3-2	300	500	100	Φ8	570	4	4	0.0240	GB9-1	900	1100	100	Φ8	1170	4	7	0.0528
GB4-1	400	600	80	Φ8	670	4	4	0.0230	GB9-2	900	1100	100	Φ8	1170	5	7	0.0528
GB4-2	400	600	100	Φ8	670	4	4	0.0288	GB9-3	900	1100	150	Φ10	1200	5	8	0.0792
GB5-1	500	700	80	Φ8	770	4	5	0.0269	GB10-1	1000	1200	100	Φ8	1270	4	7	0.0576
GB5-2	500	700	100	Φ8	770	5	5	0.0336	GB10-2	1000	1200	100	Φ8	1270	5	7	0.0576
GB6-1	600	800	80	Φ8	870	4	5	0.0307	GB10-3	1000	1200	150	Φ10	1300	6	9	0.0864
GB6-2	600	800	100	Φ8	870	4	5	0.0384	GB11-1	1100	1300	100	Φ8	1370	5	8	0.0624
GB6-3	600	800	100	Φ8	870	5	5	0.0384	GB11-2	1000	1300	100	Φ8	1370	6	8	0.0624
GB7-1	700	900	80	Φ8	970	4	6	0.0346	GB11-3	1000	1300	150	Φ10	1400	6	9	0.0936
GB7-2	700	900	100	Φ8	970	4	6	0.0432	GB12-1	1200	1400	100	Φ8	1470	5	8	0.0672
GB7-3	700	900	100	Φ8	970	6	6	0.0432	GB12-2	1200	1400	100	Φ10	1500	5	8	0.0672
GB8-1	800	1000	80	Φ8	1070	4	6	0.0384	GB12-3	1200	1400	150	Φ10	1500	6	9	0.1008
GB8-2	800	1000	100	Φ8	1070	5	6	0.0480									

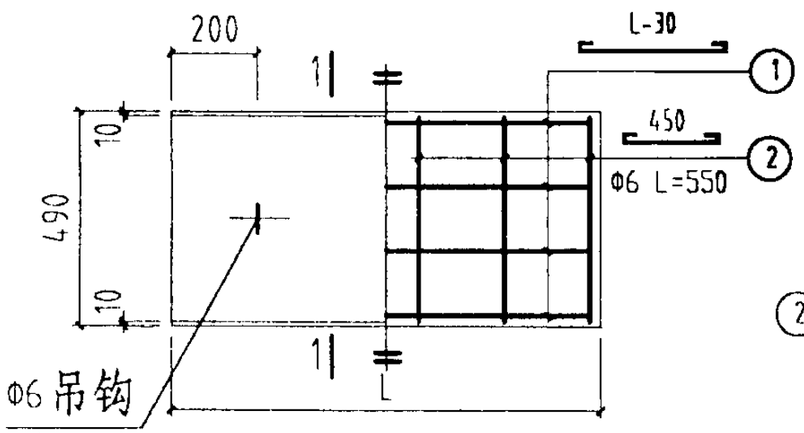

GB3 ~12-* 详图

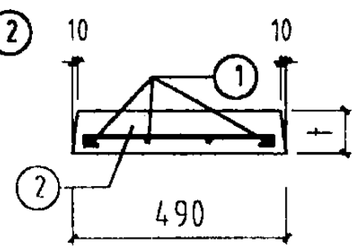

1-1

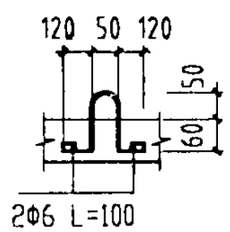

吊钩详图

附注:

1. 盖板选用表见第76页。
2. 混凝土采用C25级。
3. 吊钩严禁采用冷加工钢筋。

地沟盖板GB3~12-*详图及材料表								图集号	03R411-2
审核	徐洪球	徐洪球	校对	张鸣侠	张鸣侠	设计	张群仲	张群仲	页 77

构件号	沟宽 B	板长 L	板厚 t	钢筋表 ① 直径	钢筋表 ① 长度	钢筋表 ① 数量	钢筋表 ② 数量	混凝土 m³	构件号	沟宽 B	板长 L	板厚 t	钢筋表 ① 直径	钢筋表 ① 长度	钢筋表 ① 数量	钢筋表 ② 数量	混凝土 (m³)
GB13-1	1300	1600	100	Φ8	1670	5	9	0.0768	GB15-5	1500	1800	200	Φ12	1770	4	12	0.1728
GB13-2	1300	1600	150	Φ8	1670	5	9	0.1152	GB16-1	1600	1900	100	Φ10	2000	4	10	0.0912
GB13-3	1300	1600	200	Φ10	1700	4	9	0.1536	GB16-2	1600	1900	150	Φ10	2000	4	10	0.1368
GB13-4	1300	1600	200	Φ10	1700	5	11	0.1536	GB16-3	1600	1900	200	Φ10	2000	4	10	0.1824
GB13-5	1300	1600	200	Φ10	1700	6	11	0.1536	GB16-4	1600	1900	200	Φ10	2000	5	10	0.1824
GB14-1	1400	1700	100	Φ8	1770	5	9	0.0816	GB16-5	1600	1900	200	Φ12	1870	4	13	0.1824
GB14-2	1400	1700	150	Φ8	1770	6	9	0.1224	GB16-6	1600	1900	200	Φ12	1870	5	13	0.1824
GB14-3	1400	1700	200	Φ10	1800	4	9	0.1632	GB17-1	1700	2000	150	Φ10	2100	4	11	0.1440
GB14-4	1400	1700	200	Φ10	1800	6	12	0.1632	GB17-2	1700	2000	150	Φ10	2100	5	11	0.1440
GB14-5	1400	1700	200	Φ12	1670	4	12	0.1632	GB17-3	1700	2000	200	Φ10	2100	5	11	0.1920
GB15-1	1500	1800	100	Φ8	1870	6	10	0.0864	GB17-4	1700	2000	200	Φ12	1970	4	11	0.1920
GB15-2	1500	1800	150	Φ10	1900	4	10	0.1296	GB17-5	1700	2000	200	Φ12	1970	5	14	0.1920
GB15-3	1500	1800	200	Φ10	1900	4	10	0.1728	GB17-6	1700	2000	200	Φ12	1970	6	14	0.1920
GB15-4	1500	1800	200	Φ10	1900	6	12	0.1728									

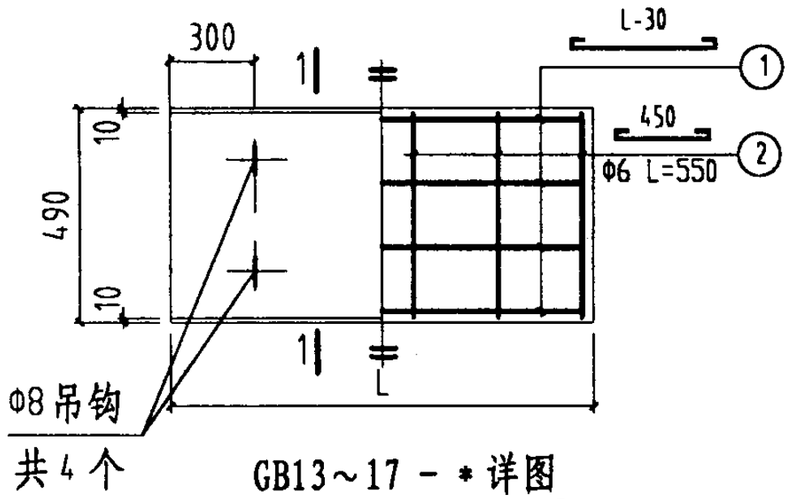

GB13～17－*详图

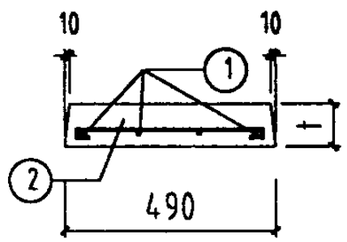

1-1

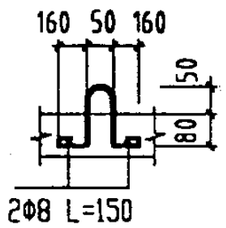

吊钩详图

附注： 同第77页。

地沟盖板GB13～17-*详图及材料表									图集号	03R411-2
审核	徐洪球	徐洪球	校对	张鸣侠	张鸣侠	设计	张群仲	张群仲	页	78

构件号	沟宽 B	板长 L	板厚 t	钢筋表								混凝土 (m³)
				①			②	③			④	
				直径	长度	数量	数量	直径	长度	数量	数量	
GB18-1	1800	2100	150	Φ10	2200	4	12					0.1512
GB18-2	1800	2100	200	Φ10	2200	6	12					0.2016
GB18-3	1800	2100	200	Φ12	2070	4	12					0.2016
GB18-4	1800	2100	200	Φ12	2070	4	12					0.2016
GB18-5	1800	2100	200	Φ12	2070	5		Φ8	2160	4	24	0.2016
GB18-6	1800	2100	200	Φ12	2070	6		Φ8	2160	4	24	0.2016
GB19-1	1900	2200	150	Φ10	2300	4	12					0.1584
GB19-2	1900	2200	200	Φ10	2300	6	12					0.2112
GB19-3	1900	2200	250	Φ10	2300	5	12					0.2640
GB19-4	1900	2200	250	Φ10	2300	6	12					0.2640
GB19-5	1900	2200	250	Φ12	2170	5		Φ8	2260	4	24	0.2640
GB19-6	1900	2200	250	Φ12	2170	6		Φ8	2260	4	24	0.2640
GB20-1	2000	2300	150	Φ10	2400	5	13					0.1656
GB20-2	2000	2300	200	Φ10	2400	6	13					0.2208
GB20-3	2000	2300	250	Φ10	2400	6	13					0.2760
GB20-4	2000	2300	250	Φ12	2270	4	13					0.2760
GB20-5	2000	2300	250	Φ12	2270	5		Φ8	2360	4	26	0.2760
GB20-6	2000	2300	250	Φ12	2270	6		Φ8	2360	4	26	0.2760

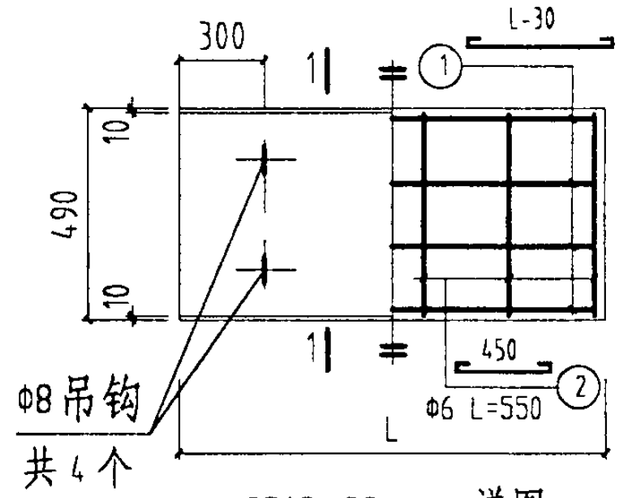

GB18~22-* 详图

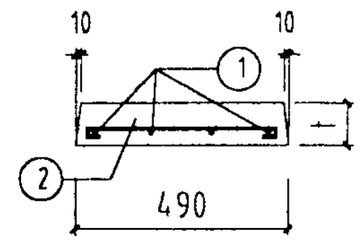

1-1

用于GB*-1~4

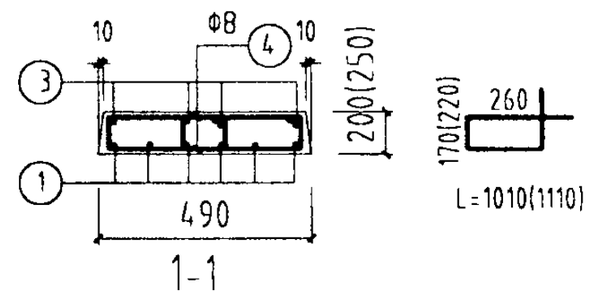

1-1

用于GB*-5.6

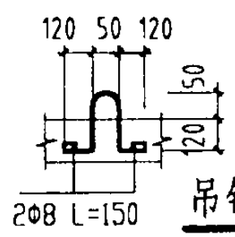

吊钩详图

附注： 同第77页。

地沟盖板GB18～20-*详图及材料表									图集号	03R411-2
审核	徐洪球	徐洪球	校对	张鸣侠	张鸣侠	设计	张群仲	张群仲	页	79

构件号	沟宽 B	板长 L	板厚 t	钢筋表								混凝土 (m³)
				①			②	③			④	
				直径	长度	数量	数量	直径	长度	数量	数量	
GB21-1	2100	2400	150	Φ10	2490	5	13					0.1728
GB21-2	2100	2400	200	Φ10	2490	6	13					0.2304
GB21-3	2100	2400	250	Φ12	2360	4	13					0.2880
GB21-4	2100	2400	250	Φ12	2360	5	13					0.2880
GB21-5	2100	2400	250	Φ12	2360	6		Φ8	2360	4	26	0.2880
GB21-6	2100	2400	250	Φ14	2360	5		Φ8	2360	4	26	0.2880
GB22-1	2200	2500	150	Φ10	2590	6	14					0.1800
GB22-2	2200	2500	200	Φ10	2590	6	14					0.2400
GB22-3	2200	2500	250	Φ12	2460	4	14					0.3000
GB22-4	2200	2500	250	Φ12	2460	5	14					0.3000
GB22-5	2200	2500	250	Φ12	2460	6		Φ8	2360	4	26	0.3000
GB22-6	2200	2500	250	Φ14	2460	6		Φ8	2360	4	26	0.3000

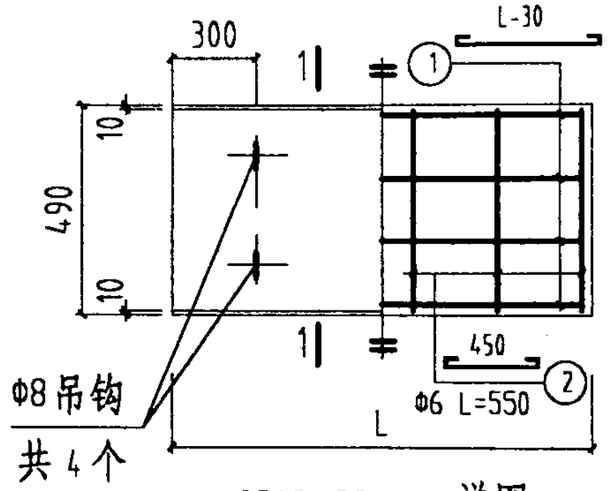

GB18~22-* 详图

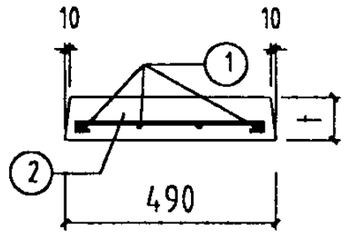

1-1

用于GB*-1~4

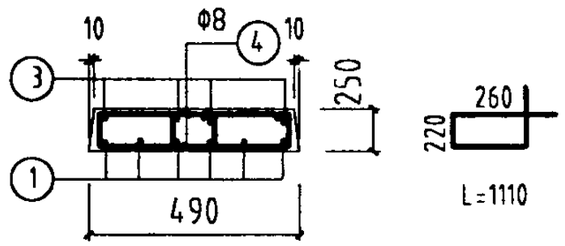

1-1

用于GB*-5.6

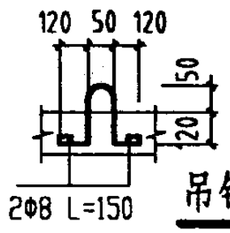

吊钩详图

附注： 同第77页.

地沟盖板GB21～22-*详图及材料表									图集号	03R411-2
审核	徐洪球	徐洪球	校对	张鸣侠	张鸣侠	设计	张群仲	张群仲	页	80

地沟过梁编号及选用表

沟宽	梁长	hf≤0.5m		0.5m<hf≤1.0m		1.0m<hf≤1.5m		1.5m<hf≤2.0m		车行道 (0.5m<hf≤2.0m)	
B	L	10kN/m²	20kN/m²	10kN/m²	20kN/m²	10kN/m²	20kN/m²	10kN/m²	20kN/m²	汽-15	汽-20
300	600	GL3-1	GL3-1	GL3-1	GL3-1	GL3-1	GL3-1	GL3-1	GL3-1	GL3-1	GL3-1
400	700	GL4-1	GL4-1	GL4-1	GL4-1	GL4-1	GL4-1	GL4-1	GL4-1	GL4-1	GL4-1
500	800	GL5-1	GL5-1	GL5-1	GL5-1	GL5-1	GL5-1	GL5-1	GL5-1	GL5-1	GL5-1
600	900	GL6-1	GL6-1	GL6-1	GL6-1	GL6-1	GL6-1	GL6-1	GL6-1	GL6-1	GL6-1
700	1000	GL7-1	GL7-1	GL7-1	GL7-1	GL7-1	GL7-1	GL7-1	GL7-1	GL7-2	GL7-2
800	1200	GL8-1	GL8-1	GL8-1	GL8-1	GL8-1	GL8-1	GL8-1	GL8-2	GL8-3	GL8-3
900	1300	GL9-1	GL9-1	GL9-1	GL9-1	GL9-1	GL9-2	GL9-2	GL9-2	GL9-3	GL9-4
1000	1400	GL10-1	GL10-1	GL10-1	GL10-1	GL10-1	GL10-2	GL10-2	GL10-2	GL10-3	GL10-4
1100	1500	GL11-1	GL11-1	GL11-1	GL11-1	GL11-1	GL11-2	GL11-2	GL11-3	GL11-4	GL11-5
1200	1600	GL12-1	GL12-2	GL12-2	GL12-2	GL12-2	GL12-3	GL12-3	GL12-3	GL12-4	GL12-5
1300	1700	GL13-1	GL13-2	GL13-2	GL13-2	GL13-2	GL13-3	GL13-3	GL13-3	GL13-4	GL13-5
1400	1800	GL14-1	GL14-2	GL14-2	GL14-2	GL14-2	GL14-3	GL14-3	GL14-3	GL14-4	GL14-5
1500	1900	GL15-1	GL15-1	GL15-1	GL15-2	GL15-2	GL15-3	GL15-3	GL15-3	GL15-4	GL15-5
1600	2000	GL16-1	GL16-1	GL16-1	GL16-2	GL16-2	GL16-3	GL16-3	GL16-3	GL16-4	GL16-5
1700	2100	GL17-1	GL17-1	GL17-1	GL17-2	GL17-2	GL17-3	GL17-3	GL17-3	GL17-4	GL17-5
1800	2300	GL18-1	GL18-2	GL18-2	GL18-2	GL18-2	GL18-3	GL18-3	GL18-3	GL18-4	GL18-5
1900	2400	GL19-1	GL19-2	GL19-2	GL19-2	GL19-2	GL19-3	GL19-3	GL19-3	GL19-4	GL19-5
2000	2500	GL20-1	GL20-1	GL20-1	GL20-2	GL20-2	GL20-3	GL20-3	GL20-3	GL20-4	GL20-5
2100	2600	GL21-1	GL21-1	GL21-1	GL21-2	GL21-2	GL21-3	GL21-3	GL21-3	GL21-4	GL21-5
2200	2700	GL22-1	GL22-2	GL22-2	GL22-2	GL22-2	GL22-3	GL22-3	GL22-3	GL22-4	GL22-5

构件号	沟宽 B	梁长 L	梁宽 b	梁高 h	钢筋表						混凝土 (m³)
					① L-50		② L-50		③ 100 b-40 100		
					长度	数量直径	长度	数量直径	长度	数量直径	
GL3-1	300	600	150	150	650	2Φ8	650	2Φ8	590	6Φ8	0.0135
GL4-1	400	700	150	150	750	2Φ8	750	2Φ8	590	6Φ8	0.0158
GL5-1	500	800	150	150	850	2Φ8	850	2Φ8	590	7Φ8	0.0180
GL6-1	600	900	150	150	950	2Φ8	950	2Φ8	590	8Φ8	0.0202
GL7-1	700	1000	150	150	1050	2Φ8	1050	2Φ8	590	8Φ8	0.0225
GL7-2	700	1000	150	150	1080	2Φ10	1050	2Φ8	590	8Φ8	0.0225
GL8-1	800	1200	150	150	1250	2Φ8	1250	2Φ8	590	9Φ8	0.0270
GL8-2	800	1200	150	150	1280	2Φ10	1250	2Φ8	590	9Φ8	0.0270
GL8-3	800	1200	150	150	1300	2Φ12	1250	2Φ8	590	9Φ8	0.0270
GL9-1	900	1300	150	150	1350	2Φ8	1350	2Φ8	590	9Φ8	0.0292
GL9-2	900	1300	150	150	1380	2Φ10	1350	2Φ8	590	9Φ8	0.0292
GL9-3	900	1300	150	200	1380	2Φ10	1350	2Φ8	690	9Φ8	0.0390
GL9-4	900	1300	150	200	1400	2Φ12	1350	2Φ8	690	9Φ8	0.0390

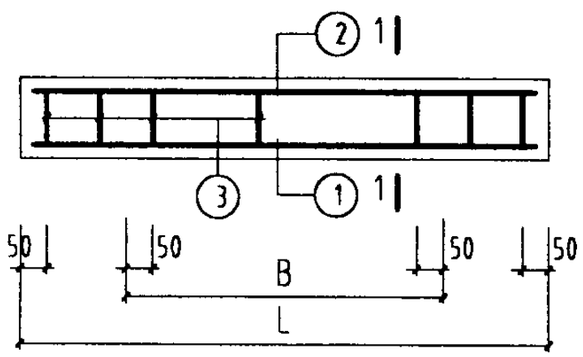

GL3~22- 详图

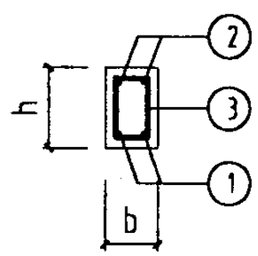

1-1

附注:

1. 混凝土强度等级为C25。
2. 当①筋为HPB235级钢筋时简图为 L-50 ；当其为HRB335级钢筋且直径≥Φ12 时简图为 100 L-50 100 ，钢筋表中钢筋弯钩增加的长度均已包括。
3. 梁制作后须注明正反，避免倒置。
4. 箍筋除两端外等间距放置。

地沟过梁 GL3~22-* 详图及材料表（一）								图集号	03R411-2
审核	徐洪球	徐洪球	校对	张鸣侠	张鸣侠	设计	张群仲	张群仲	页	82

构件号	沟宽 B	梁长 L	梁宽 b	梁高 h	钢筋表						混凝土 (m³)
					① L-50		② L-50		③ b-40		
					长度	数量直径	长度	数量直径	长度	数量直径	
GL10-1	1000	1400	150	150	1480	2Φ10	1450	2Φ8	590	10Φ8	0.0315
GL10-2	1000	1400	150	150	1500	2Φ12	1450	2Φ8	590	10Φ8	0.0315
GL10-3	1000	1400	150	200	1500	2Φ12	1450	2Φ8	690	10Φ8	0.0420
GL10-4	1000	1400	150	200	1350	2Φ12	1450	2Φ8	690	10Φ8	0.0420
GL11-1	1100	1500	150	150	1600	2Φ12	1550	2Φ8	590	10Φ8	0.0338
GL11-2	1100	1500	150	200	1580	2Φ10	1550	2Φ8	690	10Φ8	0.0450
GL11-3	1100	1500	150	200	1600	2Φ12	1550	2Φ8	690	10Φ8	0.0450
GL11-4	1100	1500	150	200	1450	2Φ12	1450	2Φ8	690	10Φ8	0.0450
GL11-5	1100	1500	150	200	1450	2Φ14	1450	2Φ8	690	10Φ8	0.0450
GL12-1	1200	1600	150	150	1680	2Φ10	1650	2Φ8	590	11Φ8	0.0360
GL12-2	1200	1600	150	200	1550	2Φ10	1650	2Φ8	690	11Φ8	0.0480
GL12-3	1200	1600	150	200	1550	2Φ12	1650	2Φ8	690	11Φ8	0.0480
GL12-4	1200	1600	150	250	1550	2Φ12	1650	2Φ8	790	11Φ8	0.0600
GL12-5	1200	1600	150	250	1550	2Φ14	1650	2Φ8	790	11Φ8	0.0600
GL13-1	1300	1700	150	150	1780	2Φ10	1650	2Φ8	590	11Φ8	0.0382
GL13-2	1300	1700	150	200	1650	2Φ10	1750	2Φ8	690	11Φ8	0.0510
GL13-3	1300	1700	150	200	1650	2Φ12	1750	2Φ8	690	11Φ8	0.0510
GL13-4	1300	1700	150	250	1650	2Φ14	1750	2Φ8	790	11Φ8	0.0638
GL13-5	1300	1700	150	250	1650	2Φ16	1750	2Φ8	790	11Φ8	0.0638
GL14-1	1400	1800	150	150	1900	2Φ12	1850	2Φ8	590	12Φ8	0.0405
GL14-2	1400	1800	150	200	1750	2Φ12	1850	2Φ8	690	12Φ8	0.0540
GL14-3	1400	1800	150	200	1750	2Φ14	1850	2Φ8	690	12Φ8	0.0540

附注：同第82页。

地沟过梁GL3～22-* 材料表（二）								图集号	03R411-2
审核	徐洪球		校对	张鸣侠		设计	张群仲	页	83

构件号	沟宽 B	梁长 L	梁宽 b	梁高 h	钢筋表						混凝土 (m³)
					① L-50		② L-50		③ 200 b-40		
					长度	数量直径	长度	数量直径	长度	数量直径	
GL14-4	1400	1800	150	250	1750	2Φ14	1850	2Φ8	790	12Φ8	0.0675
GL14-5	1400	1800	150	250	1750	2Φ16	1850	2Φ8	790	12Φ8	0.0675
GL15-1	1500	1900	150	200	1850	2Φ12	1950	2Φ8	690	12Φ8	0.0570
GL15-2	1500	1900	150	200	1850	2Φ14	1950	2Φ8	690	12Φ8	0.0570
GL15-3	1500	1900	150	250	1850	2Φ14	1950	2Φ8	790	12Φ8	0.0712
GL15-4	1500	1900	150	300	1850	2Φ14	1980	2Φ10	890	12Φ8	0.0855
GL15-5	1500	1900	150	300	1850	2Φ16	1980	2Φ10	890	12Φ8	0.0855
GL16-1	1600	2000	150	200	1950	2Φ12	2050	2Φ8	690	13Φ8	0.0600
GL16-2	1600	2000	150	200	1950	2Φ14	2050	2Φ8	690	13Φ8	0.0600
GL16-3	1600	2000	150	250	1950	2Φ14	2050	2Φ8	790	13Φ8	0.0750
GL16-4	1600	2000	150	300	1950	2Φ16	2080	2Φ10	890	13Φ8	0.0900
GL16-5	1600	2000	150	300	1950	2Φ18	2080	2Φ10	890	13Φ8	0.0900
GL17-1	1700	2100	150	200	2050	2Φ14	2150	2Φ8	690	14Φ8	0.0630
GL17-2	1700	2100	150	200	2050	2Φ16	2150	2Φ8	690	14Φ8	0.0630
GL17-3	1700	2100	150	250	2050	2Φ16	2150	2Φ8	790	14Φ8	0.0788
GL17-4	1700	2100	150	300	2050	2Φ18	2180	2Φ10	890	14Φ8	0.0945
GL17-5	1700	2100	150	300	2050	2Φ20	2180	2Φ10	890	14Φ8	0.0945
GL18-1	1800	2300	150	200	2250	2Φ12	2350	2Φ8	690	15Φ8	0.0690
GL18-2	1800	2300	150	250	2250	2Φ16	2350	2Φ8	790	15Φ8	0.0862
GL18-3	1800	2300	150	300	2250	2Φ16	2380	2Φ10	890	15Φ8	0.1035
GL18-4	1800	2300	200	350	2250	3Φ14	2380	2Φ10	1090	15Φ8	0.1610
GL18-5	1800	2300	200	350	2250	3Φ16	2380	2Φ10	1090	15Φ8	0.1610

附注：同第82页。

地沟过梁 GL3～22-* 材料表（三）									图集号	03R411-2
审核	徐洪球	徐洪球	校对	张鸣侠	张鸣侠	设计	张群仲	张群仲	页	84

构件号	沟宽 B	梁长 L	梁宽 b	梁高 h	钢筋表						混凝土 (m³)
					① L-50		② L-50		③ h-40 b-40		
					长度	数量直径	长度	数量直径	长度	数量直径	
GL19-1	1900	2400	150	200	2350	2Φ14	2450	2Φ8	690	15Φ8	0.0720
GL19-2	1900	2400	150	250	2350	2Φ16	2450	2Φ8	790	15Φ8	0.0900
GL19-3	1900	2400	150	300	2350	2Φ18	2480	2Φ10	890	15Φ8	0.1080
GL19-4	1900	2400	200	350	2350	3Φ16	2480	2Φ10	1090	15Φ8	0.1680
GL19-5	1900	2400	200	350	2350	3Φ18	2480	2Φ10	1090	15Φ8	0.1680
GL20-1	2000	2500	150	250	2450	2Φ16	2550	2Φ8	790	16Φ8	0.0938
GL20-2	2000	2500	150	250	2450	2Φ18	2550	2Φ8	790	16Φ8	0.0938
GL20-3	2000	2500	150	300	2450	2Φ20	2580	2Φ10	890	16Φ8	0.1125
GL20-4	2000	2500	200	350	2450	3Φ18	2580	2Φ10	1090	16Φ8	0.1750
GL20-5	2000	2500	200	350	2450	3Φ20	2580	2Φ10	1090	16Φ8	0.1750
GL21-1	2100	2600	150	250	2550	2Φ18	2650	2Φ8	790	16Φ8	0.0975
GL21-2	2100	2600	150	300	2550	2Φ18	2680	2Φ10	890	16Φ8	0.1170
GL21-3	2100	2600	200	350	2550	3Φ14	2680	2Φ10	1090	16Φ8	0.1820
GL21-4	2100	2600	200	350	2550	3Φ18	2680	2Φ10	1090	16Φ8	0.1820
GL21-5	2100	2600	200	350	2550	3Φ22	2680	2Φ10	1090	16Φ8	0.1820
GL22-1	2200	2700	150	250	2650	2Φ14	2750	2Φ8	790	17Φ8	0.1012
GL22-2	2200	2700	150	300	2650	2Φ18	2780	2Φ10	890	17Φ8	0.1215
GL22-3	2200	2700	200	350	2650	3Φ16	2780	2Φ10	1090	17Φ8	0.1890
GL22-4	2200	2700	200	350	2650	3Φ20	2780	2Φ10	1090	17Φ8	0.1890
GL22-5	2200	2700	200	350	2650	4Φ20	2780	2Φ12	1090	17Φ8	0.1890

附注：同第82页。

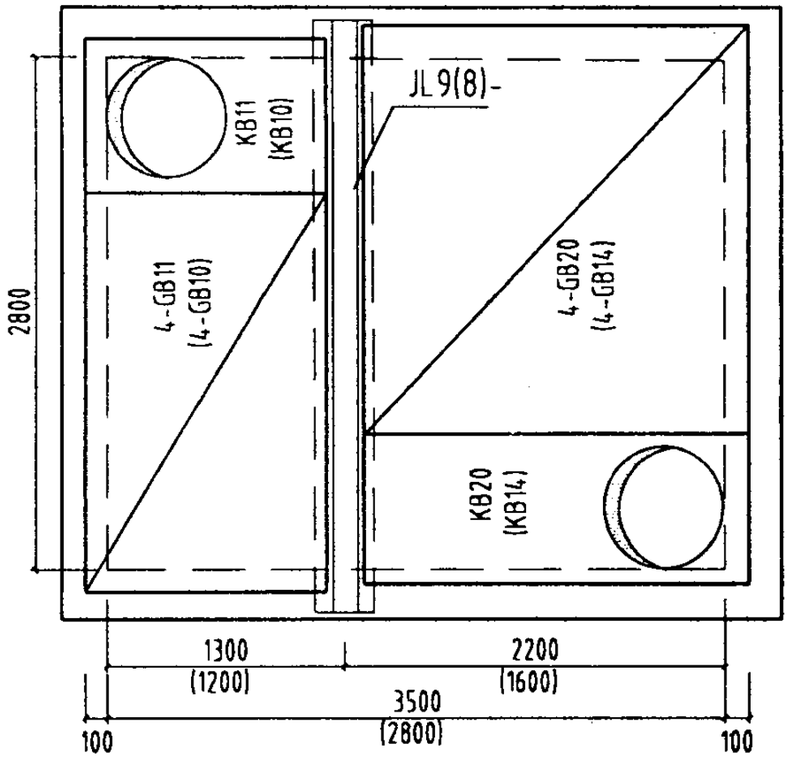

J9(8)

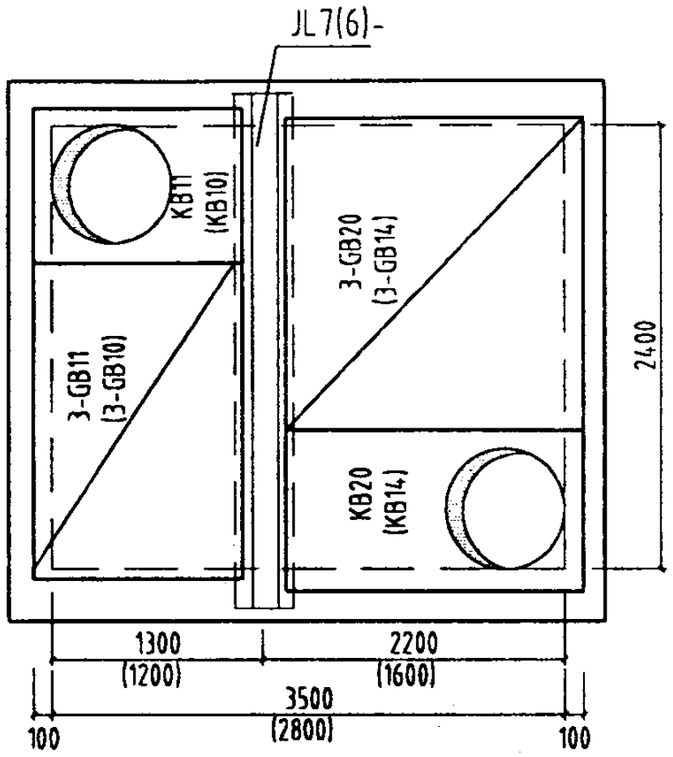

J7(6)

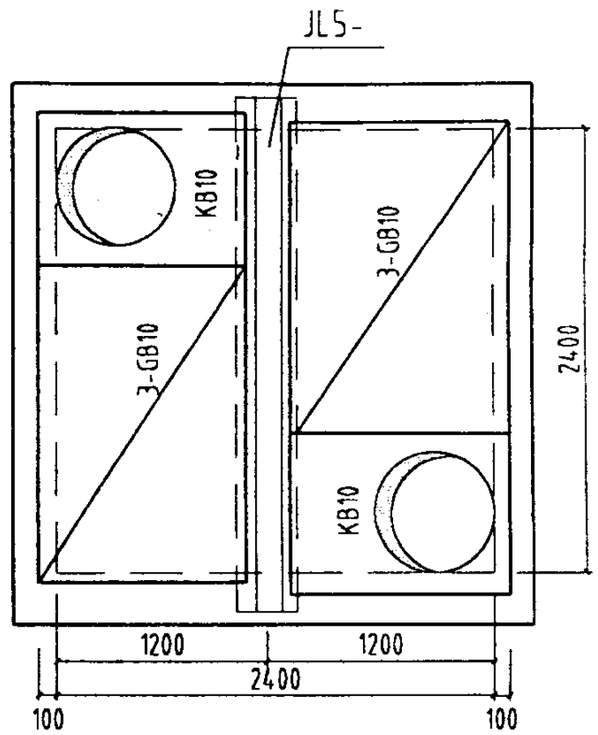

J5

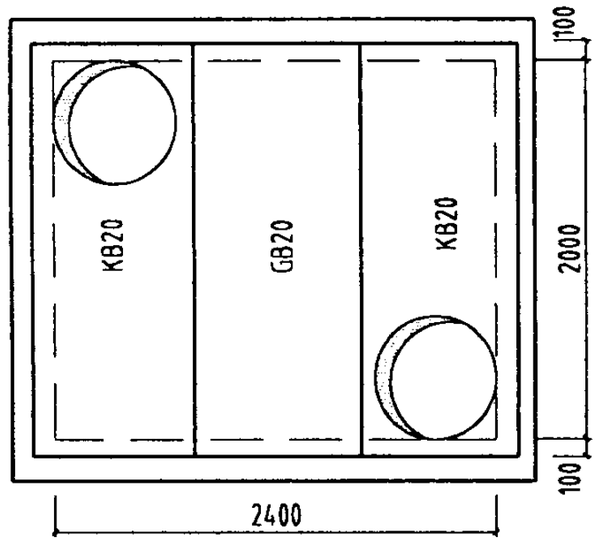

J4

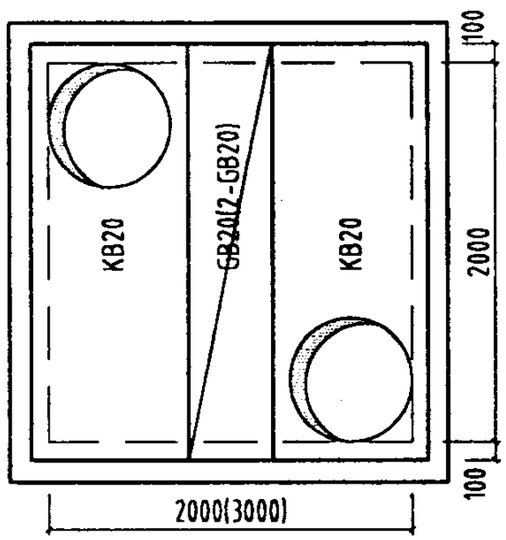

J3(3a)

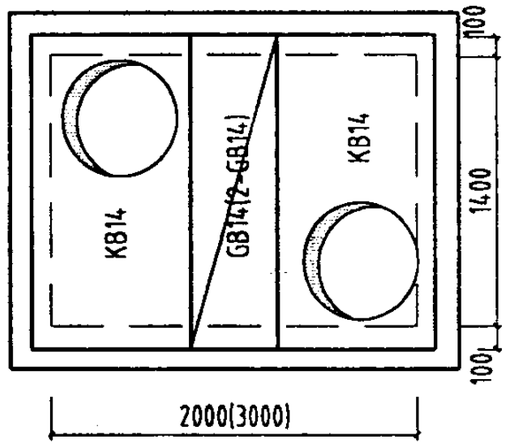

J2(2a)

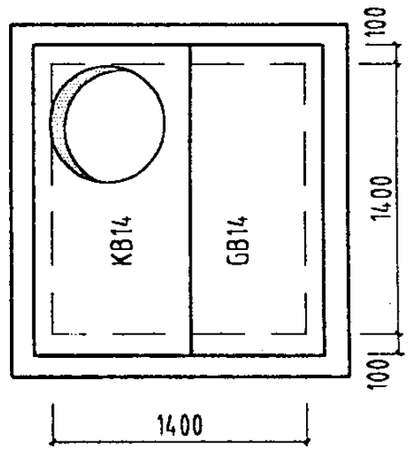

J1

附注：1. 检查井梁应尽量避免置于地沟入口中间。
2. 集水坑、人孔位置及爬梯的设置方向均由动力布置确定。
3. KB-*见第94页。

检查井及梁、板平面布置图								图集号	03R411-2
审核	徐洪球	徐洪球	校对	张鸣侠	张鸣侠	设计	张群仲	张群仲	页	86

检查井及梁、板选用表

检查井编号	检查井平面净空尺寸(mm)		井高 Hj (mm)	覆土厚 hf (mm)	人孔个数	梁			一般地沟盖板		开孔板		人孔盖板		人孔盖板座		备注
	F 短边	E 长边				编号	梁高h (mm)	数量	编号	数量	编号	数量	编号	数量	编号	数量	
J1	1400	1400	具体尺寸由个体设计定 1800≤Hj≤3000	具体尺寸由个体设计定 hf≤1500	1	—			GB14-1/2/3	1	KB14-1/2/3	1	RB-1 或 RB-2	1	BZ-1 或 BZ-2	1	1、每个人孔均设铁爬梯 2、编号中-1/2/3 分别表示覆土厚为0.5m、1.0m 1.5m构件的荷载号 3、未考虑车行道
J2(2a)	1400	2000 (3000)			2	—			GB14-1/2/3	1(3)	KB14-1/2/3	2	RB-1 或 RB-2	2	BZ-1 或 BZ-2	2	
J3(3a)	2000	2000 (3000)			2	—			GB20-1/2/3	1(3)	KB20-1/2/3	2	RB-1 或 RB-2	2	BZ-1 或 BZ-2	2	
J4	2000	2400			2	—			GB20-1/2/3	2	KB20-1/2/3	2	RB-1 或 RB-2	2	BZ-1 或 BZ-2	2	
J5	2400	2400			2	JL5-1/2/3	300/300/350	1	GB10-1/2/3	6	KB10-1/2/3	2	RB-1 或 RB-2	2	BZ-1 或 BZ-2	2	
J6	2400	2800			2	JL6-1/2/3	300/300/350	1	GB14-1/2 GB10-3	各3	KB14-1/2 KB10-3	各1	RB-1 或 RB-2	2	BZ-1 或 BZ-2	2	
J7	2400	3500			2	JL7-1/2/3	350/350/400	1	GB20-1 GB11-2/3	各3	KB20-1 KB11-2/3	各1	RB-1 或 RB-2	2	BZ-1 或 BZ-2	2	
J8	2800	2800			2	JL8-1/2/3	350/350/400	1	GB14-1 GB10-2/3	各4	KB14-1 KB10-2/3	各1	RB-1 或 RB-2	2	BZ-1 或 BZ-2	2	
J9	2800	3500			2	JL9-1/2/3	350/400/450	1	GB20-1 GB11-2/3	各4	KB20-1 KB11-2/3	各1	RB-1 或 RB-2	2	BZ-1 或 BZ-2	2	

附注：1、构件编号说明示例：

JL 7 — 1

检查井梁代号　检查井号　荷载号

GB-地沟盖板代号，KB-开孔板代号。

2、检查井代号标法见总说明。

检查井及梁、板选用表								图集号	03R411-2
审核	徐洪球	徐洪球	校对	张鸣侠	张鸣侠	设计	张群仲	张群仲	页	87

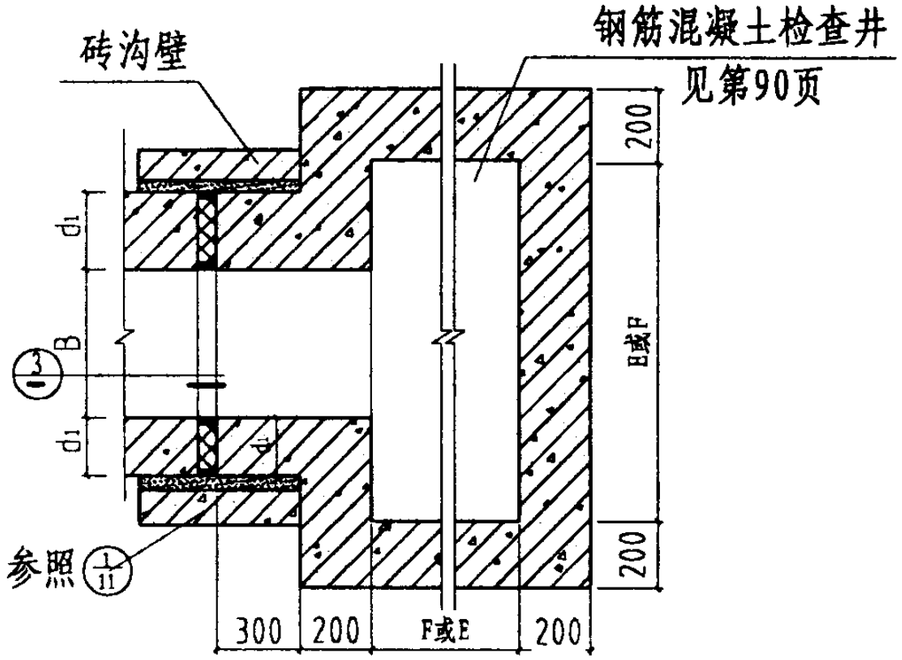

① Ⅰ、Ⅱ、Ⅲ、Ⅴ 型地沟与钢筋混凝土检查井的连接

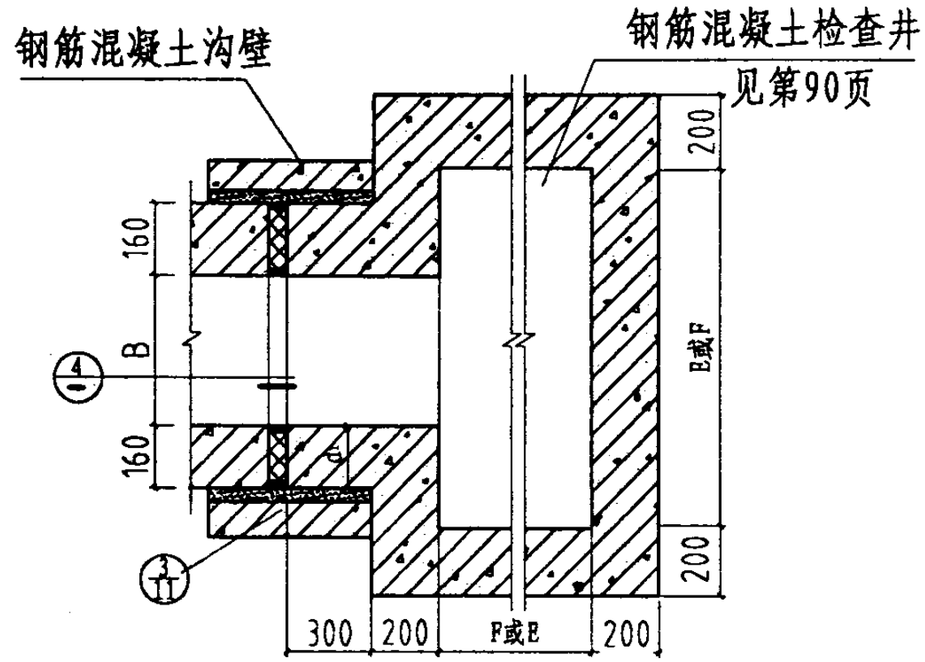

② Ⅲ、Ⅱ 型地沟与检查井的连接

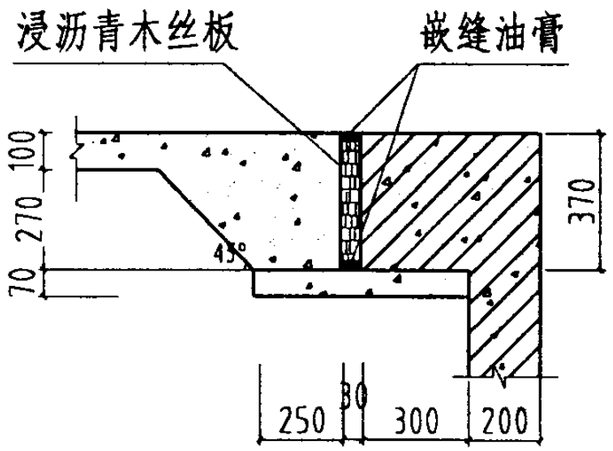

③

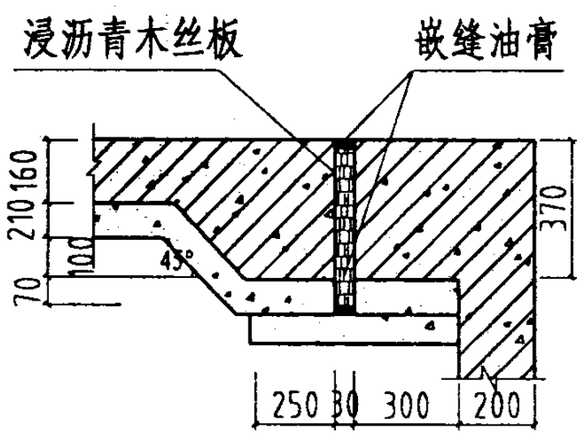

④

附注：当相连接的地沟为双沟时，图中$B=B_1+B_2+240$

地沟与检查井连接大样（一）								图集号	03R411-2
审核	徐洪球	徐洪球	校对	张鸣侠	张鸣侠	设计	张群仲	张群仲	页	88

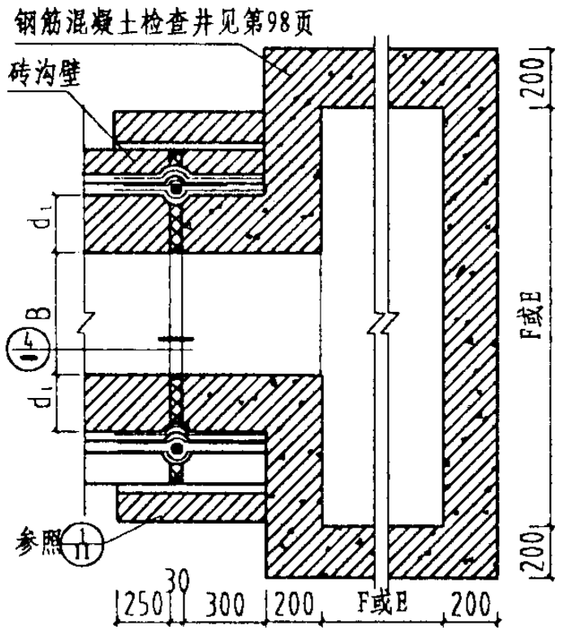

① Ⅲ、Ⅳ 型地沟与钢筋混凝土检查井的连接

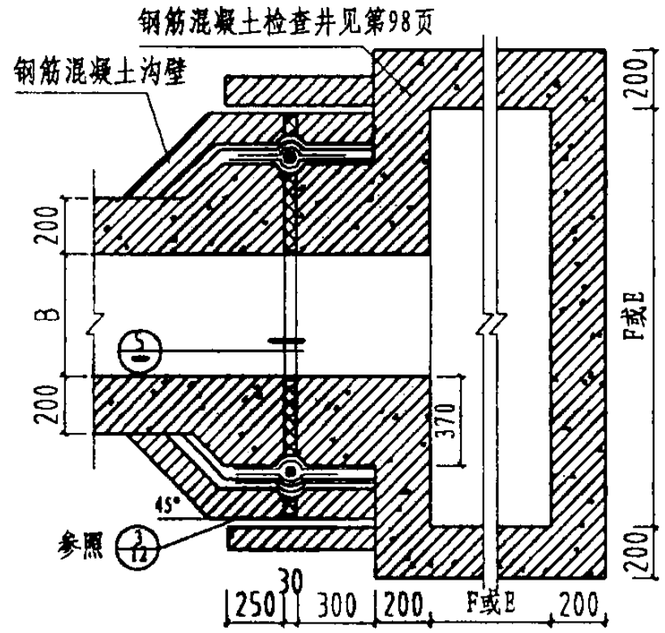

② Ⅱ型地沟与检查井的连接之一

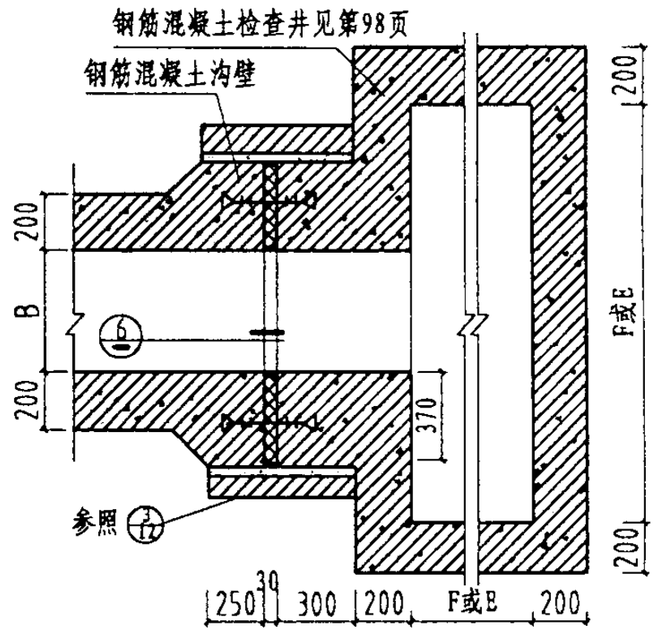

③ Ⅱ型地沟与检查井的连接之二

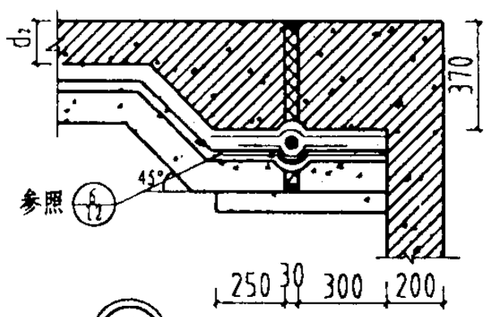

④

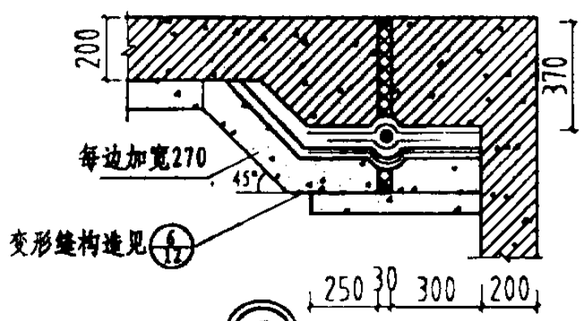

⑤

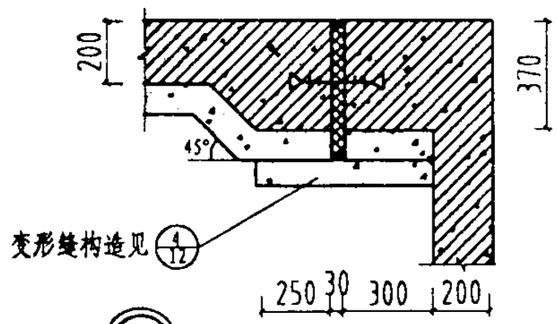

⑥

附注：1、连接处地沟垫层应加宽。

2、当连接的地沟为双沟时，图中$B=B_1+B_2+240$

地沟与检查井连接大样(二)									图集号	03R411-2
审核	徐洪球	徐洪球	校对	张鸣侠	张鸣侠	设计	张群仲	张群仲	页	89

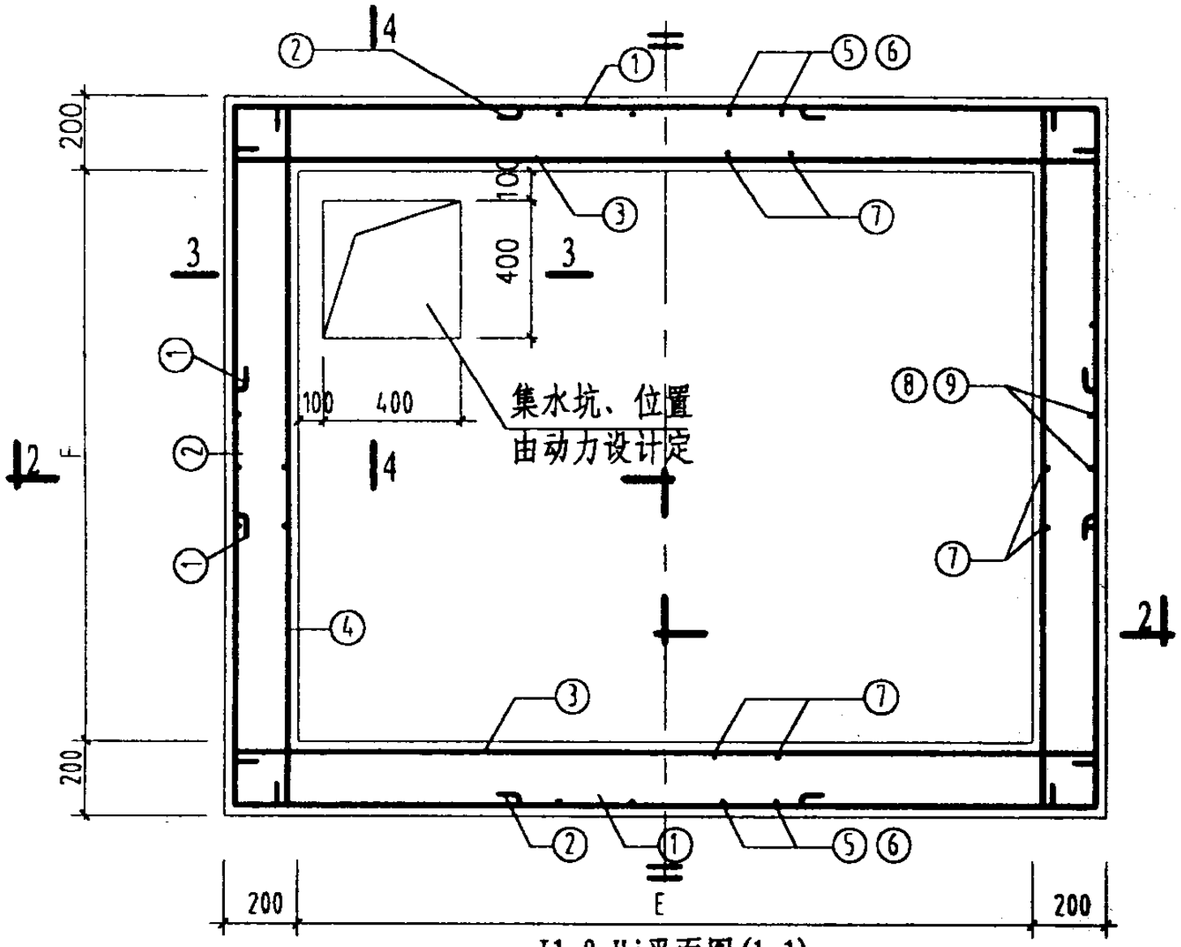

J1~9-Hj平面图(1-1)

（代号中Hj注井高毫米数）

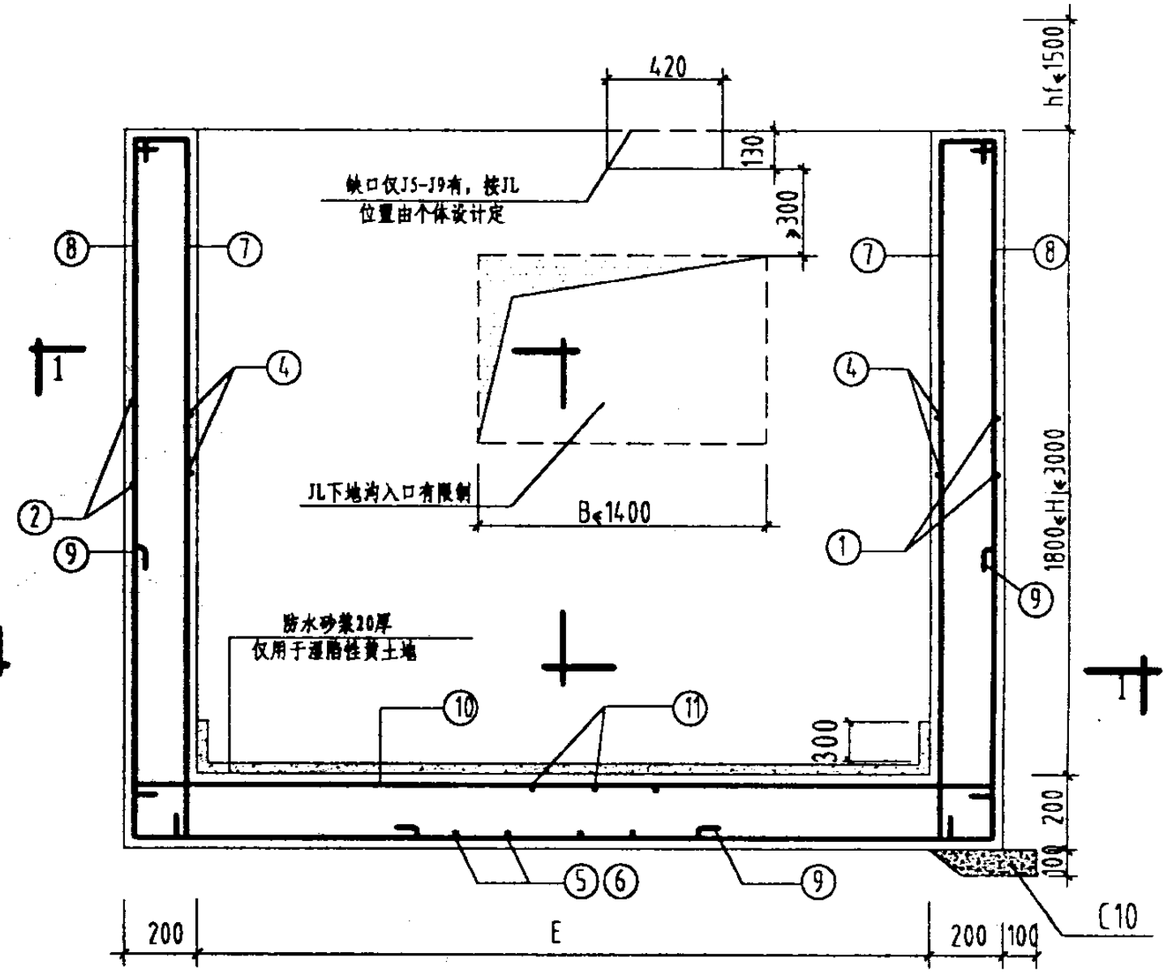

附　注

1. 混凝土强度等级为C25级，当需要防水时应采用防水混凝土，抗渗等级不小于S6。
2. 钢筋表见第92页。
3. 梁板平面布置见第86页；人孔构造、爬梯位置参见第91页。
4. 地沟接口仅示意，具体位置由动力设计定，接口处构造详见第91页。
5. 地沟入口应尽量避免在检查井梁下，如不可避免时，应满足图中要求，且入口宽 度（地沟宽度）B>1400，否则应增加钢筋或增加地沟顶面到检查井顶面间的距离。
6. 检查井梁安放处应座1:2水泥砂浆并充填密实，以防渗漏。
7. 人孔盖板、盖板座有钢筋混凝土和铸铁的两种，由个体设计选用。
8. 梁板、平面布置图详第86页，构件统计表详第87页，本图仅示意。

检查井详图（一）									图集号	03R411-2
审核	徐洪球	徐洪球	校对	张鸣侠	张鸣侠	设计	张群仲	张群仲	页	90

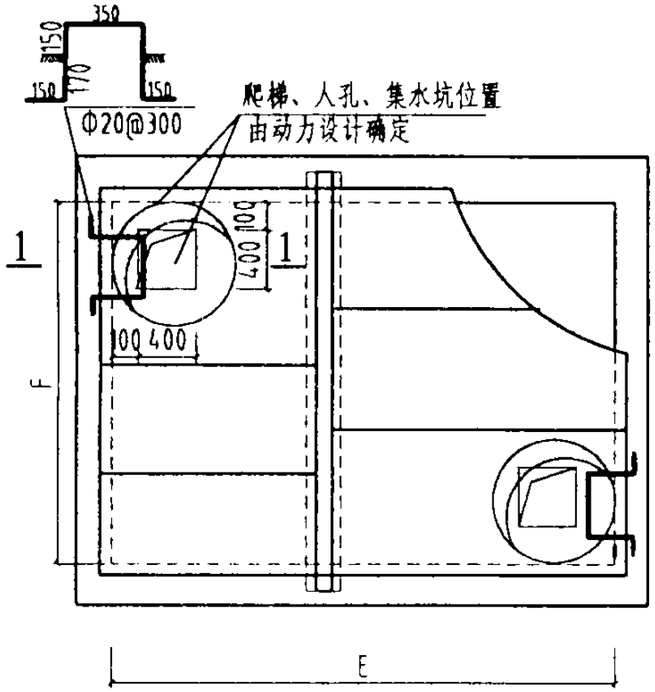

J1~9—Hj人孔平面图

（代号中Hj注井高毫米数）

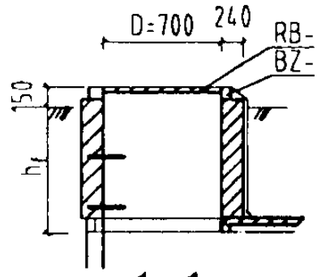

1-1

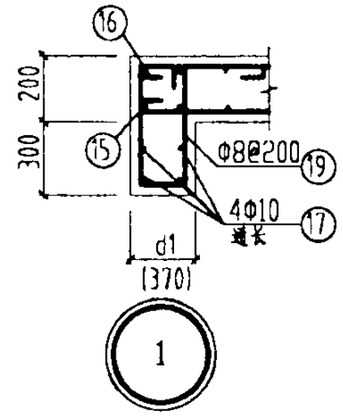

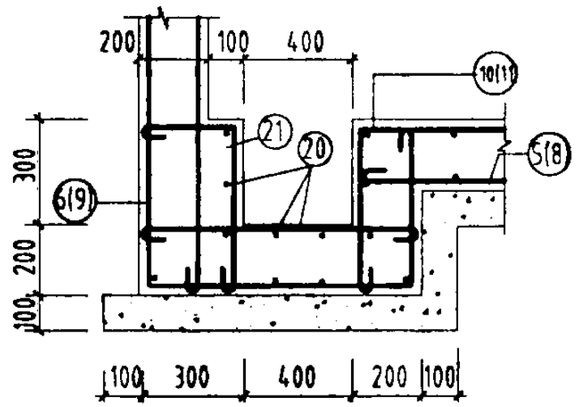

3 - 3(4 - 4)

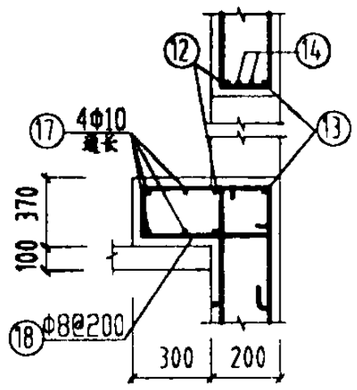

5 - 5

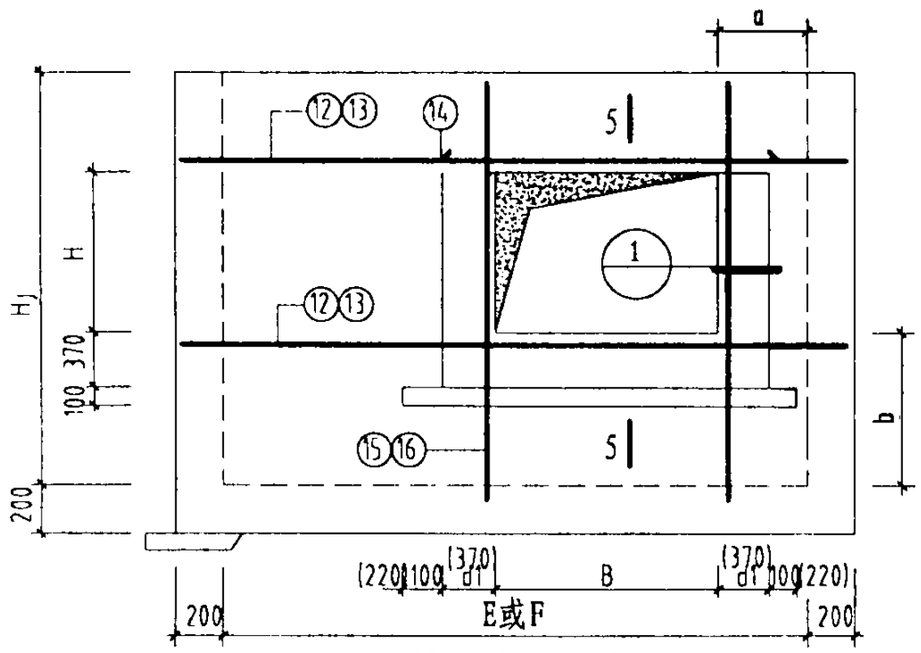

地沟接口示意图

（括号内尺寸用于Ⅶ、Ⅷ、Ⅸ型地沟接口）

地沟接口、集水坑钢筋表

构件名称	编号	简图	直径	数量间距
地沟接口	12	500 B+340或F+340 500	Φ16	2
	13	B+370或F+370	Φ16	2
	14	B+500	Φ16	2
	15	Hj+160 500	Φ16	2
	16	Hj+170	Φ16	2
	17	通长	Φ10	4
	18	500 440 460 310	Φ8	@200
	19	500 440 460 d1-60	Φ8	@200
集水坑	20	820	Φ10	10
	21	250 440	Φ10	4

附注：

1. 同第90页。
2. 检查井的长度（E）不小于宽度（F）。
3. 检查井高度Hj=1800mm～3000mm，具体由个体设计确定。
4. 钢筋长度根据检查井具体尺寸确定。

检查井详图（二）								图集号	03R411-2
审核	徐洪球	徐洪球	校对	张鸣侠	张鸣侠	设计	张群仲	页	91

钢筋编号	钢筋简图	J-1 $\frac{1400}{1400}$	J-2 $\frac{2000}{1400}$	J-2a $\frac{3000}{1400}$	J-3 $\frac{2000}{2000}$	J-3a $\frac{3000}{2000}$	J-4 $\frac{2400}{2000}$	J-5 $\frac{2400}{2400}$	J-6 $\frac{2800}{2400}$	J-7 $\frac{3500}{2400}$	J-8 $\frac{2800}{2800}$	J-9 $\frac{3500}{2800}$
		直径间距	直径间距	直径间距	直径间距	直径间距	直径间距	直径间距	直径间距	直径间距	直径间距	直径间距
1	$\frac{F}{4}$+175 E+350 $\frac{F}{4}$+175	Φ10@150	Φ10@150	Φ10@150	Φ10@150	Φ10@150	Φ10@150	Φ10@150	Φ10@150	Φ12@200	Φ12@200	Φ12@200
2	$\frac{E}{4}$+175 F+350 $\frac{E}{4}$+175	Φ10@150	Φ10@150	Φ10@150	Φ10@150	Φ10@150	Φ10@150	Φ10@150	Φ10@150	Φ10@150	Φ10@150	Φ10@150
3	E+350	Φ10@150	Φ10@150	Φ10@150	Φ10@150	Φ10@150	Φ10@150	Φ10@150	Φ10@150	Φ10@150	Φ10@150	Φ10@150
4	F+350	Φ10@150	Φ10@150	Φ10@150	Φ10@150	Φ10@150	Φ10@150	Φ10@150	Φ10@150	Φ10@150	Φ10@150	Φ10@150
5	Hj-65 F+350 Hj-65	Φ10@150	Φ10@150	Φ10@150	Φ10@150	Φ12@200	Φ12@200	Φ12@200	Φ12@170	Φ12@160	Φ12@180	Φ14@180
6	Hj/2 $\frac{F}{4}$+175	Φ10@150	Φ10@150	Φ10@150	Φ12@200	Φ12@200	Φ12@200	Φ12@200	Φ14@170	Φ14@160	Φ14@180	Φ16@180
7	160 Hj+450	Φ10@150	Φ10@150	Φ10@150	Φ10@150	Φ10@150	Φ10@150	Φ10@150	Φ10@150	Φ10@150	Φ10@150	Φ10@150
8	Hj-65 E+350 Hj-65	Φ10@150	Φ10@150	Φ10@150	Φ10@150	Φ12@200	Φ12@200	Φ12@200	Φ12@200	Φ12@200	Φ12@180	Φ14@200
9	Hj/2 $\frac{E}{4}$+175	Φ10@150	Φ10@150	Φ10@150	Φ12@200	Φ12@200	Φ12@200	Φ12@200	Φ12@200	Φ12@200	Φ14@180	Φ16@200
10	E+350	Φ10@150	Φ10@150	Φ10@150	Φ10@150	Φ10@150	Φ10@150	Φ10@130	Φ10@140	Φ10@150	Φ12@180	Φ12@125
11	F+350	Φ10@150	Φ10@150	Φ10@150	Φ10@150	Φ12@200	Φ10@140	Φ10@130	Φ10@100	Φ12@150	Φ12@180	Φ12@125

附注：1. 同第91页附注2～4。

2. 当为HRB335级钢筋时，钢筋简图取消弯钩。

构件号	梁净跨 L0	梁长 L	梁高 h	钢筋表 ① L-50 长度	数量直径	② L-50 长度	数量直径	③ L-50 长度	数量直径	④ 130 长度	直径间距	⑤ 370 长度	直径间距	经济指标 混凝土 (m^3)
JL5-1	2400	2800	300	2750	2Φ16	2850	2Φ8	2830	2Φ6	910	Φ6@200	580	Φ8@200	0.233
JL5-2	2400	2800	300	2750	3Φ16	2850	2Φ8	2830	2Φ6	910	Φ6@200	580	Φ8@200	
JL5-3	2400	2800	350	2750	3Φ16	2850	2Φ8	2830	2Φ6	1010	Φ6@200	580	Φ8@200	0.259
JL6-1	2400	2800	300	2750	3Φ14	2850	2Φ8	2830	2Φ6	910	Φ6@200	580	Φ8@200	0.233
JL6-2	2400	2800	350	2750	3Φ16	2850	2Φ8	2830	2Φ6	1010	Φ6@200	580	Φ8@200	0.259
JL6-3	2400	2800	350	2750	2Φ20	2850	2Φ8	2830	2Φ6	1040	Φ8@200	580	Φ8@200	
JL7-1	2400	2800	300	2750	3Φ18	2850	2Φ8	2830	2Φ6	940	Φ6@200	580	Φ8@200	0.233
JL7-2	2400	2800	350	2750	3Φ18	2850	2Φ8	2830	2Φ6	1040	Φ8@200	580	Φ8@200	0.259
JL7-3	2400	2800	400	2750	3Φ18	2850	2Φ8	2830	2Φ6	1140	Φ8@200	580	Φ8@200	0.285
JL8-1	2800	3200	350	3150	3Φ16	3250	2Φ8	3230	2Φ6	1040	Φ8@200	580	Φ8@200	0.295
JL8-2	2800	3200	350	3150	3Φ18	3250	2Φ8	3230	2Φ6	1040	Φ8@200	580	Φ8@200	
JL8-3	2800	3200	400	3150	3Φ18	3250	2Φ8	3230	2Φ6	1140	Φ8@180	580	Φ8@200	0.325
JL9-1	2800	3200	350	3150	3Φ18	3250	2Φ8	3230	2Φ6	1010	Φ8@200	580	Φ8@200	0.295
JL9-2	2800	3200	400	3150	2Φ18+1Φ20	3250	2Φ8	3230	2Φ6	1140	Φ8@200	580	Φ8@200	0.325
JL8-3	2800	3200	450	3150	2Φ18+1Φ20	3250	2Φ8	3230	2Φ6	1240	Φ8@180	580	Φ8@200	0.354

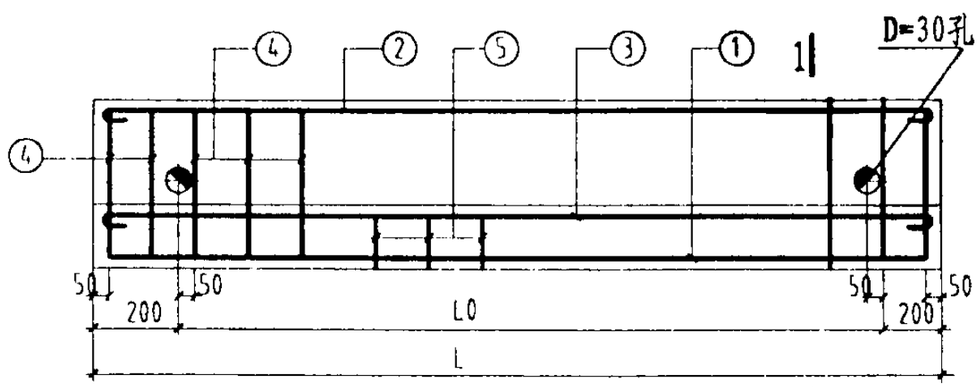

JL5～9-*详图

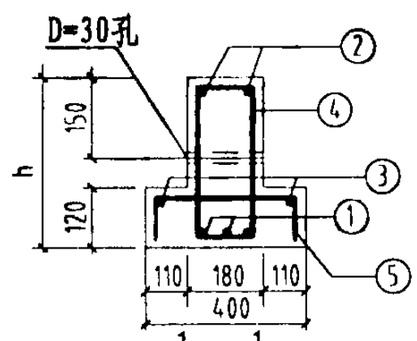

1 - 1

附注:

混凝土强度等级采用C25。

检查井梁JL5～9-*详图及钢筋材料表								图集号	03R411-2
审核	徐洪球	徐洪球	校对	张鸣侠	张鸣侠	设计	张群仲	页	93

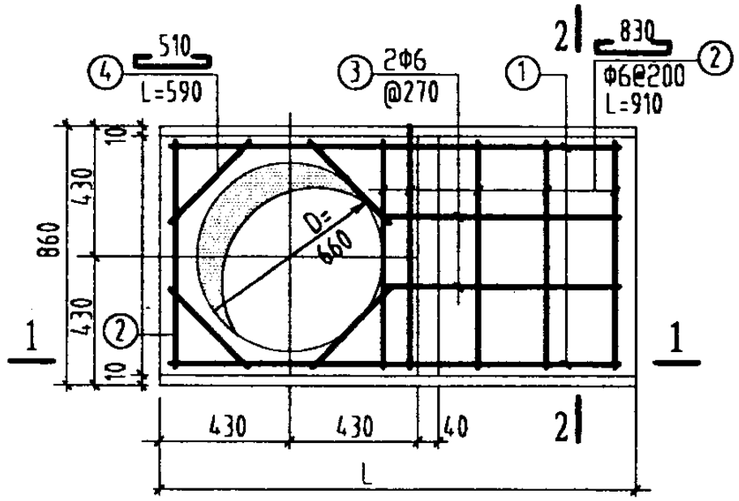

KB10、11、12-*详图

构件号	钢筋表 ①	② 800		③ 800(1400)		④	⑤	⑥	⑦	经济指标
	数量直径	长度	数量直径	长度	数量直径	数量直径	数量直径	数量直径	数量直径	混凝土 (m^3)
KB14-1	2Φ12	1130	4Φ6	1100	3Φ6	2Φ6	3Φ8	6Φ6	4Φ8	0.1343
KB14-2	2Φ14	1130	4Φ6	1100	3Φ6	2Φ6	3Φ8	8Φ6	4Φ8	
KB14-3	2Φ16	1130	4Φ6	1100	3Φ6	2Φ6	3Φ8	8Φ6	4Φ8	
KB20-1	2Φ14	1230	7Φ6	1800	3Φ6	2Φ6	3Φ8	6Φ6	4Φ8	0.2056
KB20-2	2Φ16	1230	9Φ6	1800	3Φ6	2Φ6	3Φ8	8Φ6	4Φ8	
KB20-3	2Φ18	1230	7Φ8	1800	3Φ6	2Φ6	3Φ8	8Φ6	4Φ8	

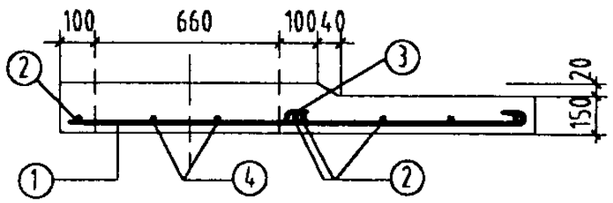

1 - 1

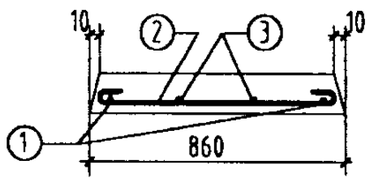

2 - 2

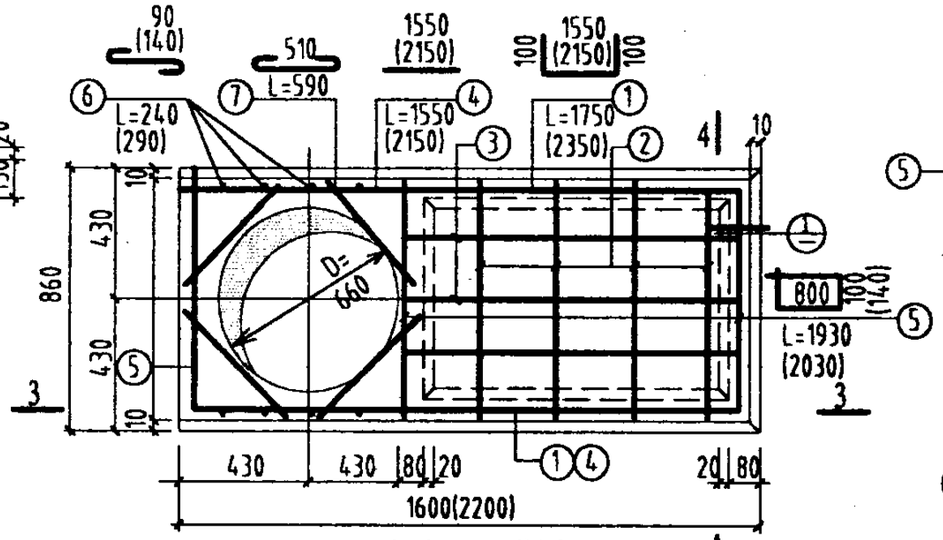

KB14(20) - *详图

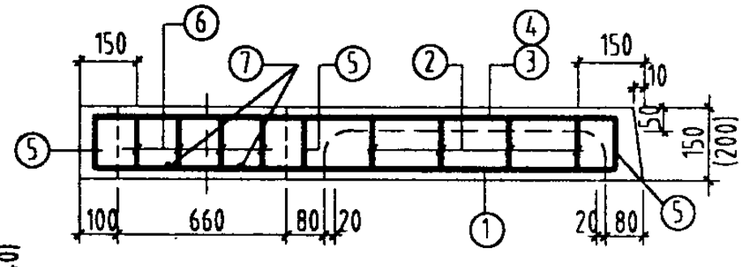

3 - 3

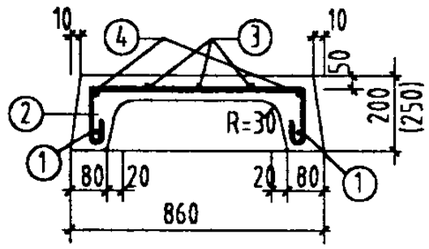

4 - 4

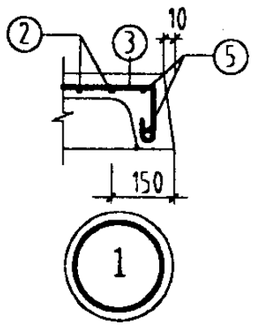

构件号	板长 L	钢筋表 ① L-50		②	③ L-780		④	经济指标
		长度	数量直径	数量直径	长度	数量直径	数量直径	混凝土 (m^3)
KB10-1~3	1200	1350	2Φ14	5Φ6	500	2Φ6	4Φ8	0.1109
KB11-1.2	1300	1450	2Φ14	5Φ6	600	2Φ6	4Φ8	0.1237
KB11-3	1300	1450	2Φ16	5Φ6	600	2Φ6	4Φ8	
KB12-1.2	1400	1550	2Φ14	6Φ6	700	2Φ6	4Φ8	0.1364
KB12-3	1400	1550	2Φ16	6Φ6	700	2Φ6	4Φ8	

附注：1. 混凝土强度等级为C25。

2. 括号中数字用于KB20-*。

3. KB14、20- * 的②⑥筋长度按箍筋计算。

检查井开孔板KB10～12-*、KB14、20-*详图及钢筋材料表								图集号	03R411-2
审核	徐洪球	徐洪球	校对	张鸣侠	张鸣侠	设计	张群仲	张群仲	页	94

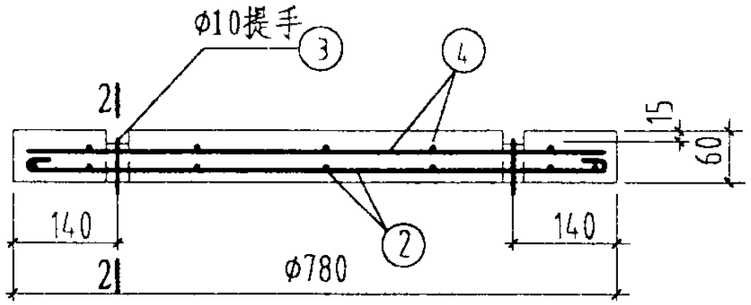

1 - 1

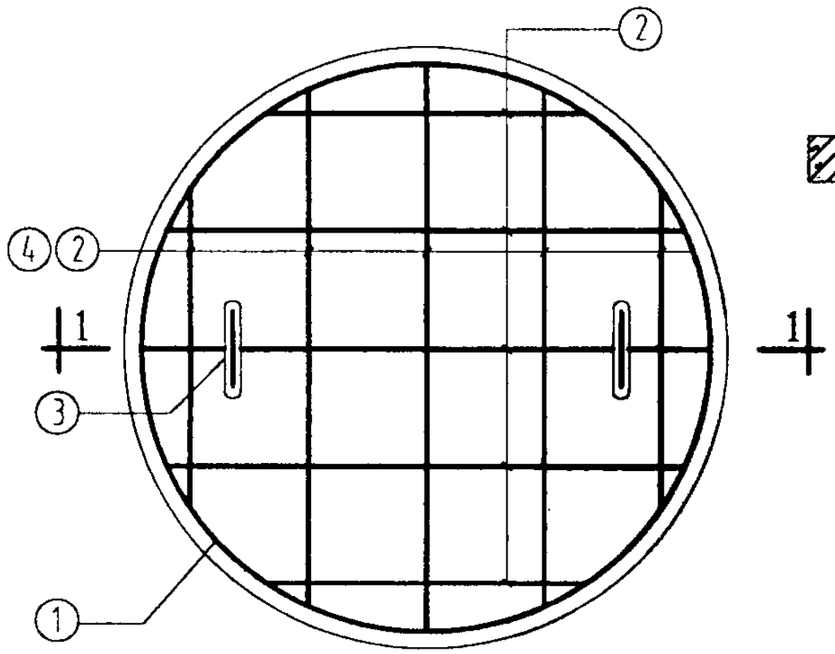

人孔盖板RB-1平面图

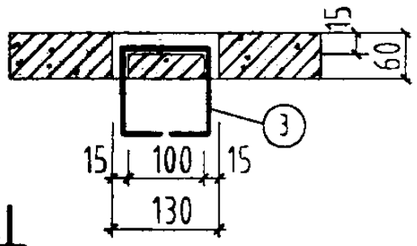

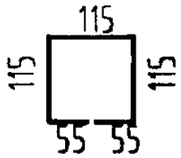

2 - 2

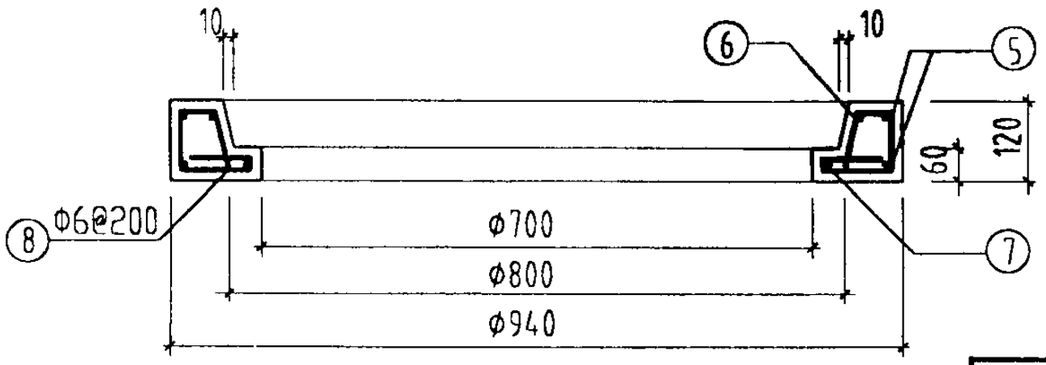

人孔盖板座BZ-1平面图

材料明细表

构件号	钢筋号	简图	直径(mm)	长度(mm)	数量	经济指标 混凝土(m³)
RB-1	1	150 D=730	Φ10	2570	1	0.03
	2	440~740	Φ10	平均720	10	
	3	115 150 55 55	Φ6	455	2	
	4	440 740	Φ10	平均590	10	
BZ-1	5	150 D=890	Φ6	3030	2	0.03
	6	150 D=840	Φ6	2870	1	
	7	150 D=740	Φ6	2560	1	
	8	30 90 90 100 30 90 90	Φ6	430	16	

附注：

混凝土强度等级为C25。

人孔盖板RB-1及盖板座BZ-1详图及材料表									图集号	03R411-2
审核	徐洪球	徐洪球	校对	张鸣侠	张鸣侠	设计	张群仲	张群仲	页	95

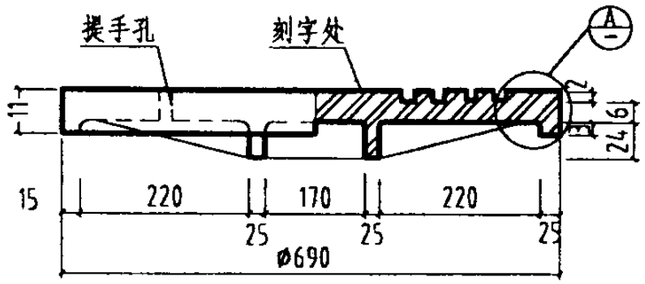

1-1

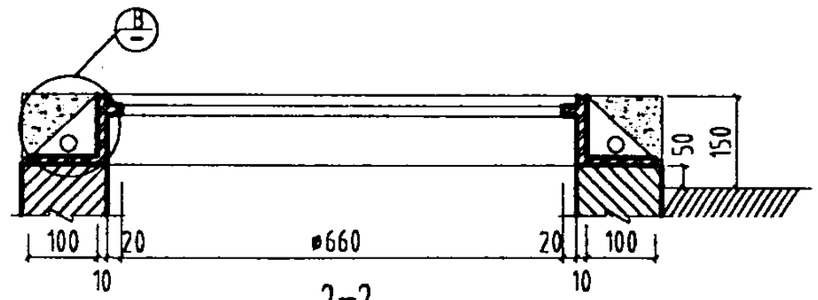

2-2

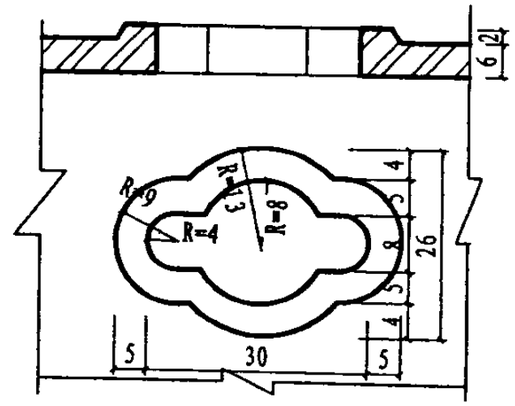

井盖提手孔大样图

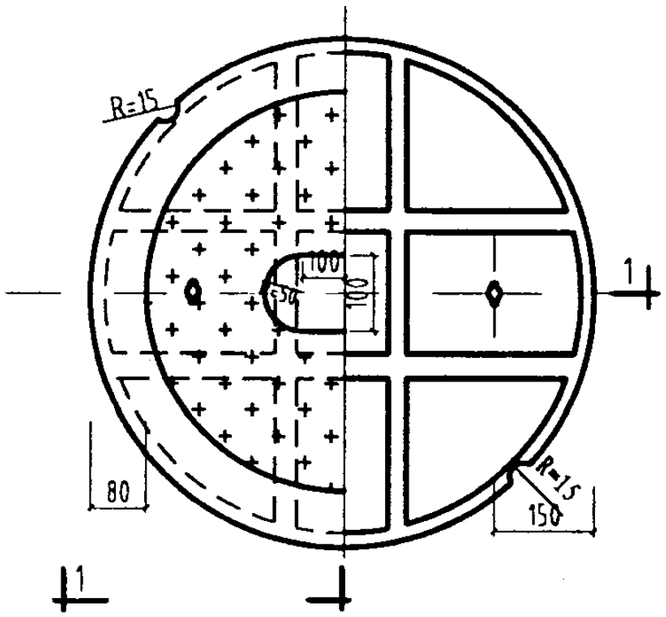

铸铁人孔盖板座RB-2平面图

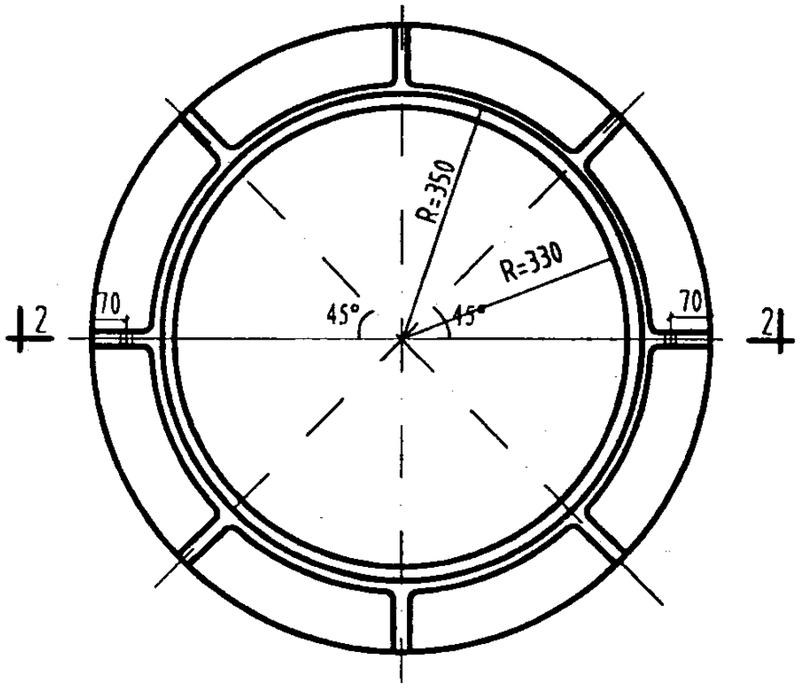

铸铁人孔盖板座BZ-2平面图

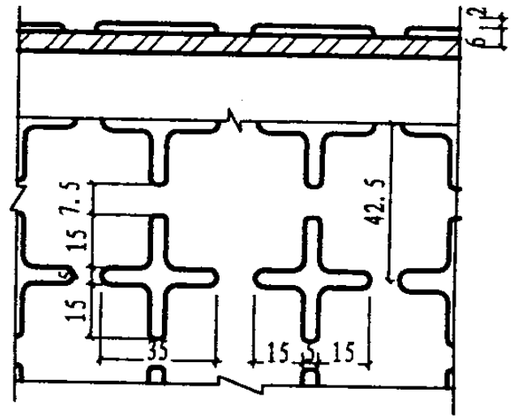

井盖十字花纹详图

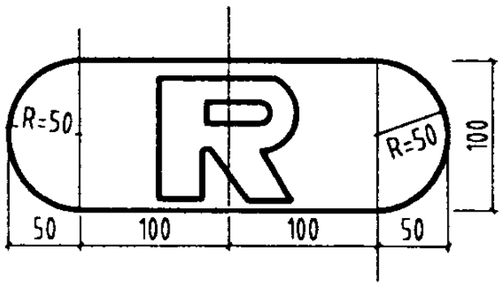

字大样

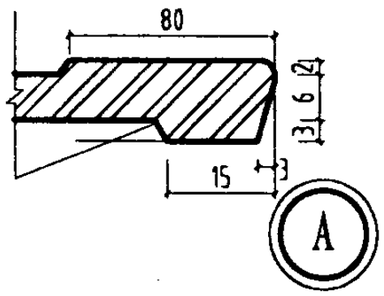

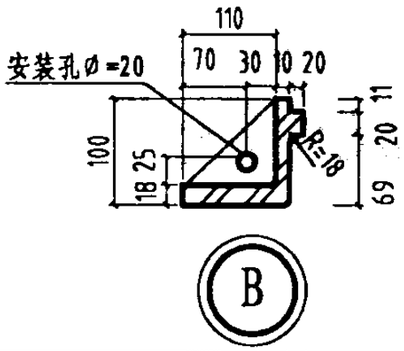

附注：1、材料：灰口铸铁HT200
2、盖板中间填写"R"字样，表示热力管道用。

铸铁人孔盖板RB-2及盖板座BZ-2详图								图集号	03R411-2
审核	徐洪球	徐洪球	校对	张鸣侠	张鸣侠	设计	张群仲	张群仲	页	96

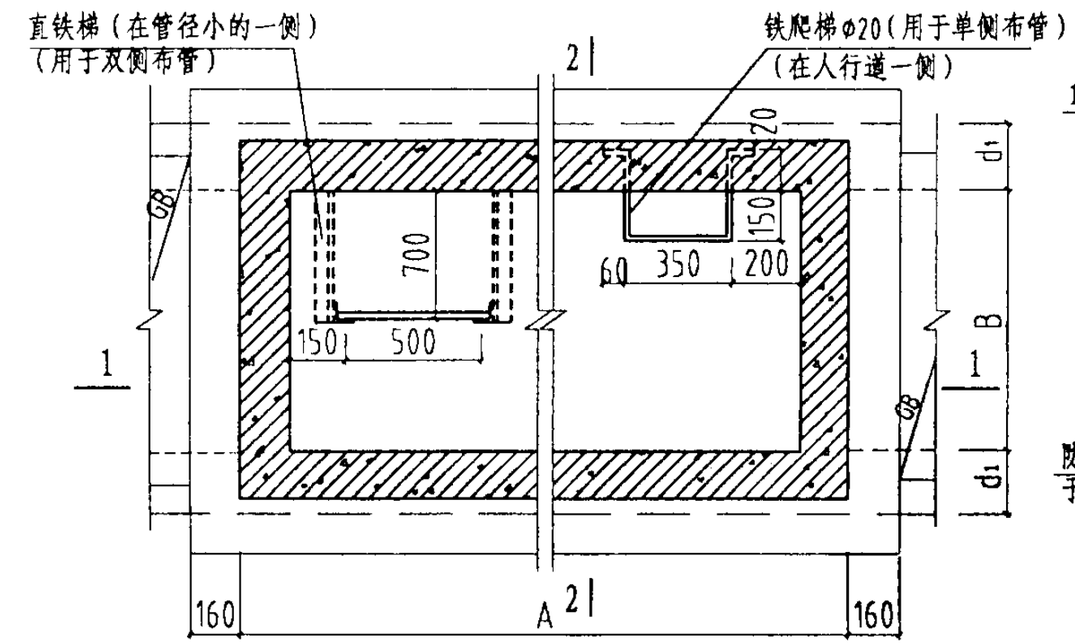

直铁梯上部立面

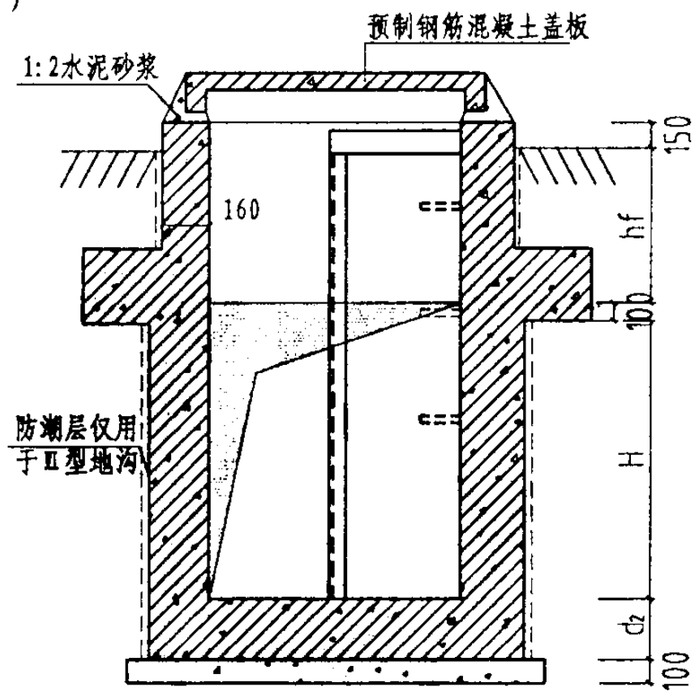

2-2

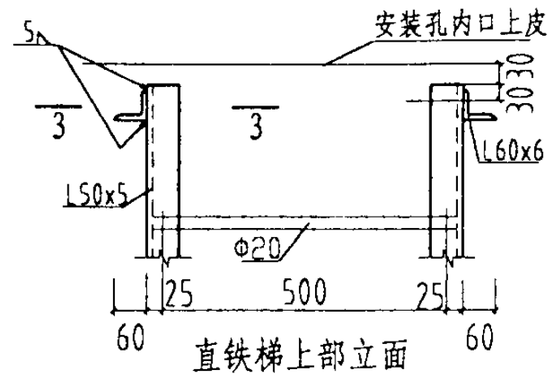

直铁梯上部立面

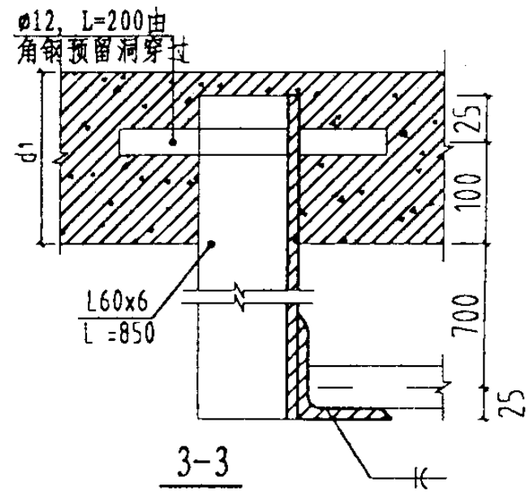

3-3

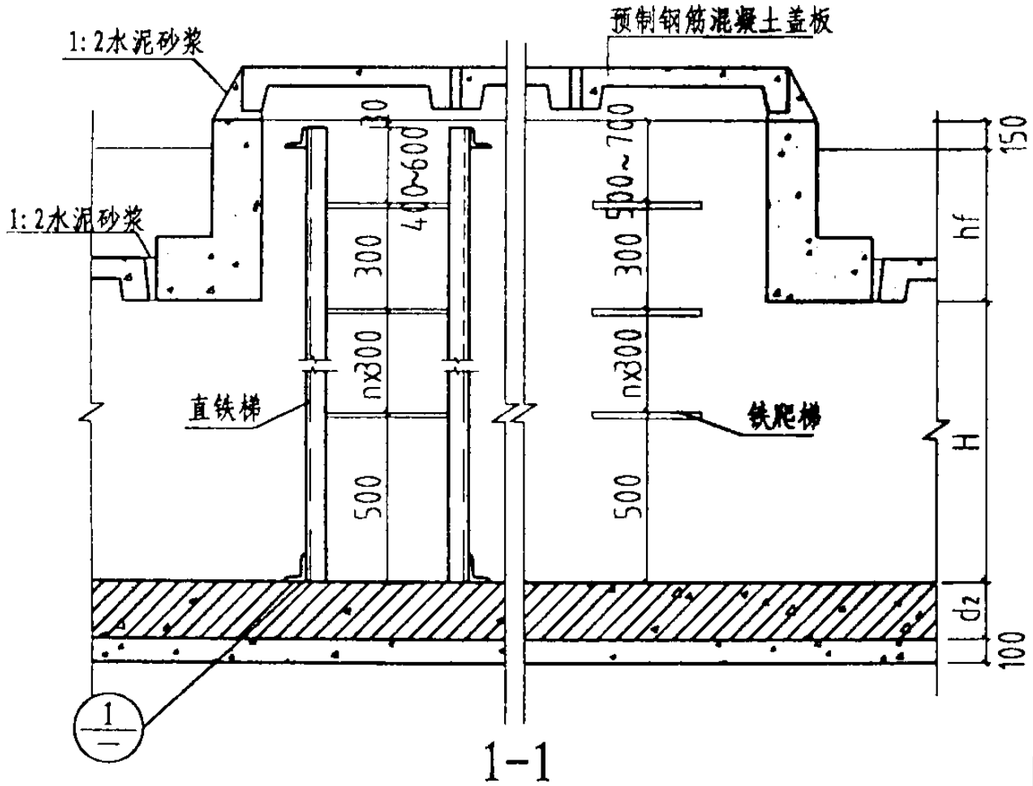

1-1

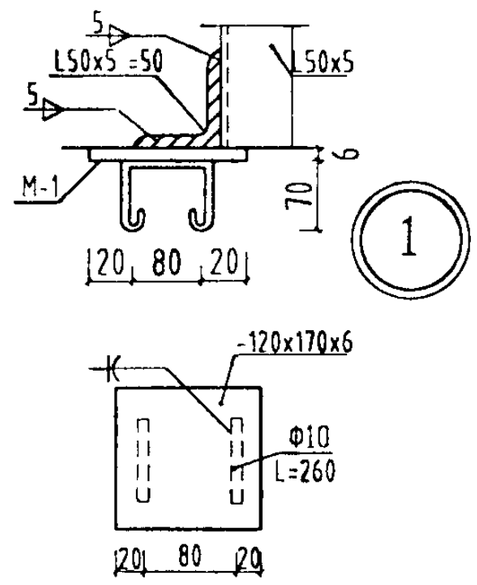

M-1

1

附注：

1、安装孔铁爬梯：用于管道单侧布管。
安装孔直铁梯：用于管道双侧布管。

2、安装孔平面长度A与覆土厚度hf有关，
当 hf≤500时，A=6000
500<hf≤1000时，A=6750
1000<hf≤1500时，A=7500 。

3、盖板按沟宽选用GB**-1盖板。

通行地沟安装孔								图集号	03R411-2
审核	徐洪球	徐洪球	校对	张鸣侠	张鸣侠	设计	张群仲	张群仲	页	97

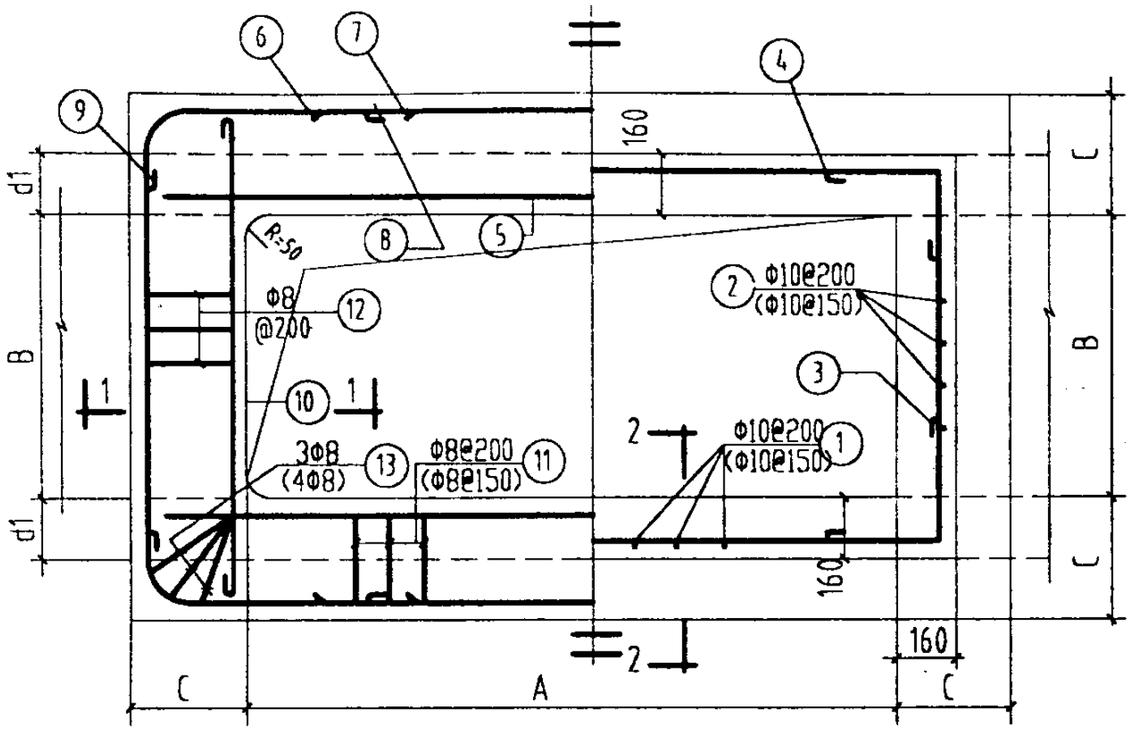

安装孔（AK-1、2、3）模板配筋平面图

（括号内数字仅用于AK-3）

埋深	安装孔代号	A	C	D
hf≤500	AK-1	6000	350	200
500<hf<1000	AK-2	6750	500	220
1000≤hf<1500	AK-3	7500	650	250

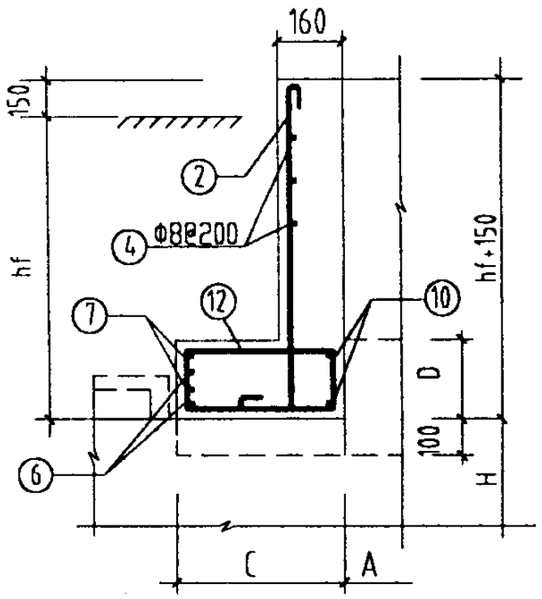

1 - 1

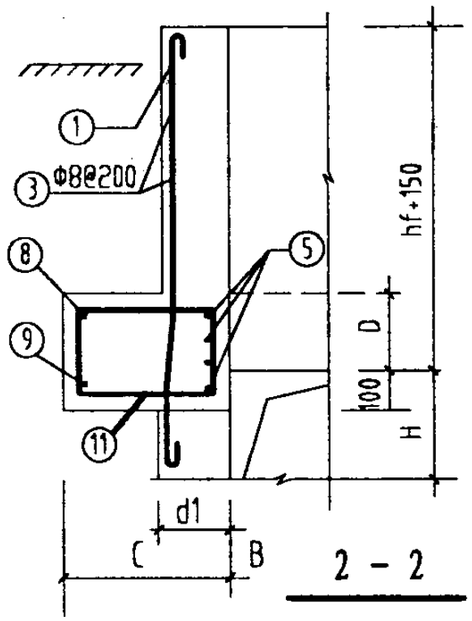

2 - 2

钢筋简表

安装孔代号	编号	简图	直径	长度	数量	安装孔代号	编号	简图	直径	长度	数量
AK-1	1	hf+500	Φ10	hf+600	64	AK-2	8	3150	Φ10	3280	2
	2	hf+120 100	Φ10	hf+320	按实际		9	R=300 7090 140 470	Φ10	8440	2
	3	6650 400	Φ8	7550	按实际		10	B+300	Φ10	B+430	4
	4	B+650 400	Φ8	B+1550	按实际		11	440 260	Φ8	1550	68
	5	6400	Φ18	6400	6		12	440 160	Φ8	1350	按实际
	6	R=200 B+240 1400 315	Φ18	B+3670	2		13	440-500 260	Φ8	平均 1610	12
	7	R=200 B+240 2000 315	Φ18	B+4870	4	AK-3	1	hf+1000	Φ10	hf+1100	104
	8	2900	Φ10	3130	2		2	hf+220 100	Φ10	hf+420	按实际
	9	R=200 6240 120 315	Φ10	7140	2		3	8750 800	Φ8	10450	按实际
	10	B+300	Φ10	B+430	4		4	B+1250 800	Φ8	2950	按实际
	11	290 240	Φ8	1210	62		5	8160	Φ22	8160	8
	12	290 140	Φ8	1010	按实际		6	1800 R=400 B+440 630	Φ25	B+5300	4
	13	290-340 240	Φ8	平均 1260	12		7	2500 R=400 B+440 630	Φ22	B+6700	4
AK-2	1	hf+700	Φ10	hf+800	72		8	3600	Φ10	3730	2
	2	hf+190 100	Φ10	hf+390	按实际		9	R=400 7940 190 630	Φ10	9710	2
	3	7700 600	Φ8	9000	按实际		10	B+300	Φ10	B+430	4
	4	B+950 600	Φ8	B+2250	按实际		11	590 290	Φ8	1910	102
	5	7200	Φ18	7200	8		12	590 190	Φ8	1710	按实际
	6	1650 R=300 B+340 470	Φ18	B+4580	4		13	590-470 290	Φ8	平均 1990	16
	7	2300 R=300 B+340 470	Φ18	B+5880	4						

附注：1. 混凝土强度等级同地沟。

2. 圆角钢筋圆弧长度与直段长度分开标注。

3. 应按第97页预埋铁梯。

4. 地沟部分配筋不变。

通行地沟安装孔AK-1、2、3模板、配筋图								图集号	03R411-2
审核	徐洪球	徐洪球	校对	张鸣侠	张鸣侠	设计	张群仲	页	98

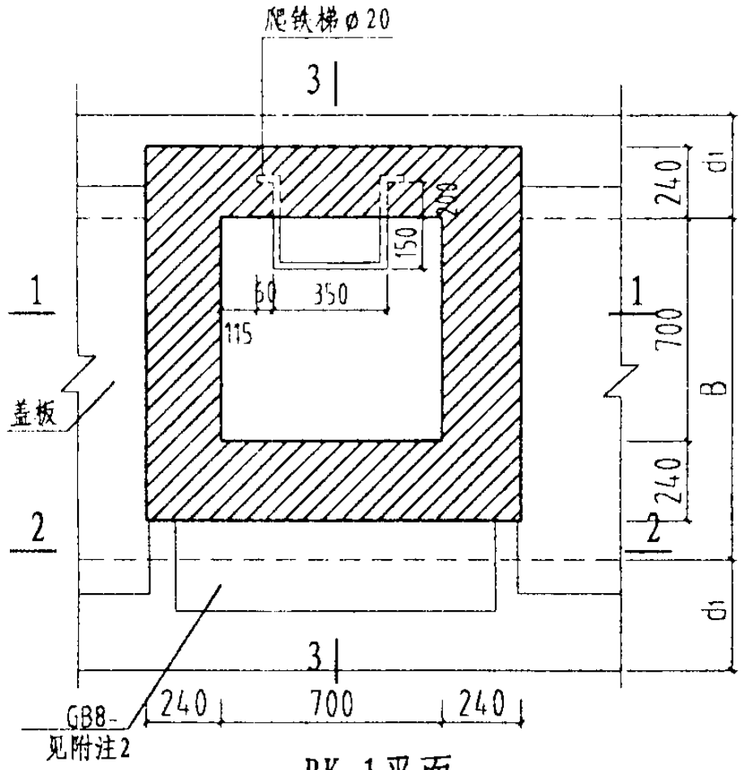

RK-1平面

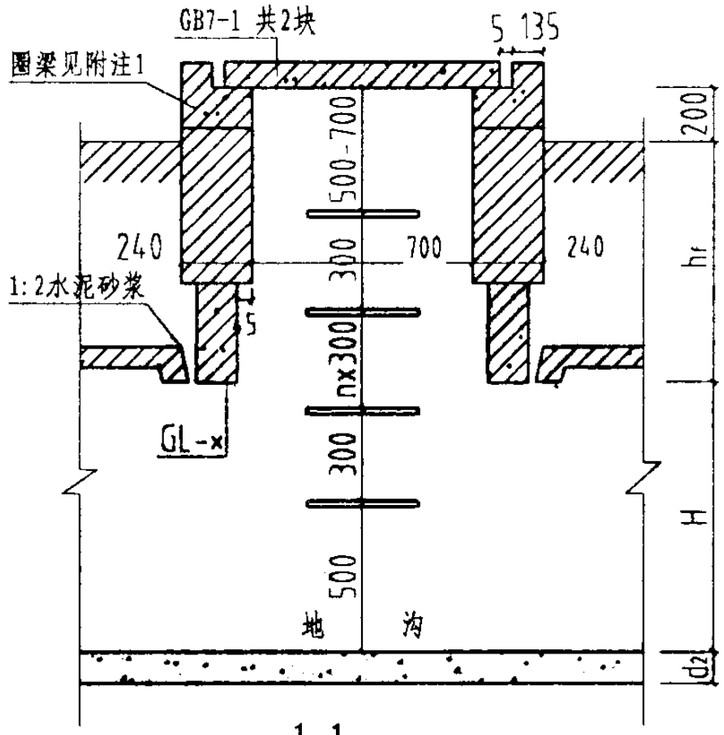

1-1

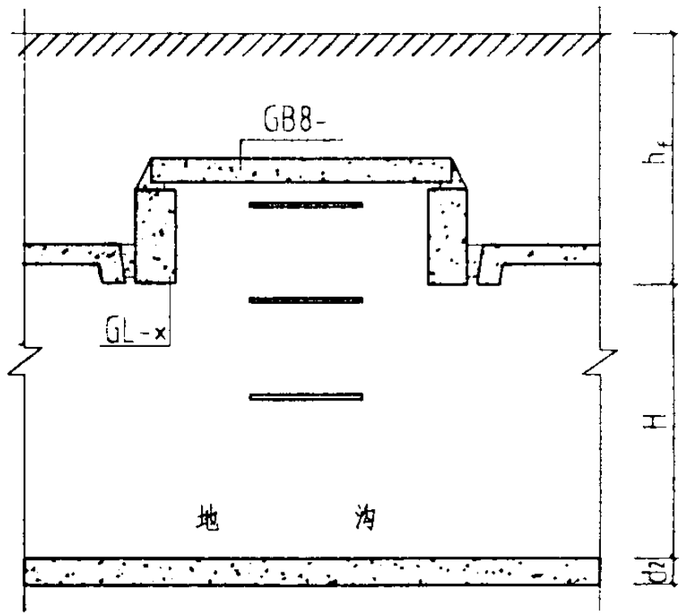

2-2

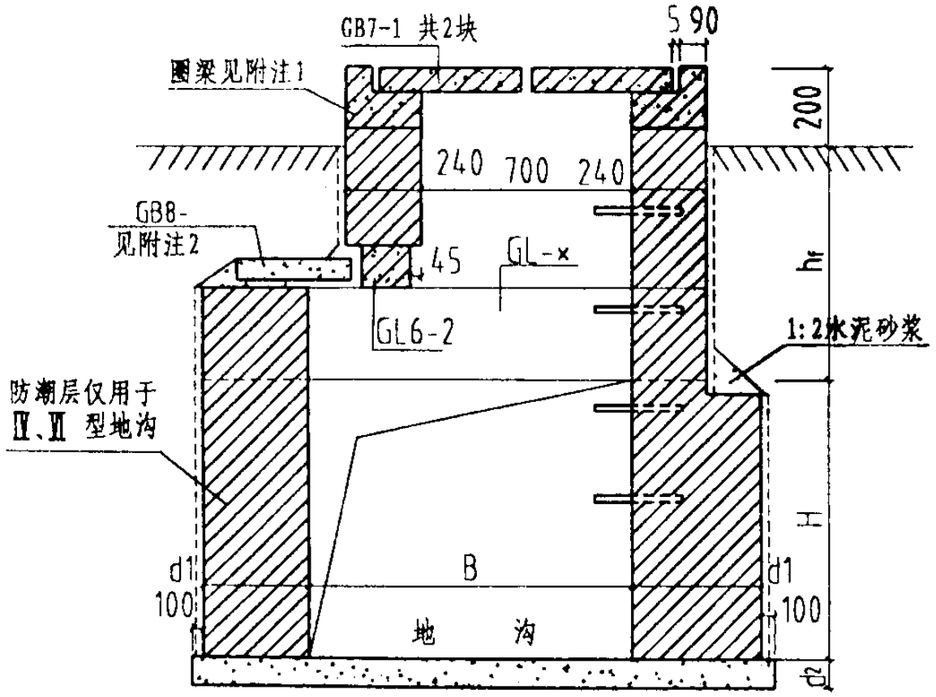

3-3

附注:

1、圈梁构造如图示,混凝土C25级。

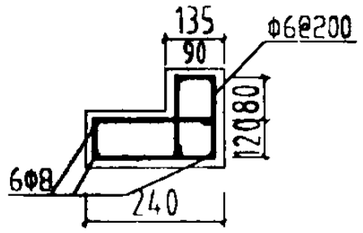

2、图中盖板GB8-*的选用:
盖板的荷载号与相连接的地沟同,可根据现场实际情况布板,或采用现浇板调整尺寸。

3、过梁及盖板编号和数量未注明者见个体设计,此页GL-*按荷载号提高一级选用。

4、本页人孔适用于半通行、通行并单侧布置的地沟类型,下部地沟结构、构造和相连接地沟同,本图仅示意。

半通行及通行地沟(单侧布管)人孔RK-1								图集号	03R411-2
审核	徐洪球	徐洪球	校对	张鸣侠	张鸣侠	设计	张群仲	张群仲	页	99

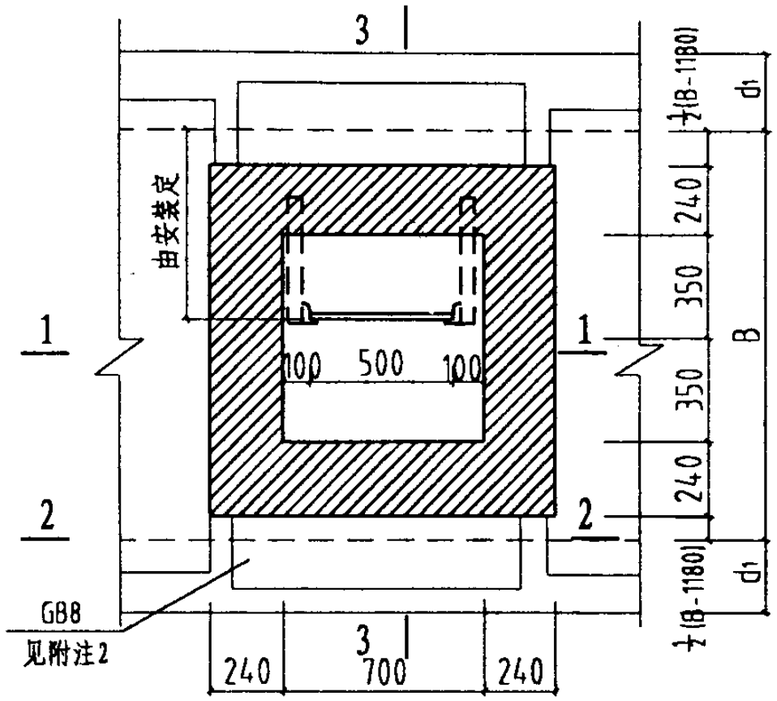

RK-2平面

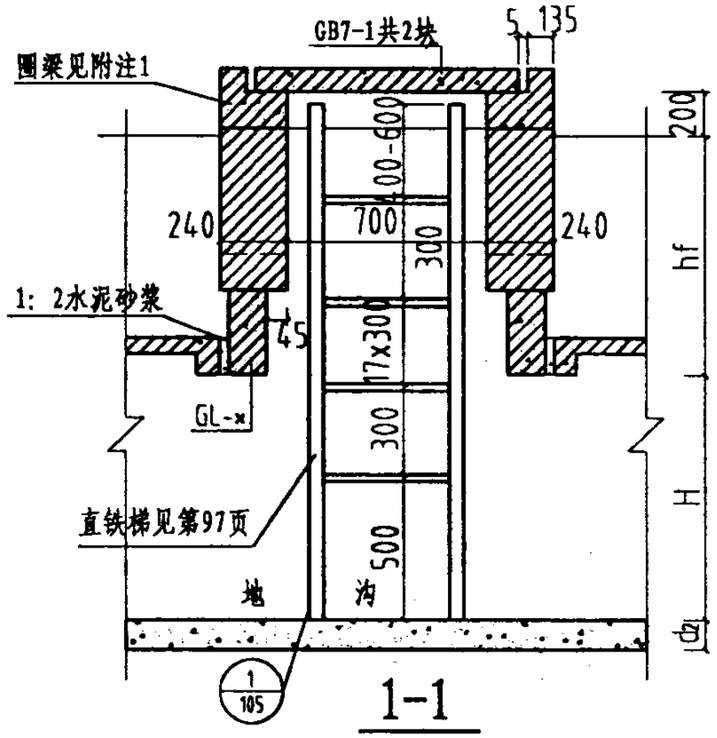

1-1

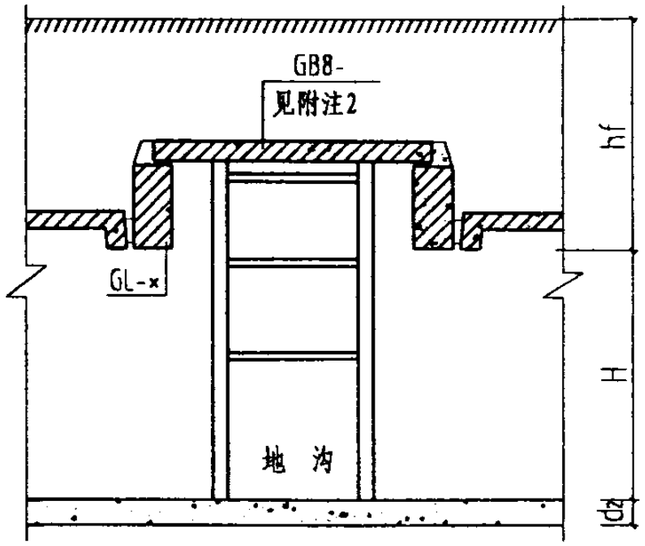

2-2

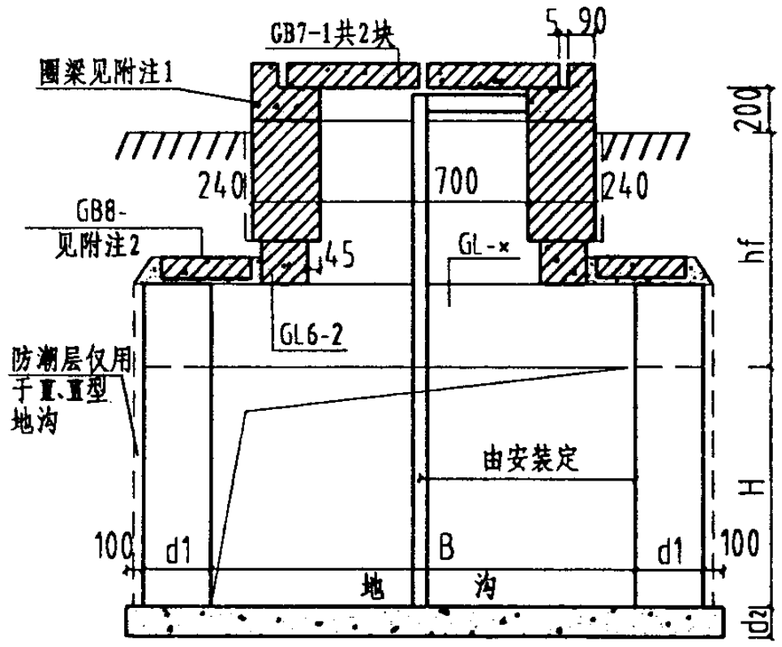

3-3

附注:

1、圈梁构造如图示,混凝土C25级。

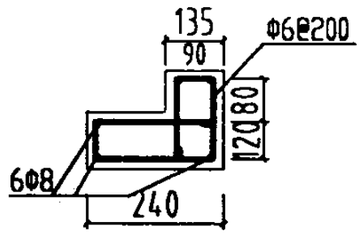

2、图中盖板GB8的选用:
盖板的荷载号与相连接的地沟同,可根据现场实际情况布板,或采用现浇板调整尺寸.

3、过梁及盖板编号和数量未注明者见个体设计,此页GL-*按荷载号提高一级选用。

4、本页人孔适用于半通行、通行并双侧布置的地沟类型,下部地沟结构、构造和相连接地沟同,本图仅示意。

5.人孔横向位置也可按个体设计需要调整。

半通行及通行地沟(双侧布管)人孔RK-2								图集号	03R411-2
审核	徐洪球		校对	张鸣侠		设计	张群仲	页	100

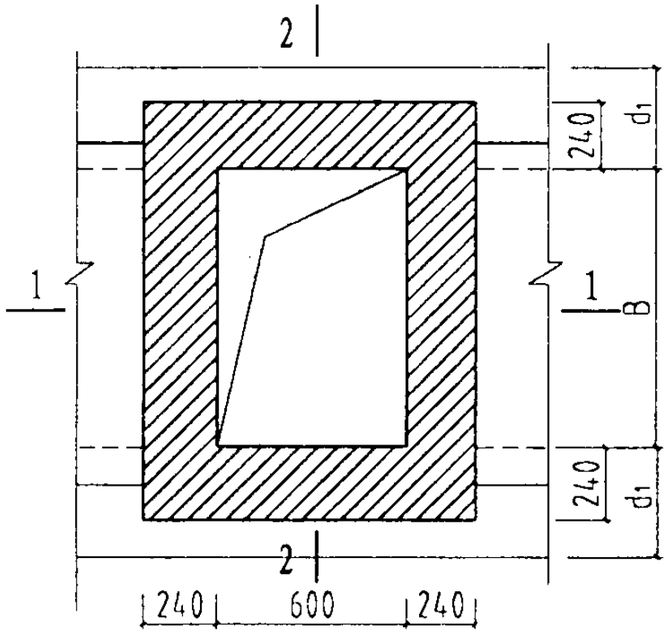

TD-1 平面

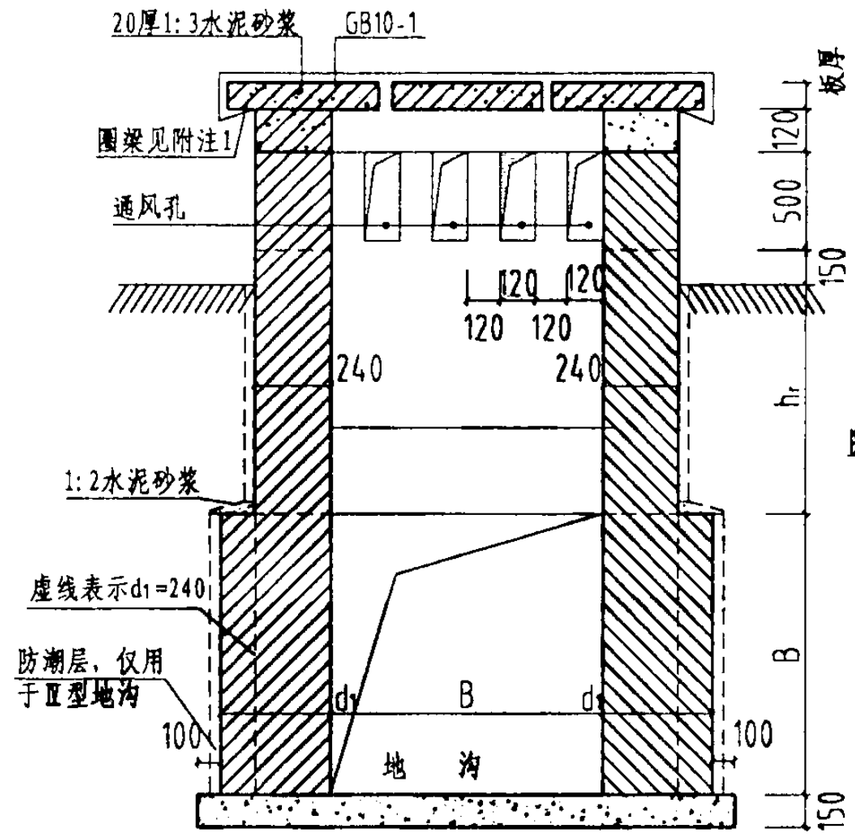

2-2

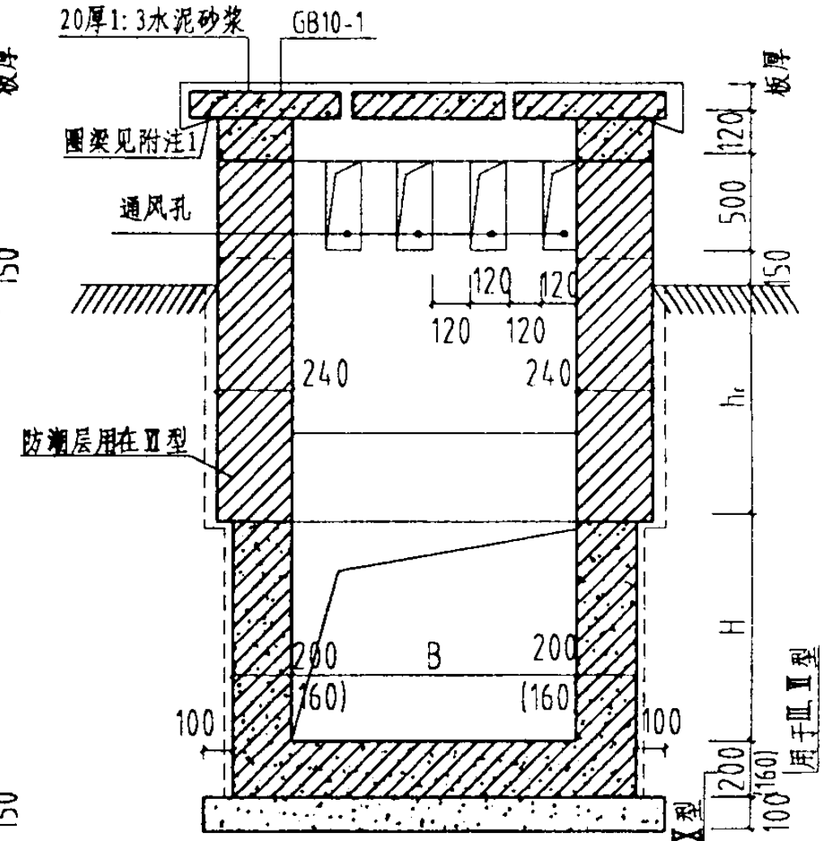

2-2

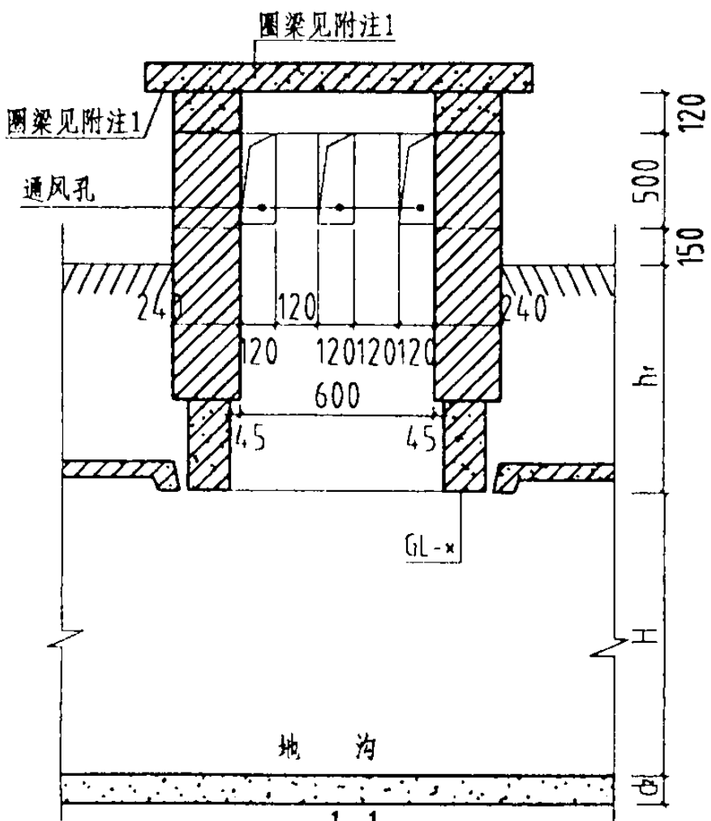

1-1

附注：1、圈梁构造如图示，混凝土采用C25级。

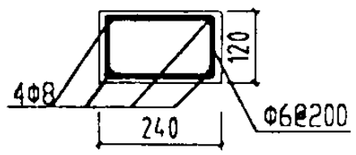

2、过梁、盖板编号及数量未注明者见个体设计，此页GL-按GB-20选。
3、半通行及通行地沟通风洞适用于各种构造类型地沟，地沟构造与选型同。
4、地沟部分结构和相连接的地沟同，仅盖板底面以上部分构造按本图。

半通行及通行地沟通风洞TD-1									图集号	03R411-2
审核	徐洪球	徐洪球	校对	张鸣侠	张鸣侠	设计	张群仲	张群仲	页	101

主编单位、主管单位、联系人及电话

主编单位　　北京中铁工建筑工程设计院　　徐洪球　　010-63983424

图集主审人：　姜学诗

主管单位、联系人及电话

中国建筑标准设计研究院　　王淑敏　　010-88361155-272